TADANO

タダノ　ラフテレーンクレーン

GR-1000N 型

（6 段ブーム、3 段フルオートジブ、H 型アウトリガ）

仕　　様　　書

スペック番号　GR-1000N-1-00101

株式会社 タダノ

管理番号　JA-04

ROUGH TERRAIN CRANE
GR-1000N

CREVO 1000 G4

構 成 図

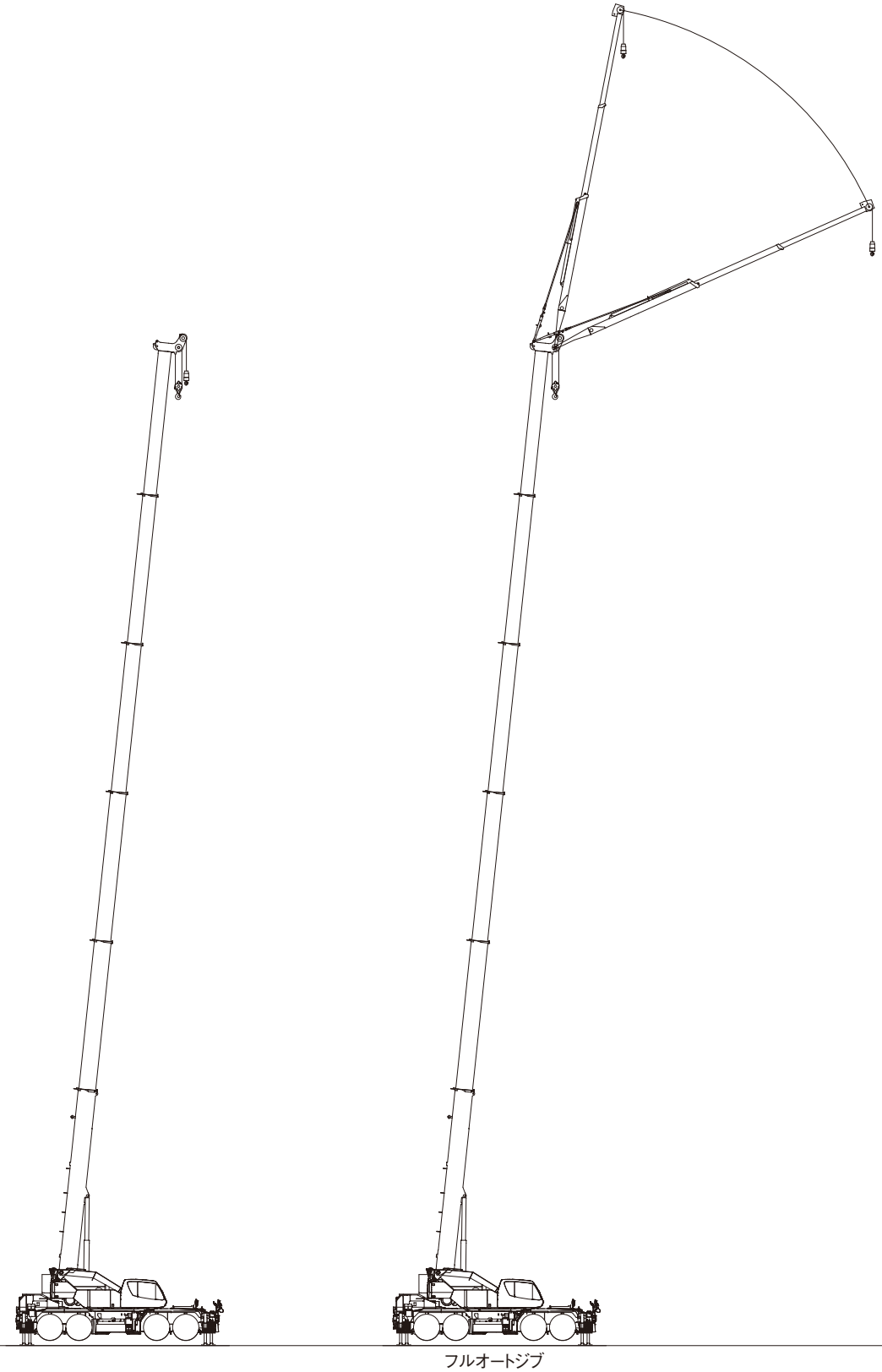

ブーム

フルオートジブ
FAJ

INDEX

■ 諸　元　・クレーン、キャリヤ ・・・・・・・・・・・ P 2
■ 走　行　・公道走行状態 ・・・・・・・・・・・ P 3
・最小直角通路幅 ・・・・・・・・・・・ P 4
■ 搬　送　・搬送主要部品 ・・・・・・・・・・・ P 5
■ 設　置　・フック寸法（ブーム、フルオートジブ(FAJ)）・・・・・・ P 6
・アウトリガ張出幅 • テールスイング ・・・・・・ P 7
■ 定格総荷重表　・ブーム ・・・・・・・・・・・ P 8
・フルオートジブ(FAJ) ・・・・・・・・・・・ P 32
■ 作業半径-揚程図　・作業半径-揚程図・・・・・・・・・・・ P 60
■ 作業領域　・作業領域図（標準性能）・・・・・・・・・ P 64
（スマートチャート性能）・・・・・・・・・ P 68

カウンタウエイトとアウトリガ張出幅の組合せによって次のように定格総荷重表を選定し該当ページを読み取ってください。

ブーム

区分	項目	カウンタウエイトあり（4.0 t）	カウンタウエイトなし（0.0 t）
SMART CHART	スマートチャート1(前方)	● (P14)	● (P22)
SMART CHART	スマートチャート1	● (P14)	● (P22)
SMART CHART	スマートチャート2	● (P15)	● (P23)
アウトリガ張出幅	7.8 m	● (P16)	● (P24)
アウトリガ張出幅	7.6 m	● (P17)	● (P25)
アウトリガ張出幅	7.2 m	● (P18)	● (P26)
アウトリガ張出幅	6.4 m	● (P19)	● (P27)
アウトリガ張出幅	5.38 m	● (P20)	● (P28)
アウトリガ張出幅	4.18 m	● (P21)	● (P29)
アウトリガ張出幅	2.36 m	—	● (P30)
アウトリガ不使用	静止時/走行時 (前方・全周)	● (P31)	● (P31)

ブーム＋フルオートジブ(FAJ)

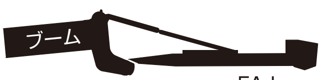

区分	項目	カウンタウエイトあり（4.0 t）	カウンタウエイトなし（0.0 t）
SMART CHART	スマートチャート1	● (P36)	● (P48)
SMART CHART	スマートチャート2	● (P37)	● (P49)
アウトリガ張出幅	7.8 m	● (P39)	● (P51)
アウトリガ張出幅	7.6 m	● (P40)	● (P52)
アウトリガ張出幅	7.2 m	● (P42)	● (P54)
アウトリガ張出幅	6.4 m	● (P43)	● (P55)
アウトリガ張出幅	5.38 m	● (P45)	● (P57)
アウトリガ張出幅	4.18 m	● (P46)	● (P58)

注）ー印の組合せでは、クレーン作業を行わないでください。

ブーム

FAJ

諸　元

■クレーン

クレーン容量	10.2mブーム	100,000 kg × 1.6m (10本掛×2)
	13.7mブーム	45,000 kg × 5.0m (9 本掛)
	17.2mブーム	45,000 kg × 3.5m (9 本掛)
	20.7mブーム	40,000 kg × 4.5m (8 本掛)
	24.2mブーム	35,000 kg × 3.5m (7 本掛)
	27.7mブーム	25,000 kg × 5.5m (5 本掛)
	31.2mブーム	20,000 kg × 7.0m (4 本掛)
	34.7mブーム	18,400 kg × 6.5m (4 本掛)
	38.2mブーム	15,000 kg × 7.0m (3 本掛)
	41.7mブーム	12,100 kg × 9.0m (3 本掛)
	45.2mブーム	9,700 kg × 11.0m (3 本掛)
	48.0mブーム	7,500 kg × 12.0m (3 本掛)
	8.4mジブ	4,000 kg × 16.0m (1 本掛)
	13.1mジブ	2,800 kg × 14.0m (1 本掛)
	17.7mジブ	1,500 kg × 11.0m (1 本掛)
	シングルトップ	5,000 kg (1 本掛)
最大地上揚程	ブーム	48.7m
	ジブ	66.3m
最大作業半径	ブーム	38.0m(標準性能、CW無)、44.0m(スマートチャート1、CW付)
	ジブ	44.0m(標準性能、CW無)、56.0m(スマートチャート1、CW付)
ブーム長さ		10.2m～48.0m
ブーム伸縮長さ		37.8m
ブーム伸長速度		37.8m/310s
ジブ長さ		8.4m～17.7m
巻き上げ速度(ロープスピード)	主巻	127m/min(5層)
	補巻	115m/min(3層)
フック巻き上げ速度	主巻	12.7m/min(10本掛)
	補巻	115m/min(1本掛)
巻き下げ速度(ロープスピード)[参考]	主巻	標準120m/min(5層)、高速183m/min(5層)
	補巻	標準100m/min(3層)、高速156m/min(3層)
ブーム起伏角度		0°～84.0°
ブーム上げ速度		0°～84.0°/63s
旋回角度		360°連続
旋回速度		1.85min^{-1}{rpm}
ワイヤロープ	主巻	径16mm×長さ230m 非自転性ワイヤロープ
	補巻	径16mm×長さ147m 非自転性ワイヤロープ
フック		50t吊り(10本掛)、35t吊り(7本掛)、5.0t吊り(1本掛)
ブーム形式		ラウンド形6段油圧伸縮式(各段ピンロック方式)
ブーム伸縮装置		複動油圧シリンダ直押式1本
ジブ形式		クイックターン式(ブーム下抱込側面格納式) 3段(3段油圧伸縮式)、オフセット5°～60° 油圧無段階傾斜式
シングルトップ形式		先端ブーム固定式
巻き上げ装置		油圧モータ駆動遊星歯車減速式、自動ブレーキ、高速巻き下げ機能、シングルウインチ2基、圧力補償付流量調整弁付
ブーム起伏装置		複動油圧シリンダ直押式2本、圧力補償付流量調整弁付
旋回装置		油圧モータ駆動遊星歯車減速式、ボールベアリング式、旋回フリー・ロック切換式、ネガティブブレーキ
カウンタウエイト		4t
アウトリガ		全油圧式H型 (フロート一体型)、スライド・ジャッキ各個操作装置付、張出幅:最大7.8m、 中間7.6m、7.2m、6.4m、5.38m、4.18m、 最小2.36m、
操作方式		電気操作式
作業時最大路面荷重		45.3t
動力取出方式		PTO湿式多板クラッチ式
油圧ポンプ		2連可変ピストンポンプ、2連ギヤポンプ
安全装置		過負荷防止装置(AML)、旋回自動停止装置、起伏緩停止装置、巻過防止装置、作業領域制御装置、アウトリガ張出幅検出装置、水準器、玉掛けロープはずれ止め、油圧安全弁、伸縮シリンダ油圧ロック装置、起伏シリンダ油圧ロック装置、ジブ伸縮シリンダ油圧ロック装置、パワーチルトシリンダ油圧ロック装置、ジャッキシリンダ油圧ロック装置、旋回ロック装置
付属装置		除湿機能付フルオートエアコン、作動油温度計、拡声器、FM・AMラジオ、オイルクーラー、視覚式ドラムインジケータ、ドラム回転音装置、旋回作動音装置、カウンタウエイト着脱装置 操作ペダル…ISO配列の場合:伸縮用および補巻用 タダノ配列の場合:起伏用および伸縮用 作業準備用ラジコン、テレマティクス用通信端末、無線LAN通信端末、燃料消費モニター、エコモード、作動油目づまり警報装置
付属品		盤木(4枚)、アルミ敷板(4枚)

■キャリヤ

車名および型式		タダノ YDS−T013
エンジン	名称	カミンズ QSL9−4B (過給機、給気冷却器および尿素SCRシステム付)
	形式	水冷4サイクル6気筒直接噴射式ディーゼルエンジン
	総排気量	8.849L
	最高出力	283kW{385PS}/1,900min^{-1}{rpm}
	最大トルク	1,627N·m{166kgf·m}/1,500min^{-1}{rpm}
トルクコンバータ形式		3要素1段(自動ロックアップ機構付)
変速機形式		自動及び手動変速式、パワーシフト式(湿式多板クラッチ) 前進4段、後退1段(Hi,Lo付)
減速機形式		車軸2段減速式(2、3、4軸)
駆動方式		4WD(8×4)・6WD(8×6)切換式
車軸方式(全軸)		全浮動式
懸架方式(全軸)		ハイドロニューマチックサスペンション(油圧ロックシリンダ付)
ステアリング形式		全油圧式パワーステアリング
ブレーキ	主ブレーキ	空気油圧複合式ディスクブレーキ
	駐車ブレーキ	空気式推進軸制動内部拡張形スプリングブレーキ(2、4軸)
	補助ブレーキ	永久磁石式リターダ、エンジンリターダ、 作業用補助制動装置
フレーム		箱型溶接構造
バッテリ		12V−120Ah×2個(24V)
燃料タンク容量		400L
尿素水タンク容量		38L
タイヤ	前輪	385/95 R25 170E ROAD
	後輪	385/95 R25 170E ROAD
運転室		乗車定員1人、内装付、 液体封入ゴムマウント方式(ビスカス)、 フルアジャスタブルシート (ヘッドレスト、アームレスト、シートベルト付)、 アジャスト式ハンドル(チルト、伸縮)、 間欠式フロント・天井ワイパー(ウォッシャー付)、 パワーウインドー、サイドバイザ
安全装置		緊急かじ取装置、サスペンションロック装置、 リヤステアリングロック装置、 エンジンオーバラン警報装置、 オーバシフト防止装置、駐車ブレーキ警報装置、 ブーム左右サイドカメラ、ラジエータ液面警報装置、 作動油油漏れ警報装置
付属装置		ヒータ付電動格納ミラー、俯瞰映像表示装置、 盗難防止装置、タイヤ歯止め、LEDヘッドランプ、 人物検知警報装置

●オプション

ウインチドラム監視カメラ、リモコンサーチライト、AML外部表示灯、路肩灯、マーカーランプ、LEDマーカーランプ、外部音声警報装置、集中給油装置、ハロゲンヘッドランプ、作業用後方監視カメラ、風速計、LED作業灯、左前方カメラ

●走行時寸法

全長		13,240mm
全幅		2,780mm
全高		3,750mm
軸距		1,500mm + 4,000mm + 1,500mm
輪距	前輪	2,330mm
	後輪	2,330mm

●走行性能

最高速度	49km/h
登坂能力(tanθ)	0.46
最小回転半径	7.5m (8輪ステアリング)
	11.5m (前4輪ステアリング)

●重量

車両総重量	41,295kg
前前軸重	10,240kg
前後軸重	10,500kg
後前軸重	10,320kg
後後軸重	10,235kg

●最大ジャッキ反力(作業時最大路面荷重)

ブーム	45.3t
ジブ	32.4t

走　行

■公道走行状態

単位(mm)

● 41.295 t

（公道走行時の注意）

1. 公道走行状態で取り付け可能なフックは35tフックです。
2. 50tフック、重荷重用アタッチメントシーブ、カウンタウエイト装置は別送しなければなりません。
3. 本機は、新規開発車両証明制度による適合証明書「基本通行条件 重量: D 」の交付を受けていますが、実際の通行条件は、経路ごとの道路管理者の算定結果によって付与されます。

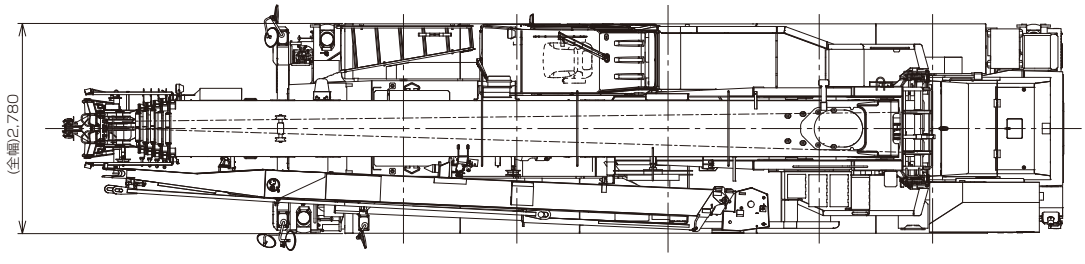

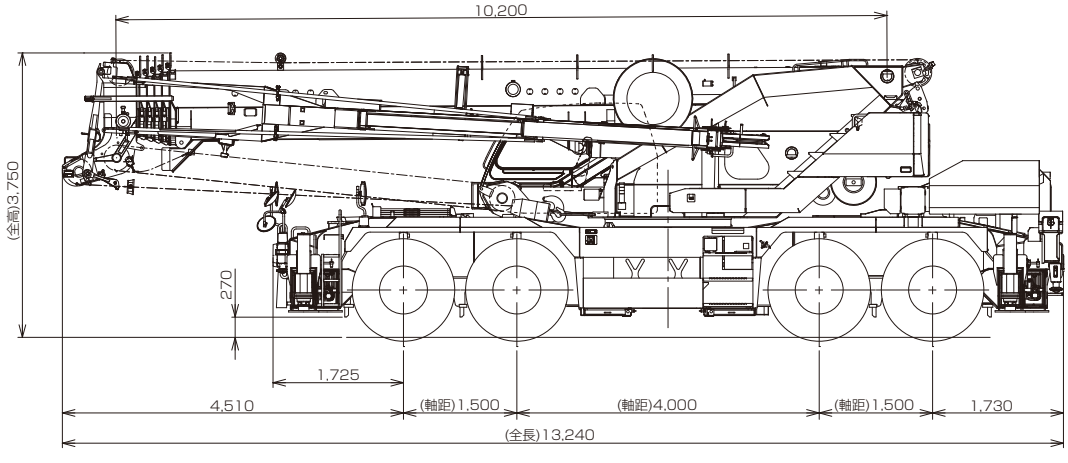

本図に記載の AML外部表示灯、キャブサポートガード、作業用後方監視カメラ、LEDマーカーランプ、路肩灯、リモコンサーチライトはオプションです。

走　行

■最小直角通路幅

前4輪ステアリングで右折する場合

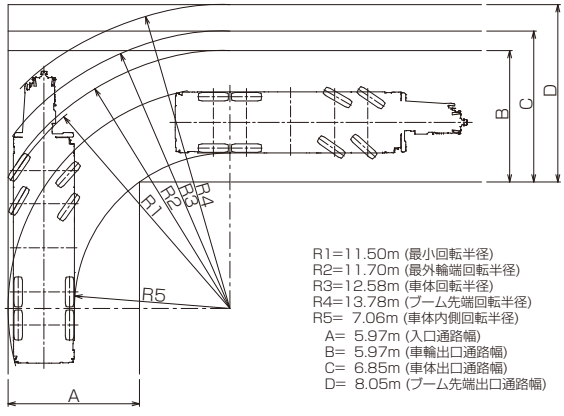

R1=11.50m (最小回転半径)
R2=11.70m (最外輪端回転半径)
R3=12.58m (車体回転半径)
R4=13.78m (ブーム先端回転半径)
R5= 7.06m (車体内側回転半径)
A= 5.97m (入口通路幅)
B= 5.97m (車輪出口通路幅)
C= 6.85m (車体出口通路幅)
D= 8.05m (ブーム先端出口通路幅)

8輪ステアリングで右折する場合

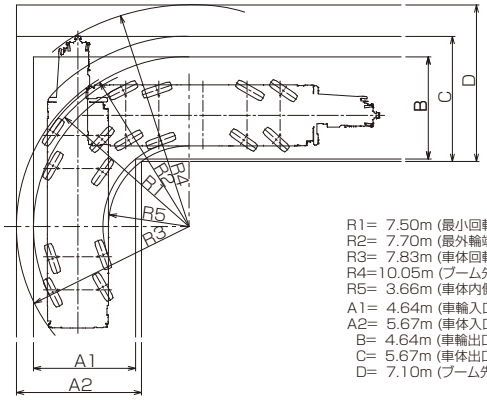

R1= 7.50m (最小回転半径)
R2= 7.70m (最外輪端回転半径)
R3= 7.83m (車体回転半径)
R4=10.05m (ブーム先端回転半径)
R5= 3.66m (車体内側回転半径)
A1= 4.64m (車輪入口通路幅)
A2= 5.67m (車体入口通路幅)
B= 4.64m (車輪出口通路幅)
C= 5.67m (車体出口通路幅)
D= 7.10m (ブーム先端出口通路幅)

後4輪ステアリングで右折する場合

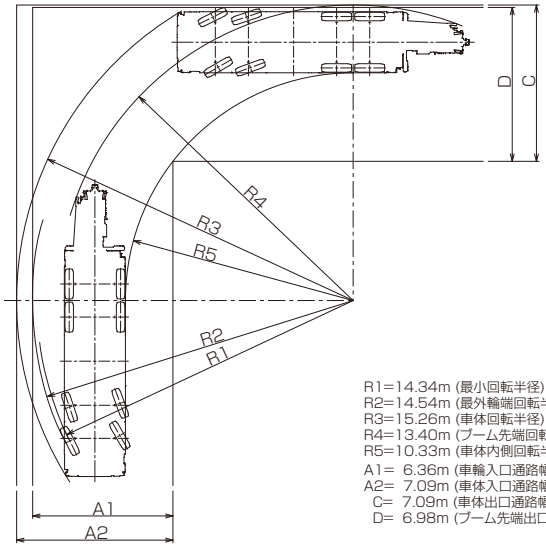

R1=14.34m (最小回転半径)
R2=14.54m (最外輪端回転半径)
R3=15.26m (車体回転半径)
R4=13.40m (ブーム先端回転半径)
R5=10.33m (車体内側回転半径)
A1= 6.36m (車輪入口通路幅)
A2= 7.09m (車体入口通路幅)
C= 7.09m (車体出口通路幅)
D= 6.98m (ブーム先端出口通路幅)

(注)上記数値は計算値です。

搬　送

■搬送主要部品

単位(mm)

カウンタウエイト

ウエイト（1）　240kg

（～#FE1606）

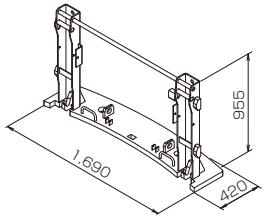

（#FE1607～）

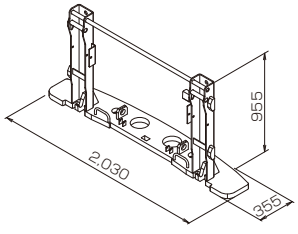

ウエイト（2）　1,870kg×2個

（～#FE1636）

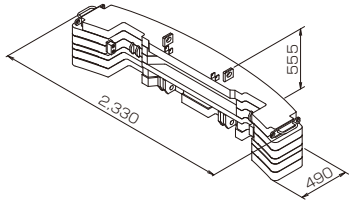

（#FE1637～）

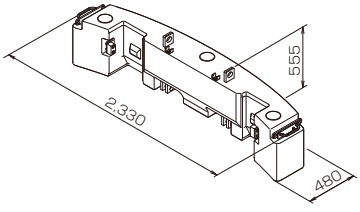

架装サポート　110kg

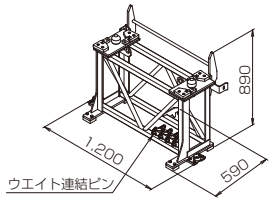

玉掛けワイヤ　3kg×2個

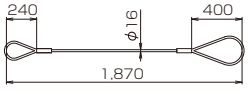

シャックル
1kg×2個

50ｔフック　430kg

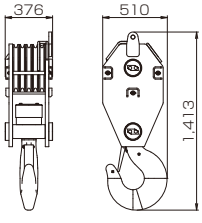

重荷重用アタッチメントシーブ

ベースブーム
取付け用　60kg×2個

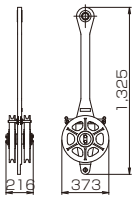

35tフック
取付け用　60kg

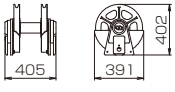

設　置

■フック寸法

単位(mm)

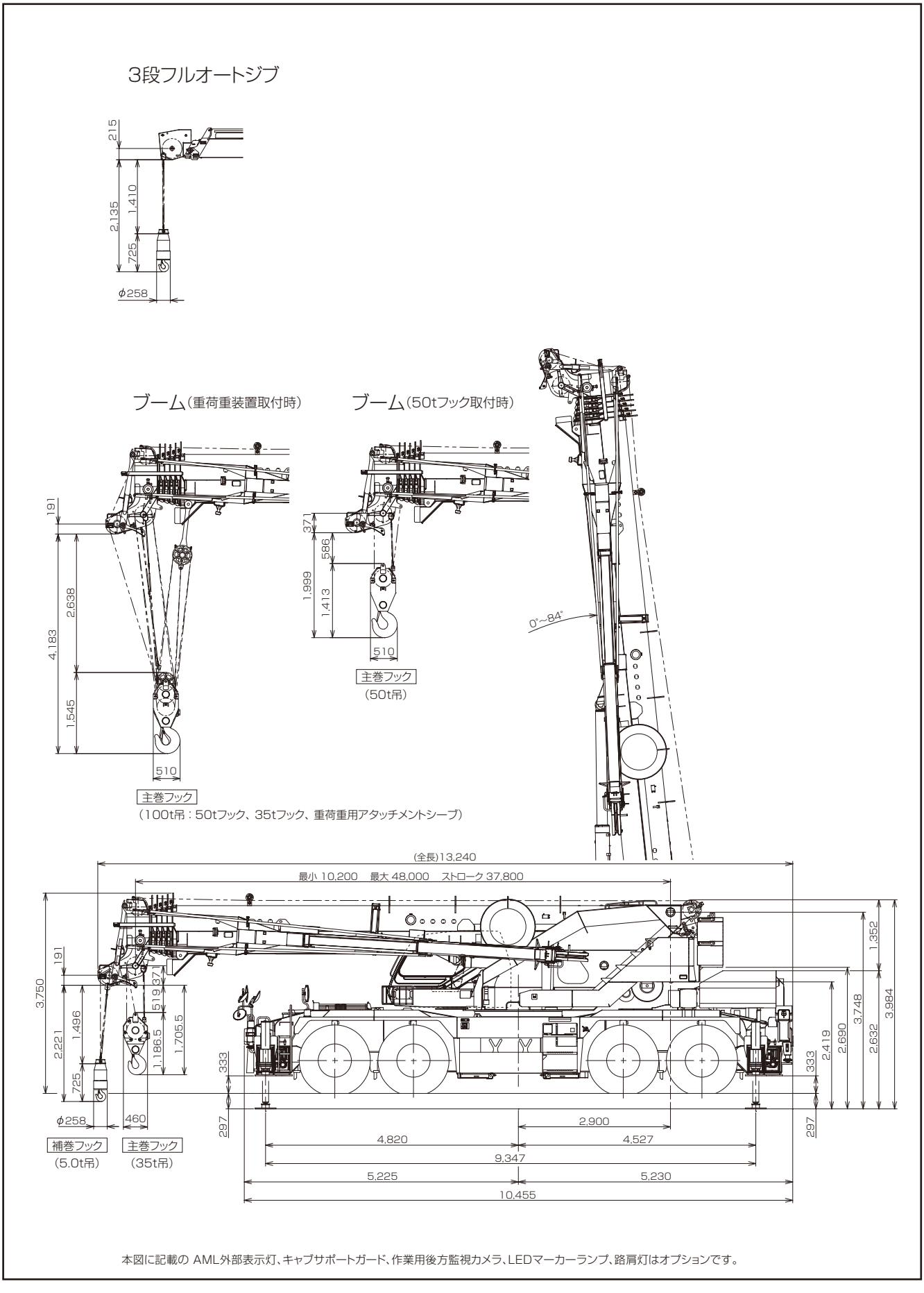

本図に記載の AML外部表示灯、キャブサポートガード、作業用後方監視カメラ、LEDマーカーランプ、路肩灯はオプションです。

設　置

■アウトリガ張出幅･テールスイング

単位(mm)

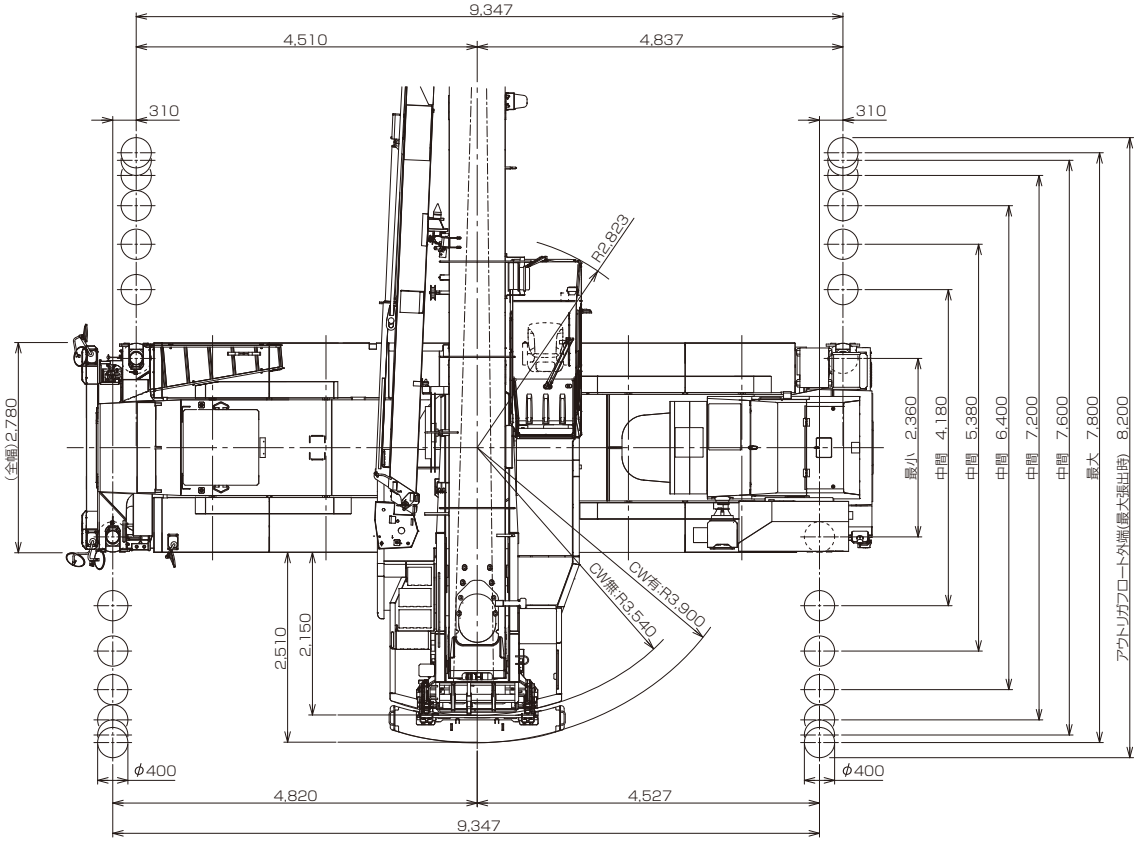

本図に記載の 作業用後方監視カメラ、リモコンサーチライトはオプションです。

ラフテレーンクレーン

GR-1000N-1

ブーム

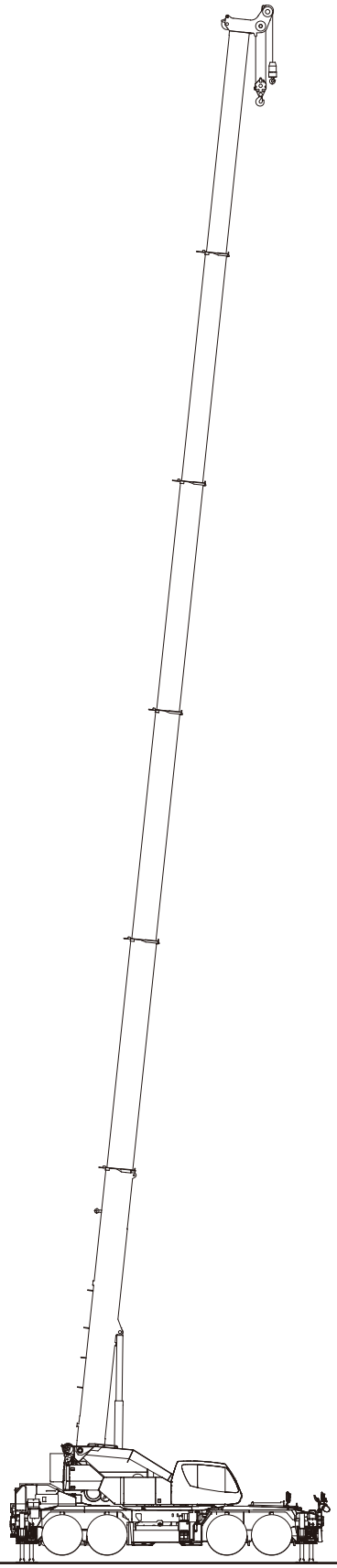

ブーム定格総荷重表

■定格総荷重表注意事項　【 アウトリガ使用時 】

1. 定格総荷重は、水平堅土上においてクレーンを水平に設置した状態での値で、つり具と主巻フック質量（50tフック:430kg、35tフック:300kg）を含んだ値です。
   太線より上はクレーンの強度により定められ、下はクレーンの安定度によって定められています。
2. 作業半径は、ブームおよびジブのたわみを含んだ実際の値に基づいていますので、必ず作業半径を基準にしてください。
3. シングルトップ使用時のワイヤロープ巻掛本数は1本です。
   シングルトップの定格総荷重は、ブームの定格総荷重から50tフック使用時:320kg、35tフック使用時:190kgを差し引いた値とし、つり具と補巻フック質量（110kg）を含んだ値で、かつ限度は5.0tです。
4. 高速巻き下げは、フックのみを降下するときに使用してください。また、急激なレバー操作は避けてください。
5. 各ブーム長さにおける標準フックとワイヤロープ標準巻掛本数はブームの各定格総荷重表中最下段に記載しています。
   ただし、この掛数以外で使用する場合は、ロープ1本当り主巻5.0t以下、補巻5.0t以下としてください。
   また、35tフックは7本掛け（最大荷重35t）時ブーム長さ17.2mまで、6本掛け（最大荷重30t）時ブーム長さ20.7mまでで使用できます。
6. 側方域でのつり上げ性能は、アウトリガ張出幅によって異なります。張出幅に応じた性能で作業をしてください。
   また、前方･後方域でのつり上げ性能は「アウトリガ最大張出」の定格総荷重ですが、フロントアウトリガ張出幅とリヤアウトリガ張出幅の組み合わせによってその前方･後方域の範囲（角度a、b）が異なります。

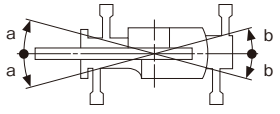

前方域									
角度 a°			フロントアウトリガ張出状態						
			最大張出	中間張出					最小張出
			7.8m	7.6m	7.2m	6.4m	5.38m	4.18m	2.36m
リヤアウトリガ張出状態	最大張出	7.8m	90	75	65	55	40	10	5
	中間張出	7.6m	75	70	65	50	40	10	5
		7.2m	65	65	60	50	20	10	5
		6.4m	60	55	55	45	15	10	5
		5.38m	50	50	45	25	15	10	5
		4.18m	45	45	25	20	15	5	5
	最小張出	2.36m	25	20	20	15	10	5	5

後方域									
角度 b°			フロントアウトリガ張出状態						
			最大張出	中間張出					最小張出
			7.8m	7.6m	7.2m	6.4m	5.38m	4.18m	2.36m
リヤアウトリガ張出状態	最大張出	7.8m	90	75	70	30	25	20	15
	中間張出	7.6m	75	70	35	25	25	20	15
		7.2m	30	30	25	25	20	20	15
		6.4m	20	20	20	20	15	15	10
		5.38m	15	15	10	10	10	10	10
		4.18m	5	5	5	5	5	5	5
	最小張出	2.36m	5	5	5	5	5	−	−

ブーム定格総荷重表

7. スマートチャート性能選択時は前方･後方域でスマートチャート1性能･スマートチャート2性能で作業が行えます。
スマートチャート性能は、フロントアウトリガ張出幅とリヤアウトリガ張出幅の組み合わせによって、スマートチャート1性能で作業が行える前方の範囲（角度c）、スマートチャート2性能で作業が行える前方の範囲（角度d）および後方の範囲（角度e）が異なります。スマートチャート1（前方）のクレーン作業は、AMLの「前方位置シンボル」が点灯している時に行ってください。前方の範囲はブームがキャリヤの前方2°以内です。また側方域でのつり上げ性能は、アウトリガ張出幅に応じた標準性能となります。

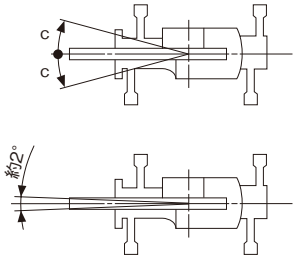

前 方 域（スマートチャート1性能）									
角度 C°			フロントアウトリガ張出状態						
			最大張出	中間張出					最小張出
			7.8m	7.6m	7.2m	6.4m	5.38m	4.18m	2.36m
リヤアウトリガ張出状態	最大張出	7.8m	35	35	30	25	20	5	5
	中間張出	7.6m	35	35	30	25	20	5	5
		7.2m	35	30	30	25	15	5	5
		6.4m	30	30	25	20	10	5	5
		5.38m	25	25	25	20	10	5	5
		4.18m	20	20	20	15	10	5	5
	最小張出	2.36m	15	15	15	15	5	5	5

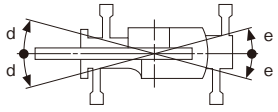

前 方 域（スマートチャート2性能）									
角度 d°			フロントアウトリガ張出状態						
			最大張出	中間張出					最小張出
			7.8m	7.6m	7.2m	6.4m	5.38m	4.18m	2.36m
リヤアウトリガ張出状態	最大張出	7.8m	50	50	50	45	35	10	5
	中間張出	7.6m	50	50	50	45	35	10	5
		7.2m	50	50	50	40	15	10	5
		6.4m	50	50	45	40	15	10	5
		5.38m	50	45	45	20	15	10	5
		4.18m	45	45	25	20	15	5	5
	最小張出	2.36m	20	20	20	15	10	5	5

後 方 域（スマートチャート2性能）									
角度 e°			フロントアウトリガ張出状態						
			最大張出	中間張出					最小張出
			7.8m	7.6m	7.2m	6.4m	5.38m	4.18m	2.36m
リヤアウトリガ張出状態	最大張出	7.8m	25	25	25	25	25	20	15
	中間張出	7.6m	25	25	25	25	20	20	15
		7.2m	25	25	25	20	20	20	15
		6.4m	20	20	15	15	15	15	10
		5.38m	10	10	10	10	10	10	10
		4.18m	5	5	5	5	5	5	5
	最小張出	2.36m	5	5	5	5	5	–	–

定格総荷重表中のシンボル、記号の説明

MB	ブームの定格総荷重を示します。	t JPN	定格総荷重の単位を示します。
	カウンタウエイト（C/W）の質量を示します。	m	ブーム長さを示します。
	アウトリガ張出幅を示します。	m	作業半径を示します。
360°	吊上げ可能な旋回範囲を示します。	%	ブーム伸縮状態 (伸縮割合 %) を示します。 IDはブーム伸縮状態に対応する番号を示します。
SMART CHART スマートチャート1(前方)	スマートチャート１（前方）の場合、前方限定を示します。		Bピン（ブーム固定ピン）を挿入していないときの定格総荷重の上限を示します。
SMART CHART スマートチャート1	スマートチャート１の場合、スマートチャート１性能で作業可能であることを示します。		無負荷状態で作動可能なブーム起伏角度範囲を示します。
			標準巻掛本数を示します。
SMART CHART スマートチャート2	スマートチャート２の場合、スマートチャート２性能で作業可能であることを示します。		標準フックを示します。

■定格総荷重表注意事項　【 アウトリガ不使用時 】

1. 定格総荷重は、水平堅土上においてタイヤのエア圧が規定圧（900kPa{9.00kgf/cm²}）で、かつサスペンションシリンダを最縮小した場合の値で、ブーム作業時はつり具と主巻フック質量（50tフック:430kg、35tフック:300kg）を含んだ値です。太線より上はクレーンの強度によって定められ、下は安定度によって定められています。実際の作業では、地盤、作業状態等を考慮して使用してください。
2. 作業半径は、ブームおよびタイヤのたわみを含んだ実際の値に基づいていますので、必ず作業半径を基準にしてください。
3. 各ブーム長さにおけるフックのワイヤロープ標準巻掛本数は下表のとおりです。ただし、この掛数以外で使用する場合は、ロープ1本当り主巻5.0t以下、補巻5.0t以下としてください。

ブーム長さ	10.2m	13.7m	17.2m	シングルトップ
巻 掛 本 数	3	3	3	1

4. 「前方」のクレーン作業は、AMLの「前方位置シンボル」が点灯しているときに行ってください。
前方の範囲は、ブームがキャリヤの前方2°以内です。

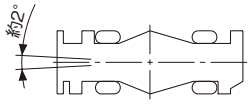

5. シングルトップの定格総荷重は、ブームの定格総荷重より50tフック使用時:320kg、35tフック使用時:190kgを差し引いた値とし、つり具と補巻フック質量（110kg）を含んだ値で、かつ限度は5.0tです。
6. 高速巻き下げ作業、ブーム長さが17.2mを超えるブーム作業（カウンタウエイト装着時は10.2mを超えるブーム作業）およびジブの使用はしないでください。
7. つり荷走行は、「駆動モード切換」スイッチを「6WD低速走行」にし、シフトスイッチを1速にして行ってください。
8. つり荷走行は、旋回ブレーキをかけ、荷が振れないように地面近くに保持し、1.6km/h以下で行ってください。特に急ハンドル、急発進、急ブレーキは避けてください。
9. つり荷走行中には、クレーン作業を行わないでください。

定格総荷重表中のシンボル、記号の説明

MB	ブームの定格総荷重を示します。	m	ブーム長さを示します。
	カウンタウエイト（C/W）の質量を示します。	m	作業半径を示します。
アウトリガ不使用 静止	静止時を示します。	%	ブーム伸縮状態 (伸縮割合 %) を示します。 IDはブーム伸縮状態に対応する番号を示します。
アウトリガ不使用 走行（1.6km/h以下）	走行時（1.6km/h 以下）を示します。		B ピン（ブーム固定ピン）を挿入していないときの定格総荷重の上限を示します。
360 °	吊上げ可能な旋回範囲を示します。		無負荷状態で作動可能なブーム起伏角度範囲を示します。
前方	前方の場合、前方限定を示します。		標準巻掛本数を示します。
t JPN	定格総荷重の単位を示します。		標準フックを示します。

ブーム

■ 定格総荷重表の見方

1. アウトリガ張出幅とカウンタウエイトの質量に応じた性能を選択します。
2. ブーム長さとIDの欄を見ます。
3. 作業半径の欄を見ます。
4. ブーム長さ、IDと作業半径が交差するところが定格総荷重です。

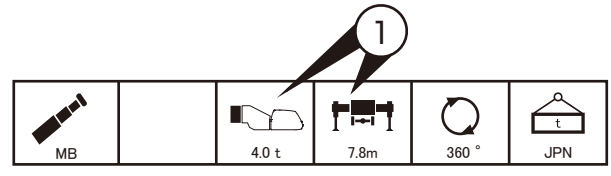

m	10.2	13.7	13.7	17.2	17.2	17.2	17.2	20.7	20.7	20.7	20.7	24.2	24.2	24.2	m
1.6	75.00														1.6
2.0	75.00	45.00	25.00	45.00	40.00	25.00	21.60	40.00	40.00	25.00	23.00	35.00	25.00	19.90	2.0
2.5	70.90	45.00	25.00	45.00	40.00	25.00	19.90	40.00	40.00	25.00	21.40	35.00	25.00	18.90	2.5
3.0	63.60	45.00	25.00	45.00	40.00	25.00	18.50	40.00	40.00	25.00	20.10	35.00	25.00	17.90	3.0
3.5	57.40	45.00	24.10	45.00	40.00	25.00	17.30	40.00	40.00	25.00	18.90	35.00	25.00	16.80	3.5
4.0	52.10	45.00	22.80	42.90	40.00	25.00	16.20	38.60	40.00	25.00	17.70	33.80	25.00	15.70	4.0
4.5	47.60	45.00	21.70	40.20	40.00	23.80	15.20	36.30	40.00	25.00	16.60	32.40	25.00	14.70	4.5
5.0	43.60	43.50	20.60	37.70	40.00	22.50	14.40	34.30	39.50	24.70	15.70	30.60	25.00	13.90	5.0
5.5	40.20	40.10	19.70	35.50	40.00	21.30	13.60	32.50	37.60	23.50	14.80	28.90	24.90	13.10	5.5
6.0	37.20	37.10	18.90	33.60	37.30	20.30	12.90	30.90	35.90	22.40	14.10	27.40	23.90	12.40	6.0
6.5	34.60	34.40	18.10	31.80	34.70	19.[illegible]	12.30	29.40	34.40	21.50	13.40	26.10	23.00	11.80	6.5
7.0	32.30	32.10	17.40	30.20	32.30	[illegible]	11.70	28.00	32.60	20.60	12.70	24.90	22.10	11.20	7.0
8.0		27.70	16.20	27.40	27.90	[illegible]	10.70	25.40	28.30	19.00	11.60	22.70	20.50	10.20	8.0
9.0		23.40	15.20	23.10	23.70	[illegible]	9.95	23.20	24.20	17.50	10.70	20.90	19.20	9.40	9.0
10.0		19.00	14.50	18.70	19.40	14.60	9.20	19.10	19.90	16.30	9.95	19.30	18.00	8.65	10.0
11.0				15.40	16.10	13.60	8.60	15.80	16.50	15.20	9.25	16.20	16.80	8.05	11.0
12.0				13.00	13.60	12.80	8.10	13.30	14.00	14.20	8.65	13.70	15.40	7.50	12.0
14.0				9.60	10.10	11.60	7.30	9.85	10.50	11.90	7.70	10.20	11.80	6.60	14.0
16.0								7.50	8.15	9.45	6.90	7.90	9.35	5.90	16.0
18.0												6.20	7.60	5.30	18.0
20.0												4.95	6.30	4.85	20.0
21.0												4.50	5.80	4.65	21.0
22.0															22.0
24.0															24.0
26.0															26.0
28.0															28.0
30.0															30.0
31.0															31.0
32.0															32.0
34.0															34.0
35.0															35.0
36.0															36.0
38.0															38.0
40.0															40.0
42.0															42.0
44.0															44.0
1	0	46	0	92	46	0	0	92	46	0	0	92	0	0	1
2	0	0	0	0	46	0	0	46	46	0	0	46	46	0	2
3	0	0	0	0	0	0	0	0	46	46	0	46	46	0	3
4	0	0	0	0	0	46	0	0	0	46	46	0	46	92	4
5	0	0	46	0	0	46	92	0	0	46	92	0	46	92	5
ID	1	23	2	24	25	12	3	26	27	13	4	28	14	5	ID
t	20.7	24.3	19.9	20.5	24.0	19.1	17.8	20.6	23.6	18.0	18.8	20.5	24.2	17.3	t
[DEG]	0～84	0～84	0～84	0～84	0～84	[illegible]	0～84	0～84	0～84	0～84	0～84	0～84	0～84	0～84	[DEG]
	20	9	5	9	8	[illegible]	5	8	8	5	5	7	5	4	
	重荷重装置	50t	35t	50t	50t	35t	35t	50t	50t	35t	35t	50t	35t	35t	

■性能ブロック図

性能ブロックはブームの伸縮操作だけでブーム伸縮状態を変更できる一連のIDをまとめたものです。
同じブロック内であればブームの伸縮状態の変更が容易に行えます。

IDはブーム伸縮状態に対応する番号を示します。
ブームの伸縮割合の組み合わせによってブーム伸縮状態が異なります。
同じブーム長さであってもブームの伸縮割合が変われば IDが変わります。

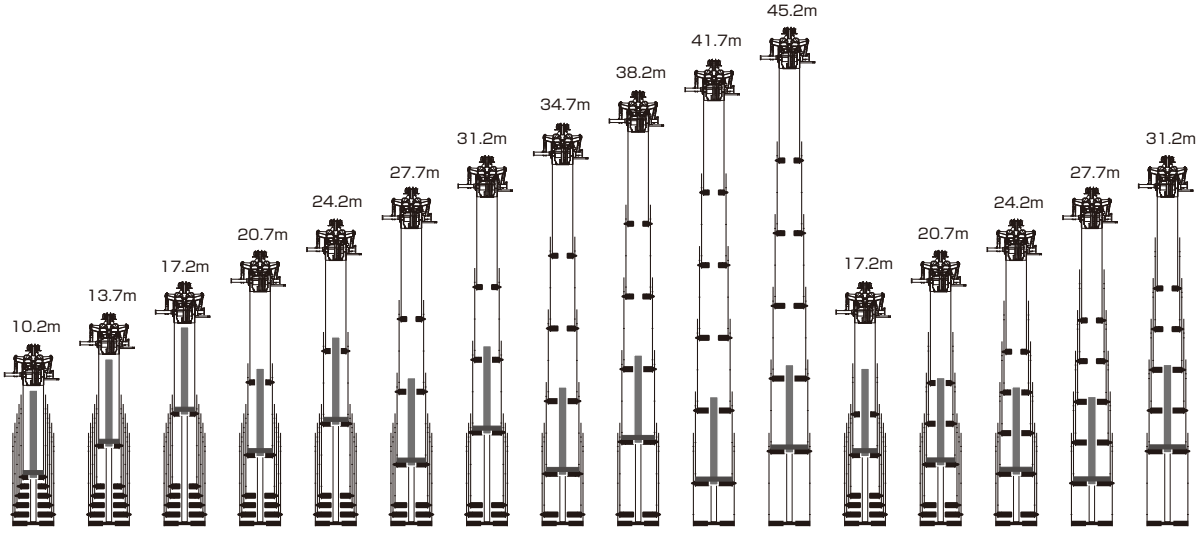

性能ブロック	1											2				
ID	1	2	3	4	5	6	7	8	9	10	11	12	13	14	15	16

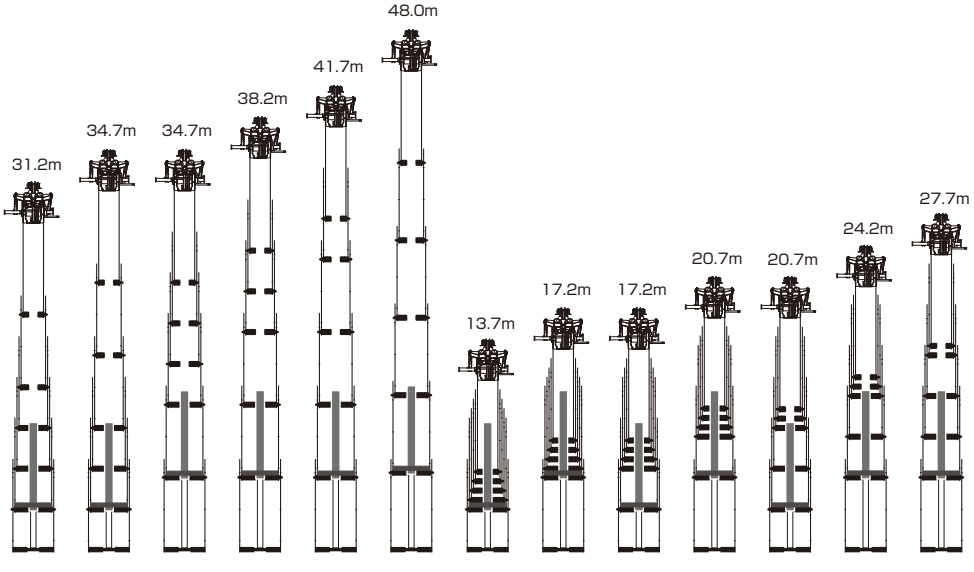

性能ブロック	3	4	5	6	7	8	9		10		11		12
ID	17	18	19	20	21	22	23	24	25	26	27	28	29

ブーム

MB		4.0 t
スマートチャート1（前方）	SMART CHART	JPN

m	10.2
1.6	100.00
2.0	84.00
2.5	74.10
3.0	66.50
3.5	60.10
4.0	54.70
4.5	50.00
5.0	45.90
5.5	42.40
6.0	38.50
6.5	35.30
7.0	32.50
8.0	
9.0	
10.0	
11.0	
12.0	
14.0	
16.0	
18.0	
20.0	
21.0	
22.0	
24.0	
26.0	
28.0	
30.0	
31.0	
32.0	
34.0	
35.0	
36.0	
38.0	
40.0	
42.0	
44.0	
1	0
2	0
3	0
4	0
5	0
ID	1
t	20.7
[DEG]	0～84
	20
	重荷重装置

MB		4.0 t	スマートチャート1	SMART CHART	JPN

m	10.2	13.7	13.7	17.2	17.2	17.2	17.2	20.7	20.7	20.7	20.7	24.2	24.2	24.2	m
1.6	75.00														1.6
2.0	75.00	45.00	25.00	45.00	40.00	25.00	21.60	40.00	40.00	25.00	23.00	35.00	25.00	19.90	2.0
2.5	74.10	45.00	25.00	45.00	40.00	25.00	19.90	40.00	40.00	25.00	21.40	35.00	25.00	18.90	2.5
3.0	66.50	45.00	25.00	45.00	40.00	25.00	18.50	40.00	40.00	25.00	20.10	35.00	25.00	17.90	3.0
3.5	60.10	45.00	24.10	45.00	40.00	25.00	17.30	40.00	40.00	25.00	18.90	35.00	25.00	16.80	3.5
4.0	54.70	45.00	22.80	42.90	40.00	25.00	16.20	38.60	40.00	25.00	17.70	33.80	25.00	15.70	4.0
4.5	50.00	45.00	21.70	40.20	40.00	23.80	15.20	36.30	40.00	25.00	16.60	32.40	25.00	14.70	4.5
5.0	45.90	45.00	20.60	37.70	40.00	22.50	14.40	34.30	39.50	24.70	15.70	30.60	25.00	13.90	5.0
5.5	42.40	42.20	19.70	35.50	40.00	21.30	13.60	32.50	37.60	23.50	14.80	28.90	24.90	13.10	5.5
6.0	38.50	38.30	18.90	33.60	38.60	20.30	12.90	30.90	35.90	22.40	14.10	27.40	23.90	12.40	6.0
6.5	35.30	35.10	18.10	31.80	35.30	19.30	12.30	29.40	34.40	21.50	13.40	26.10	23.00	11.80	6.5
7.0	32.50	32.30	17.40	30.20	32.50	18.50	11.70	28.00	32.80	20.60	12.70	24.90	22.10	11.20	7.0
8.0		27.70	16.20	27.40	27.90	16.90	10.70	25.40	28.30	19.00	11.60	22.70	20.50	10.20	8.0
9.0		24.10	15.20	23.90	24.40	15.60	9.95	23.20	24.70	17.50	10.70	20.90	19.20	9.40	9.0
10.0		21.30	14.50	21.10	21.50	14.60	9.20	21.30	21.80	16.30	9.95	19.30	18.00	8.65	10.0
11.0				18.80	19.20	13.60	8.60	19.00	19.50	15.20	9.25	18.00	16.80	8.05	11.0
12.0				16.80	17.20	12.80	8.10	17.00	17.50	14.20	8.65	16.80	15.80	7.50	12.0
14.0				13.00	13.70	11.60	7.30	13.30	14.10	12.70	7.70	13.80	14.20	6.60	14.0
16.0								10.40	11.20	11.40	6.90	10.90	12.60	5.90	16.0
18.0												8.75	10.40	5.30	18.0
20.0												7.15	8.75	4.85	20.0
21.0												6.50	8.10	4.65	21.0
22.0															22.0
24.0															24.0
26.0															26.0
28.0															28.0
30.0															30.0
31.0															31.0
32.0															32.0
34.0															34.0
35.0															35.0
36.0															36.0
38.0															38.0
40.0															40.0
42.0															42.0
44.0															44.0
1	0	46	0	92	46	0	0	92	46	0	0	92	0	0	1
2	0	0	0	0	46	0	0	46	46	0	0	46	46	0	2
3	0	0	0	0	0	0	0	0	46	46	0	46	46	0	3
4	0	0	0	0	0	46	0	0	0	46	46	0	46	92	4
5	0	0	46	0	0	46	92	0	0	46	92	0	46	92	5
ID	1	23	2	24	25	12	3	26	27	13	4	28	14	5	ID
t	20.7	24.3	19.9	20.5	24.0	19.1	17.8	20.6	23.6	18.0	18.8	20.5	24.2	17.3	t
[DEG]	0～84	0～84	0～84	0～84	0～84	0～84	0～84	0～84	0～84	0～84	0～84	0～84	0～84	0～84	[DEG]
	20	9	5	9	8	5	5	8	8	5	5	7	5	4	
	重荷重装置	50t	35t	50t	50t	35t	35t	50t	50t	35t	35t	50t	35t	35t	

m	27.7	27.7	27.7	31.2	31.2	31.2	34.7	34.7	34.7	38.2	38.2	41.7	41.7	45.2	48.0	m
1.6																1.6
2.0																2.0
2.5	25.00	25.00	18.40													2.5
3.0	25.00	25.00	17.60	20.00	20.00	16.70										3.0
3.5	25.00	25.00	16.90	20.00	19.80	16.10	18.40	15.00	14.70							3.5
4.0	25.00	25.00	16.20	20.00	19.20	15.60	18.40	15.00	14.70	15.00	12.50					4.0
4.5	25.00	25.00	15.60	20.00	18.60	15.10	18.40	14.90	14.40	15.00	12.50					4.5
5.0	25.00	25.00	14.80	20.00	18.10	14.60	18.40	14.50	14.10	15.00	12.50	12.10	11.00			5.0
5.5	25.00	25.00	14.00	20.00	17.60	14.20	18.40	14.20	13.70	15.00	12.50	12.10	11.00	9.70	7.50	5.5
6.0	24.90	24.90	13.30	20.00	17.10	13.60	18.40	13.80	13.40	15.00	12.50	12.10	11.00	9.70	7.50	6.0
6.5	24.00	24.10	12.70	20.00	16.40	13.00	18.40	13.40	13.00	15.00	12.50	12.10	11.00	9.70	7.50	6.5
7.0	22.90	23.20	12.10	20.00	15.80	12.30	18.10	13.00	12.70	15.00	12.20	12.10	11.00	9.70	7.50	7.0
8.0	21.00	21.70	11.10	19.20	14.70	11.30	16.80	12.40	11.90	14.90	11.70	12.10	11.00	9.70	7.50	8.0
9.0	19.30	20.40	10.30	18.00	13.70	10.30	15.60	11.60	11.00	14.10	11.20	12.10	10.90	9.70	7.50	9.0
10.0	17.80	19.20	9.55	16.80	12.90	9.55	14.50	10.90	10.20	13.20	10.60	11.90	10.60	9.70	7.50	10.0
11.0	16.60	18.10	8.90	15.60	12.10	8.85	13.60	10.20	9.50	12.40	9.95	11.30	10.20	9.70	7.50	11.0
12.0	15.50	17.10	8.35	14.60	11.40	8.25	12.80	9.65	8.90	11.60	9.35	10.70	9.65	9.60	7.50	12.0
14.0	13.60	15.20	7.40	12.90	10.30	7.25	11.40	8.65	7.90	10.30	8.25	9.55	8.65	8.85	7.15	14.0
16.0	11.40	12.30	6.60	11.50	9.40	6.45	10.30	7.80	7.05	9.30	7.35	8.60	7.75	8.10	6.50	16.0
18.0	9.25	10.10	6.00	9.80	8.60	5.80	9.35	7.15	6.35	8.45	6.55	7.80	7.00	7.35	5.95	18.0
20.0	7.60	8.45	5.50	8.10	7.95	5.25	8.10	6.55	5.80	7.70	5.95	7.10	6.35	6.70	5.30	20.0
21.0	6.90	7.75	5.25	7.40	7.70	5.00	7.40	6.30	5.55	7.40	5.65	6.80	6.05	6.40	5.00	21.0
22.0	6.30	7.15	5.05	6.80	7.40	4.75	6.75	6.05	5.30	6.95	5.40	6.50	5.80	6.15	4.75	22.0
24.0	5.30	6.10	4.70	5.75	6.45	4.40	5.70	5.65	4.90	5.85	4.95	6.00	5.35	5.65	4.30	24.0
26.0				4.85	5.55	4.05	4.85	5.30	4.50	5.00	4.55	5.20	4.95	5.25	3.85	26.0
28.0				4.20	4.85	3.75	4.10	5.00	4.20	4.25	4.20	4.45	4.55	4.65	3.50	28.0
30.0							3.50	4.40	3.95	3.65	3.90	3.80	4.25	4.05	3.20	30.0
31.0							3.25	4.15	3.85	3.35	3.70	3.55	4.05	3.75	3.05	31.0
32.0										3.10	3.55	3.25	3.75	3.50	2.90	32.0
34.0										2.65	3.30	2.80	3.30	3.05	2.65	34.0
35.0										2.45	3.20	2.60	3.10	2.80	2.55	35.0
36.0												2.40	2.90	2.65	2.45	36.0
38.0												2.05	2.55	2.25	2.25	38.0
40.0														1.95	1.95	40.0
42.0														1.70	1.65	42.0
44.0															1.45	44.0
1	92	46	0	92	46	0	92	46	0	92	0	92	46	92	100	1
2	46	46	0	46	46	0	92	46	46	92	92	92	92	92	100	2
3	46	46	46	46	46	92	46	46	92	92	92	92	92	92	100	3
4	46	46	92	46	46	92	46	92	92	46	92	92	92	92	100	4
5	0	46	92	46	92	92	46	92	92	46	92	46	92	92	100	5
ID	29	15	6	16	17	7	19	18	8	20	9	21	10	11	22	ID
t	20.1	22.2	17.0	20.0	20.0	16.7	18.4	15.0	14.7	15.0	12.5	12.1	11.0	9.7	7.5	t
[DEG]	0～84	0～84	0～84	0～84	0～84	0～84	0～84	0～84	0～84	0～84	0～84	0～84	0～84	0～84	0～84	[DEG]
	5	5	4	4	4	4	4	3	3	3	3	3	3	3	3	
	35t	35t	35t	35t	35t	35t	35t	35t	35t	35t	35t	35t	35t	35t	35t	

MB		4.0 t	スマートチャート2	JPN

m	10.2	13.7	13.7	17.2	17.2	17.2	17.2	20.7	20.7	20.7	20.7	24.2	24.2	24.2	m
1.6	75.00														1.6
2.0	75.00	45.00	25.00	45.00	40.00	25.00	21.60	40.00	40.00	25.00	23.00	35.00	25.00	19.90	2.0
2.5	70.90	45.00	25.00	45.00	40.00	25.00	19.90	40.00	40.00	25.00	21.40	35.00	25.00	18.90	2.5
3.0	63.60	45.00	25.00	45.00	40.00	25.00	18.50	40.00	40.00	25.00	20.10	35.00	25.00	17.90	3.0
3.5	57.40	45.00	24.10	45.00	40.00	25.00	17.30	40.00	40.00	25.00	18.90	35.00	25.00	16.80	3.5
4.0	52.10	45.00	22.80	42.90	40.00	25.00	16.20	38.60	40.00	25.00	17.70	33.80	25.00	15.70	4.0
4.5	47.60	45.00	21.70	40.20	40.00	23.80	15.20	36.30	40.00	25.00	16.60	32.40	25.00	14.70	4.5
5.0	43.60	43.50	20.60	37.70	40.00	22.50	14.40	34.30	39.50	24.70	15.70	30.60	25.00	13.90	5.0
5.5	40.20	40.10	19.70	35.50	40.00	21.30	13.60	32.50	37.60	23.50	14.80	28.90	24.90	13.10	5.5
6.0	37.20	37.10	18.90	33.60	37.30	20.30	12.90	30.90	35.90	22.40	14.10	27.40	23.90	12.40	6.0
6.5	34.60	34.40	18.10	31.80	34.70	19.30	12.30	29.40	34.40	21.50	13.40	26.10	23.00	11.80	6.5
7.0	32.30	32.10	17.40	30.20	32.30	18.50	11.70	28.00	32.60	20.60	12.70	24.90	22.10	11.20	7.0
8.0		27.70	16.20	27.40	27.90	16.90	10.70	25.40	28.30	19.00	11.60	22.70	20.50	10.20	8.0
9.0		24.10	15.20	23.90	24.40	15.60	9.95	23.20	24.70	17.50	10.70	20.90	19.20	9.40	9.0
10.0		21.30	14.50	21.10	21.50	14.60	9.20	21.30	21.80	16.30	9.95	19.30	18.00	8.65	10.0
11.0				18.80	19.20	13.60	8.60	19.00	19.50	15.20	9.25	18.00	16.80	8.05	11.0
12.0				16.10	16.80	12.80	8.10	16.40	17.30	14.20	8.65	16.80	15.80	7.50	12.0
14.0				11.90	12.50	11.60	7.30	12.10	12.90	12.70	7.70	12.60	14.20	6.60	14.0
16.0								9.30	9.95	11.30	6.90	9.65	11.20	5.90	16.0
18.0												7.65	9.10	5.30	18.0
20.0												6.15	7.55	4.85	20.0
21.0												5.55	6.95	4.65	21.0
22.0															22.0
24.0															24.0
26.0															26.0
28.0															28.0
30.0															30.0
31.0															31.0
32.0															32.0
34.0															34.0
35.0															35.0
36.0															36.0
38.0															38.0
40.0															40.0
42.0															42.0
44.0															44.0
1	0	46	0	92	46	0	0	92	46	0	0	92	0	0	1
2	0	0	0	0	46	0	0	46	46	0	0	46	46	0	2
3	0	0	0	0	0	0	0	0	46	46	0	46	46	0	3
4	0	0	0	0	0	46	0	0	0	46	46	0	46	92	4
5	0	0	46	0	0	46	92	0	0	46	92	0	46	92	5
ID	1	23	2	24	25	12	3	26	27	13	4	28	14	5	ID
t	20.7	24.3	19.9	20.5	24.0	19.1	17.8	20.6	23.6	18.0	18.8	20.5	24.2	17.3	t
[DEG]	0～84	0～84	0～84	0～84	0～84	0～84	0～84	0～84	0～84	0～84	0～84	0～84	0～84	0～84	[DEG]
	20	9	5	9	8	5	5	8	8	5	5	7	5	4	
	重荷重装置	50t	35t	50t	50t	35t	35t	50t	50t	35t	35t	50t	35t	35t	

m	27.7	27.7	27.7	31.2	31.2	31.2	34.7	34.7	34.7	38.2	38.2	41.7	41.7	45.2	48.0	m
1.6																1.6
2.0																2.0
2.5	25.00	25.00	18.40													2.5
3.0	25.00	25.00	17.60	20.00	20.00	16.70										3.0
3.5	25.00	25.00	16.90	20.00	19.80	16.10	18.40	15.00	14.70							3.5
4.0	25.00	25.00	16.20	20.00	19.20	15.60	18.40	15.00	14.70	15.00	12.50					4.0
4.5	25.00	25.00	15.60	20.00	18.60	15.10	18.40	14.90	14.40	15.00	12.50					4.5
5.0	25.00	25.00	14.80	20.00	18.10	14.60	18.40	14.50	14.10	15.00	12.50	12.10	11.00			5.0
5.5	25.00	25.00	14.00	20.00	17.60	14.20	18.40	14.20	13.70	15.00	12.50	12.10	11.00	9.70	7.50	5.5
6.0	24.90	24.90	13.30	20.00	17.10	13.60	18.40	13.80	13.40	15.00	12.50	12.10	11.00	9.70	7.50	6.0
6.5	24.00	24.10	12.70	20.00	16.40	13.00	18.40	13.40	13.00	15.00	12.50	12.10	11.00	9.70	7.50	6.5
7.0	22.90	23.20	12.10	20.00	15.80	12.30	18.10	13.00	12.70	15.00	12.20	12.10	11.00	9.70	7.50	7.0
8.0	21.00	21.70	11.10	19.20	14.70	11.30	16.80	12.40	11.90	14.90	11.70	12.10	11.00	9.70	7.50	8.0
9.0	19.30	20.40	10.30	18.00	13.70	10.30	15.60	11.60	11.00	14.10	11.20	12.10	10.90	9.70	7.50	9.0
10.0	17.80	19.20	9.55	16.80	12.90	9.55	14.50	10.90	10.20	13.20	10.60	11.90	10.60	9.70	7.50	10.0
11.0	16.60	18.10	8.90	15.60	12.10	8.85	13.60	10.20	9.50	12.40	9.95	11.30	10.20	9.70	7.50	11.0
12.0	15.50	17.10	8.35	14.60	11.40	8.25	12.80	9.65	8.90	11.60	9.35	10.70	9.65	9.60	7.50	12.0
14.0	13.10	13.90	7.40	12.90	10.30	7.25	11.40	8.65	7.90	10.30	8.25	9.55	8.65	8.85	7.15	14.0
16.0	10.10	10.90	6.60	10.60	9.40	6.45	10.30	7.80	7.05	9.30	7.35	8.60	7.75	8.10	6.50	16.0
18.0	8.10	8.85	6.00	8.55	8.60	5.80	8.55	7.15	6.35	8.45	6.55	7.80	7.00	7.35	5.95	18.0
20.0	6.55	7.25	5.50	7.00	7.60	5.25	6.95	6.55	5.80	7.10	5.95	7.10	6.35	6.70	5.30	20.0
21.0	5.95	6.65	5.25	6.35	6.95	5.00	6.35	6.30	5.55	6.50	5.65	6.65	6.05	6.40	5.00	21.0
22.0	5.40	6.10	5.05	5.80	6.40	4.75	5.80	6.05	5.30	5.90	5.40	6.10	5.80	6.15	4.75	22.0
24.0	4.50	5.15	4.70	4.85	5.45	4.40	4.85	5.60	4.90	4.95	4.95	5.15	5.35	5.35	4.30	24.0
26.0				4.10	4.70	4.05	4.05	4.85	4.50	4.20	4.55	4.35	4.80	4.55	3.85	26.0
28.0				3.50	4.05	3.75	3.45	4.20	4.20	3.55	4.20	3.70	4.15	3.90	3.50	28.0
30.0							2.95	3.65	3.90	3.00	3.70	3.15	3.60	3.35	3.20	30.0
31.0							2.70	3.45	3.65	2.80	3.50	2.95	3.35	3.15	3.05	31.0
32.0										2.55	3.25	2.70	3.15	2.90	2.90	32.0
34.0										2.15	2.85	2.30	2.75	2.50	2.50	34.0
35.0										2.00	2.70	2.10	2.55	2.30	2.30	35.0
36.0												1.95	2.40	2.15	2.15	36.0
38.0												1.65	2.10	1.85	1.80	38.0
40.0														1.55	1.55	40.0
42.0														1.35	1.30	42.0
44.0															1.10	44.0
1	92	46	0	92	46	0	92	46	0	92	0	92	46	92	100	1
2	46	46	0	46	46	0	92	46	46	92	92	92	92	92	100	2
3	46	46	46	46	46	92	46	46	92	92	92	92	92	92	100	3
4	46	46	92	46	46	92	46	92	92	46	92	92	92	92	100	4
5	0	46	92	46	92	92	46	92	92	46	92	46	92	92	100	5
ID	29	15	6	16	17	7	19	18	8	20	9	21	10	11	22	ID
t	20.1	22.2	17.0	20.0	20.0	16.7	18.4	15.0	14.7	15.0	12.5	12.1	11.0	9.7	7.5	t
[DEG]	0～84	0～84	0～84	0～84	0～84	0～84	0～84	0～84	0～84	0～84	0～84	0～84	0～84	0～84	0～84	[DEG]
	5	5	4	4	4	4	4	3	3	3	3	3	3	3	3	
	35t	35t	35t	35t	35t	35t	35t	35t	35t	35t	35t	35t	35t	35t	35t	

ブーム

MB		4.0 t	7.8m	360 °	JPN

m	10.2	13.7	13.7	17.2	17.2	17.2	17.2	20.7	20.7	20.7	20.7	24.2	24.2	24.2	m
1.6	75.00														1.6
2.0	75.00	45.00	25.00	45.00	40.00	25.00	21.60	40.00	40.00	25.00	23.00	35.00	25.00	19.90	2.0
2.5	70.90	45.00	25.00	45.00	40.00	25.00	19.90	40.00	40.00	25.00	21.40	35.00	25.00	18.90	2.5
3.0	63.60	45.00	25.00	45.00	40.00	25.00	18.50	40.00	40.00	25.00	20.10	35.00	25.00	17.90	3.0
3.5	57.40	45.00	24.10	45.00	40.00	25.00	17.30	40.00	40.00	25.00	18.90	35.00	25.00	16.80	3.5
4.0	52.10	45.00	22.80	42.90	40.00	25.00	16.20	38.60	40.00	25.00	17.70	33.80	25.00	15.70	4.0
4.5	47.60	45.00	21.70	40.20	40.00	23.80	15.20	36.30	40.00	25.00	16.60	32.40	25.00	14.70	4.5
5.0	43.60	43.50	20.60	37.70	40.00	22.50	14.40	34.30	39.50	24.70	15.70	30.60	25.00	13.90	5.0
5.5	40.20	40.10	19.70	35.50	40.00	21.30	13.60	32.50	37.60	23.50	14.80	28.90	24.90	13.10	5.5
6.0	37.20	37.10	18.90	33.60	37.30	20.30	12.90	30.90	35.90	22.40	14.10	27.40	23.90	12.40	6.0
6.5	34.60	34.40	18.10	31.80	34.70	19.30	12.30	29.40	34.40	21.50	13.40	26.10	23.00	11.80	6.5
7.0	32.30	32.10	17.40	30.20	32.30	18.50	11.70	28.00	32.60	20.60	12.70	24.90	22.10	11.20	7.0
8.0		27.70	16.20	27.40	27.90	16.90	10.70	25.40	28.30	19.00	11.60	22.70	20.50	10.20	8.0
9.0		23.40	15.20	23.10	23.70	15.60	9.95	23.20	24.20	17.50	10.70	20.90	19.20	9.40	9.0
10.0		19.00	14.50	18.70	19.40	14.60	9.20	19.10	19.90	16.30	9.95	19.30	18.00	8.65	10.0
11.0				15.40	16.10	13.60	8.60	15.80	16.50	15.20	9.25	16.20	16.80	8.05	11.0
12.0				13.00	13.60	12.80	8.10	13.30	14.00	14.20	8.65	13.70	15.40	7.50	12.0
14.0				9.60	10.10	11.60	7.30	9.85	10.50	11.90	7.70	10.20	11.80	6.60	14.0
16.0								7.50	8.15	9.45	6.90	7.90	9.35	5.90	16.0
18.0												6.20	7.60	5.30	18.0
20.0												4.95	6.30	4.85	20.0
21.0												4.50	5.80	4.65	21.0
22.0															22.0
24.0															24.0
26.0															26.0
28.0															28.0
30.0															30.0
31.0															31.0
32.0															32.0
34.0															34.0
35.0															35.0
36.0															36.0
38.0															38.0
40.0															40.0
42.0															42.0
44.0															44.0
1	0	46	0	92	46	0	0	92	46	0	0	92	0	0	1
2	0	0	0	0	46	0	0	46	46	0	0	46	46	0	2
3	0	0	0	0	0	0	0	0	46	46	0	46	46	0	3
4	0	0	0	0	0	46	0	0	0	46	46	0	46	92	4
5	0	0	46	0	0	46	92	0	0	46	92	0	46	92	5
ID	1	23	2	24	25	12	3	26	27	13	4	28	14	5	ID
t	20.7	24.3	19.9	20.5	24.0	19.1	17.8	20.6	23.6	18.0	18.8	20.5	24.2	17.3	t
[DEG]	0～84	0～84	0～84	0～84	0～84	0～84	0～84	0～84	0～84	0～84	0～84	0～84	0～84	0～84	[DEG]
	20	9	5	9	8	5	5	8	8	5	5	7	5	4	
	重荷重装置	50t	35t	50t	50t	35t	35t	50t	50t	35t	35t	50t	35t	35t	

m	27.7	27.7	27.7	31.2	31.2	31.2	34.7	34.7	34.7	38.2	38.2	41.7	41.7	45.2	48.0	m
1.6																1.6
2.0																2.0
2.5	25.00	25.00	18.40													2.5
3.0	25.00	25.00	17.60	20.00	20.00	16.70										3.0
3.5	25.00	25.00	16.90	20.00	19.80	16.10	18.40	15.00	14.70							3.5
4.0	25.00	25.00	16.20	20.00	19.20	15.60	18.40	15.00	14.70	15.00	12.50					4.0
4.5	25.00	25.00	15.60	20.00	18.60	15.10	18.40	14.90	14.40	15.00	12.50					4.5
5.0	25.00	25.00	14.80	20.00	18.10	14.60	18.40	14.50	14.10	15.00	12.50	12.10	11.00			5.0
5.5	25.00	25.00	14.00	20.00	17.60	14.20	18.40	14.20	13.70	15.00	12.50	12.10	11.00	9.70	7.50	5.5
6.0	24.90	24.90	13.30	20.00	17.10	13.60	18.40	13.80	13.40	15.00	12.50	12.10	11.00	9.70	7.50	6.0
6.5	24.00	24.10	12.70	20.00	16.40	13.00	18.40	13.40	13.00	15.00	12.50	12.10	11.00	9.70	7.50	6.5
7.0	22.90	23.20	12.10	20.00	15.80	12.30	18.10	13.00	12.70	15.00	12.20	12.10	11.00	9.70	7.50	7.0
8.0	21.00	21.70	11.10	19.20	14.70	11.30	16.80	12.40	11.90	14.90	11.70	12.10	11.00	9.70	7.50	8.0
9.0	19.30	20.40	10.30	18.00	13.70	10.30	15.60	11.60	11.00	14.10	11.20	12.10	10.90	9.70	7.50	9.0
10.0	17.80	19.20	9.55	16.80	12.90	9.55	14.50	10.90	10.20	13.20	10.60	11.90	10.60	9.70	7.50	10.0
11.0	16.60	17.70	8.90	15.60	12.10	8.85	13.60	10.20	9.50	12.40	9.95	11.30	10.20	9.70	7.50	11.0
12.0	14.30	15.10	8.35	14.60	11.40	8.25	12.80	9.65	8.90	11.60	9.35	10.70	9.65	9.60	7.50	12.0
14.0	10.70	11.50	7.40	11.20	10.30	7.25	11.20	8.65	7.90	10.30	8.25	9.55	8.65	8.85	7.15	14.0
16.0	8.35	9.05	6.60	8.80	9.40	6.45	8.80	7.80	7.05	8.95	7.35	8.60	7.75	8.10	6.50	16.0
18.0	6.65	7.35	6.00	7.05	7.70	5.80	7.05	7.15	6.35	7.20	6.55	7.40	7.00	7.35	5.95	18.0
20.0	5.35	6.05	5.50	5.75	6.35	5.25	5.75	6.55	5.80	5.90	5.95	6.05	6.35	6.30	5.30	20.0
21.0	4.85	5.50	5.25	5.25	5.85	5.00	5.20	6.00	5.55	5.35	5.65	5.50	5.95	5.75	5.00	21.0
22.0	4.35	5.05	5.05	4.75	5.35	4.75	4.75	5.50	5.30	4.85	5.40	5.05	5.45	5.25	4.75	22.0
24.0	3.60	4.25	4.70	3.95	4.55	4.40	3.95	4.70	4.90	4.05	4.75	4.20	4.65	4.40	4.30	24.0
26.0				3.30	3.85	4.05	3.30	4.00	4.25	3.40	4.10	3.55	3.95	3.75	3.75	26.0
28.0				2.80	3.35	3.75	2.75	3.45	3.70	2.85	3.55	3.00	3.40	3.20	3.20	28.0
30.0							2.25	3.00	3.25	2.35	3.05	2.55	2.95	2.70	2.70	30.0
31.0							2.05	2.80	3.05	2.15	2.85	2.30	2.75	2.50	2.50	31.0
32.0										1.95	2.65	2.10	2.55	2.30	2.30	32.0
34.0										1.60	2.30	1.75	2.20	1.95	1.95	34.0
35.0										1.45	2.20	1.60	2.05	1.80	1.80	35.0
36.0												1.45	1.85	1.60	1.60	36.0
38.0												1.15	1.60	1.35	1.35	38.0
40.0														1.10	1.10	40.0
42.0														0.90	0.85	42.0
44.0															0.70	44.0
1	92	46	0	92	46	0	92	46	0	92	0	92	46	92	100	1
2	46	46	0	46	46	0	92	46	46	92	92	92	92	92	100	2
3	46	46	46	46	46	92	46	46	92	92	92	92	92	92	100	3
4	46	46	92	46	46	92	46	92	92	46	92	92	92	92	100	4
5	0	46	92	46	92	92	46	92	92	46	92	46	92	92	100	5
ID	29	15	6	16	17	7	19	18	8	20	9	21	10	11	22	ID
t	20.1	22.2	17.0	20.0	20.0	16.7	18.4	15.0	14.7	15.0	12.5	12.1	11.0	9.7	7.5	t
[DEG]	0～84	0～84	0～84	0～84	0～84	0～84	0～84	0～84	0～84	0～84	0～84	0～84	0～84	0～84	0～84	[DEG]
	5	5	4	4	4	4	4	3	3	3	3	3	3	3	3	
	35t	35t	35t	35t	35t	35t	35t	35t	35t	35t	35t	35t	35t	35t	35t	

MB		4.0 t	7.6m	360 °	JPN

m	10.2	13.7	13.7	17.2	17.2	17.2	17.2	20.7	20.7	20.7	20.7	24.2	24.2	24.2	m
1.6	75.00														1.6
2.0	75.00	45.00	25.00	45.00	40.00	25.00	21.60	40.00	40.00	25.00	23.00	35.00	25.00	19.90	2.0
2.5	70.40	45.00	25.00	45.00	40.00	25.00	19.90	40.00	40.00	25.00	21.40	35.00	25.00	18.90	2.5
3.0	63.00	45.00	25.00	45.00	40.00	25.00	18.50	40.00	40.00	25.00	20.10	35.00	25.00	17.90	3.0
3.5	56.80	45.00	24.10	45.00	40.00	25.00	17.30	40.00	40.00	25.00	18.90	35.00	25.00	16.80	3.5
4.0	51.60	45.00	22.80	42.90	40.00	25.00	16.20	38.60	40.00	25.00	17.70	33.80	25.00	15.70	4.0
4.5	47.10	45.00	21.70	40.20	40.00	23.80	15.20	36.30	40.00	25.00	16.60	32.40	25.00	14.70	4.5
5.0	43.20	43.00	20.60	37.70	40.00	22.50	14.40	34.30	39.50	24.70	15.70	30.60	25.00	13.90	5.0
5.5	39.80	39.60	19.70	35.50	39.90	21.30	13.60	32.50	37.60	23.50	14.80	28.90	24.90	13.10	5.5
6.0	36.80	36.70	18.90	33.60	36.90	20.30	12.90	30.90	35.90	22.40	14.10	27.40	23.90	12.40	6.0
6.5	34.20	34.00	18.10	31.80	34.20	19.30	12.30	29.40	34.40	21.50	13.40	26.10	23.00	11.80	6.5
7.0	31.90	31.70	17.40	30.20	31.90	18.50	11.70	28.00	32.20	20.60	12.70	24.90	22.10	11.20	7.0
8.0		27.70	16.20	27.40	27.90	16.90	10.70	25.40	28.20	19.00	11.60	22.70	20.50	10.20	8.0
9.0		22.50	15.20	22.20	22.90	15.60	9.95	22.50	23.40	17.50	10.70	20.90	19.20	9.40	9.0
10.0		18.20	14.50	17.80	18.50	14.60	9.20	18.20	19.00	16.30	9.95	18.70	18.00	8.65	10.0
11.0				14.70	15.40	13.60	8.60	15.10	15.80	15.20	9.25	15.50	16.80	8.05	11.0
12.0				12.40	13.00	12.80	8.10	12.70	13.40	14.20	8.65	13.10	14.80	7.50	12.0
14.0				9.15	9.70	11.30	7.30	9.40	10.00	11.40	7.70	9.80	11.30	6.60	14.0
16.0								7.20	7.80	9.10	6.90	7.55	9.00	5.90	16.0
18.0												5.90	7.30	5.30	18.0
20.0												4.70	6.05	4.85	20.0
21.0												4.25	5.55	4.65	21.0
22.0															22.0
24.0															24.0
26.0															26.0
28.0															28.0
30.0															30.0
31.0															31.0
32.0															32.0
34.0															34.0
35.0															35.0
36.0															36.0
38.0															38.0
40.0															40.0
42.0															42.0
44.0															44.0
1	0	46	0	92	46	0	0	92	46	0	0	92	0	0	1
2	0	0	0	0	46	0	0	46	46	0	0	46	46	0	2
3	0	0	0	0	0	0	0	0	46	46	0	46	46	0	3
4	0	0	0	0	0	46	0	0	0	46	46	0	46	92	4
5	0	0	46	0	0	46	92	0	0	46	92	0	46	92	5
ID	1	23	2	24	25	12	3	26	27	13	4	28	14	5	ID
t	20.7	24.3	19.9	20.5	24.0	19.1	17.8	20.6	23.6	18.0	18.8	20.5	24.2	17.3	t
[DEG]	0～84	0～84	0～84	0～84	0～84	0～84	0～84	0～84	0～84	0～84	0～84	0～84	0～84	0～84	[DEG]
	20	9	5	9	8	5	5	8	8	5	5	7	5	4	
	重荷重装置	50t	35t	50t	50t	35t	35t	50t	50t	35t	35t	50t	35t	35t	

m	27.7	27.7	27.7	31.2	31.2	31.2	34.7	34.7	34.7	38.2	38.2	41.7	41.7	45.2	48.0	m
1.6																1.6
2.0																2.0
2.5	25.00	25.00	18.40													2.5
3.0	25.00	25.00	17.60	20.00	20.00	16.70										3.0
3.5	25.00	25.00	16.90	20.00	19.80	16.10	18.40	15.00	14.70							3.5
4.0	25.00	25.00	16.20	20.00	19.20	15.60	18.40	15.00	14.70	15.00	12.50					4.0
4.5	25.00	25.00	15.60	20.00	18.60	15.10	18.40	14.90	14.40	15.00	12.50					4.5
5.0	25.00	25.00	14.80	20.00	18.10	14.60	18.40	14.50	14.10	15.00	12.50	12.10	11.00			5.0
5.5	25.00	25.00	14.00	20.00	17.60	14.20	18.40	14.20	13.70	15.00	12.50	12.10	11.00	9.70	7.50	5.5
6.0	24.90	24.90	13.30	20.00	17.10	13.60	18.40	13.80	13.40	15.00	12.50	12.10	11.00	9.70	7.50	6.0
6.5	24.00	24.10	12.70	20.00	16.40	13.00	18.40	13.40	13.00	15.00	12.50	12.10	11.00	9.70	7.50	6.5
7.0	22.90	23.20	12.10	20.00	15.80	12.30	18.10	13.00	12.70	15.00	12.20	12.10	11.00	9.70	7.50	7.0
8.0	21.00	21.70	11.10	19.20	14.70	11.30	16.80	12.40	11.90	14.90	11.70	12.10	11.00	9.70	7.50	8.0
9.0	19.30	20.40	10.30	18.00	13.70	10.30	15.60	11.60	11.00	14.10	11.20	12.10	10.90	9.70	7.50	9.0
10.0	17.80	19.20	9.55	16.80	12.90	9.55	14.50	10.90	10.20	13.20	10.60	11.90	10.60	9.70	7.50	10.0
11.0	16.10	17.00	8.90	15.60	12.10	8.85	13.60	10.20	9.50	12.40	9.95	11.30	10.20	9.70	7.50	11.0
12.0	13.70	14.50	8.35	14.20	11.40	8.25	12.80	9.65	8.90	11.60	9.35	10.70	9.65	9.60	7.50	12.0
14.0	10.30	11.00	7.40	10.70	10.30	7.25	10.70	8.65	7.90	10.30	8.25	9.55	8.65	8.85	7.15	14.0
16.0	8.00	8.70	6.60	8.45	9.10	6.45	8.45	7.80	7.05	8.60	7.35	8.60	7.75	8.10	6.50	16.0
18.0	6.35	7.05	6.00	6.75	7.40	5.80	6.75	7.15	6.35	6.90	6.55	7.10	7.00	7.30	5.95	18.0
20.0	5.10	5.80	5.50	5.50	6.10	5.25	5.50	6.30	5.80	5.65	5.95	5.80	6.25	6.00	5.30	20.0
21.0	4.60	5.25	5.25	5.00	5.60	5.00	5.00	5.75	5.55	5.10	5.65	5.30	5.75	5.50	5.00	21.0
22.0	4.15	4.80	5.05	4.55	5.15	4.75	4.55	5.30	5.30	4.65	5.40	4.80	5.25	5.05	4.75	22.0
24.0	3.40	4.05	4.70	3.75	4.35	4.40	3.75	4.50	4.75	3.85	4.55	4.05	4.45	4.25	4.25	24.0
26.0				3.15	3.70	4.05	3.10	3.85	4.10	3.25	3.90	3.40	3.80	3.60	3.60	26.0
28.0				2.65	3.20	3.60	2.60	3.30	3.55	2.70	3.35	2.85	3.25	3.05	3.05	28.0
30.0							2.10	2.85	3.10	2.25	2.90	2.40	2.80	2.55	2.55	30.0
31.0							1.95	2.65	2.90	2.00	2.70	2.20	2.60	2.35	2.35	31.0
32.0										1.80	2.55	2.00	2.40	2.20	2.20	32.0
34.0										1.45	2.20	1.60	2.05	1.80	1.80	34.0
35.0										1.35	2.05	1.45	1.90	1.65	1.65	35.0
36.0												1.30	1.75	1.50	1.50	36.0
38.0												1.05	1.50	1.25	1.25	38.0
40.0														1.00	1.00	40.0
42.0														0.80	0.80	42.0
44.0															0.60	44.0
1	92	46	0	92	46	0	92	46	0	92	0	92	46	92	100	1
2	46	46	0	46	46	0	92	46	46	92	92	92	92	92	100	2
3	46	46	46	46	46	92	46	46	92	92	92	92	92	92	100	3
4	46	46	92	46	46	92	46	92	92	46	92	92	92	92	100	4
5	0	46	92	46	92	92	46	92	92	46	92	46	92	92	100	5
ID	29	15	6	16	17	7	19	18	8	20	9	21	10	11	22	ID
t	20.1	22.2	17.0	20.0	20.0	16.7	18.4	15.0	14.7	15.0	12.5	12.1	11.0	9.7	7.5	t
[DEG]	0～84	0～84	0～84	0～84	0～84	0～84	0～84	0～84	0～84	0～84	0～84	0～84	0～84	0～84	0～84	[DEG]
	5	5	4	4	4	4	4	3	3	3	3	3	3	3	3	
	35t	35t	35t	35t	35t	35t	35t	35t	35t	35t	35t	35t	35t	35t	35t	

ブーム

MB		4.0 t	7.2m	360 °	JPN

m	10.2	13.7	13.7	17.2	17.2	17.2	17.2	20.7	20.7	20.7	20.7	24.2	24.2	24.2	m
1.6	75.00														1.6
2.0	75.00	45.00	25.00	45.00	40.00	25.00	21.60	40.00	40.00	25.00	23.00	35.00	25.00	19.90	2.0
2.5	69.30	45.00	25.00	45.00	40.00	25.00	19.90	40.00	40.00	25.00	21.40	35.00	25.00	18.90	2.5
3.0	61.90	45.00	25.00	45.00	40.00	25.00	18.50	40.00	40.00	25.00	20.10	35.00	25.00	17.90	3.0
3.5	55.70	45.00	24.10	45.00	40.00	25.00	17.30	40.00	40.00	25.00	18.90	35.00	25.00	16.80	3.5
4.0	50.50	45.00	22.80	42.90	40.00	25.00	16.20	38.60	40.00	25.00	17.70	33.80	25.00	15.70	4.0
4.5	46.00	45.00	21.70	40.20	40.00	23.80	15.20	36.30	40.00	25.00	16.60	32.40	25.00	14.70	4.5
5.0	42.20	42.00	20.60	37.70	40.00	22.50	14.40	34.30	39.50	24.70	15.70	30.60	25.00	13.90	5.0
5.5	38.80	38.70	19.70	35.50	38.90	21.30	13.60	32.50	37.60	23.50	14.80	28.90	24.90	13.10	5.5
6.0	35.90	35.70	18.90	33.60	35.90	20.30	12.90	30.90	35.90	22.40	14.10	27.40	23.90	12.40	6.0
6.5	33.30	33.10	18.10	31.80	33.30	19.30	12.30	29.40	33.60	21.50	13.40	26.10	23.00	11.80	6.5
7.0	31.00	30.80	17.40	30.20	31.00	18.50	11.70	28.00	31.30	20.60	12.70	24.90	22.10	11.20	7.0
8.0		26.00	16.20	25.70	26.50	16.90	10.70	25.40	27.10	19.00	11.60	22.70	20.50	10.20	8.0
9.0		20.40	15.20	20.10	20.80	15.60	9.95	20.50	21.30	17.50	10.70	20.90	19.20	9.40	9.0
10.0		16.60	14.50	16.30	16.90	14.60	9.20	16.60	17.40	16.30	9.95	17.10	18.00	8.65	10.0
11.0				13.50	14.10	13.60	8.60	13.80	14.50	15.20	9.25	14.20	16.00	8.05	11.0
12.0				11.30	11.90	12.80	8.10	11.60	12.30	13.80	8.65	12.00	13.70	7.50	12.0
14.0				8.35	8.90	10.50	7.30	8.60	9.25	10.60	7.70	8.95	10.50	6.60	14.0
16.0								6.55	7.15	8.40	6.90	6.90	8.30	5.90	16.0
18.0												5.40	6.75	5.30	18.0
20.0												4.25	5.60	4.85	20.0
21.0												3.80	5.10	4.65	21.0
22.0															22.0
24.0															24.0
26.0															26.0
28.0															28.0
30.0															30.0
31.0															31.0
32.0															32.0
34.0															34.0
35.0															35.0
36.0															36.0
38.0															38.0
40.0															40.0
42.0															42.0
44.0															44.0
1	0	46	0	92	46	0	0	92	46	0	0	92	0	0	1
2	0	0	0	0	46	0	0	46	46	0	0	46	46	0	2
3	0	0	0	0	0	0	0	0	46	46	0	46	46	0	3
4	0	0	0	0	0	46	0	0	0	46	46	0	46	92	4
5	0	0	46	0	0	46	92	0	0	46	92	0	46	92	5
ID	1	23	2	24	25	12	3	26	27	13	4	28	14	5	ID
t	20.7	24.3	19.9	20.5	24.0	19.1	17.8	20.6	23.6	18.0	18.8	20.5	24.2	17.3	t
[DEG]	0～84	0～84	0～84	0～84	0～84	0～84	0～84	0～84	0～84	0～84	0～84	0～84	0～84	0～84	[DEG]
	20	9	5	9	8	5	5	8	8	5	5	7	5	4	
	重荷重装置	50t	35t	50t	50t	35t	35t	50t	50t	35t	35t	50t	35t	35t	

m	27.7	27.7	27.7	31.2	31.2	31.2	34.7	34.7	34.7	38.2	38.2	41.7	41.7	45.2	48.0	m
1.6																1.6
2.0																2.0
2.5	25.00	25.00	18.40													2.5
3.0	25.00	25.00	17.60	20.00	20.00	16.70										3.0
3.5	25.00	25.00	16.90	20.00	19.80	16.10	18.40	15.00	14.70							3.5
4.0	25.00	25.00	16.20	20.00	19.20	15.60	18.40	15.00	14.70	15.00	12.50					4.0
4.5	25.00	25.00	15.60	20.00	18.60	15.10	18.40	14.90	14.40	15.00	12.50					4.5
5.0	25.00	25.00	14.80	20.00	18.10	14.60	18.40	14.50	14.10	15.00	12.50	12.10	11.00			5.0
5.5	25.00	25.00	14.00	20.00	17.60	14.20	18.40	14.20	13.70	15.00	12.50	12.10	11.00	9.70	7.50	5.5
6.0	24.90	24.90	13.30	20.00	17.10	13.60	18.40	13.80	13.40	15.00	12.50	12.10	11.00	9.70	7.50	6.0
6.5	24.00	24.10	12.70	20.00	16.40	13.00	18.40	13.40	13.00	15.00	12.50	12.10	11.00	9.70	7.50	6.5
7.0	22.90	23.20	12.10	20.00	15.80	12.30	18.10	13.00	12.70	15.00	12.20	12.10	11.00	9.70	7.50	7.0
8.0	21.00	21.70	11.10	19.20	14.70	11.30	16.80	12.40	11.90	14.90	11.70	12.10	11.00	9.70	7.50	8.0
9.0	19.30	20.40	10.30	18.00	13.70	10.30	15.60	11.60	11.00	14.10	11.20	12.10	10.90	9.70	7.50	9.0
10.0	17.70	18.60	9.55	16.80	12.90	9.55	14.50	10.90	10.20	13.20	10.60	11.90	10.60	9.70	7.50	10.0
11.0	14.80	15.60	8.90	15.30	12.10	8.85	13.60	10.20	9.50	12.40	9.95	11.30	10.20	9.70	7.50	11.0
12.0	12.60	13.40	8.35	13.10	11.40	8.25	12.80	9.65	8.90	11.60	9.35	10.70	9.65	9.60	7.50	12.0
14.0	9.45	10.20	7.40	9.95	10.30	7.25	9.90	8.65	7.90	10.10	8.25	9.55	8.65	8.85	7.15	14.0
16.0	7.30	8.05	6.60	7.75	8.40	6.45	7.75	7.80	7.05	7.90	7.35	8.10	7.75	8.10	6.50	16.0
18.0	5.80	6.50	6.00	6.20	6.85	5.80	6.20	7.00	6.35	6.35	6.55	6.55	7.00	6.75	5.95	18.0
20.0	4.65	5.30	5.50	5.05	5.65	5.25	5.05	5.80	5.80	5.15	5.90	5.35	5.80	5.55	5.30	20.0
21.0	4.15	4.85	5.25	4.55	5.15	5.00	4.55	5.35	5.55	4.70	5.40	4.85	5.30	5.05	5.00	21.0
22.0	3.75	4.40	5.05	4.15	4.70	4.75	4.10	4.90	5.15	4.25	4.95	4.40	4.85	4.60	4.60	22.0
24.0	3.05	3.70	4.50	3.40	3.95	4.40	3.40	4.15	4.40	3.50	4.20	3.65	4.10	3.85	3.85	24.0
26.0				2.80	3.35	3.80	2.80	3.50	3.75	2.90	3.60	3.05	3.45	3.25	3.25	26.0
28.0				2.30	2.90	3.30	2.30	3.00	3.25	2.40	3.05	2.55	2.95	2.75	2.75	28.0
30.0							1.85	2.60	2.80	1.95	2.65	2.10	2.50	2.30	2.30	30.0
31.0							1.65	2.40	2.65	1.75	2.45	1.90	2.35	2.10	2.10	31.0
32.0										1.55	2.30	1.70	2.15	1.90	1.90	32.0
34.0										1.25	1.95	1.40	1.80	1.55	1.55	34.0
35.0										1.10	1.80	1.25	1.65	1.40	1.40	35.0
36.0												1.10	1.50	1.30	1.25	36.0
38.0												0.85	1.30	1.00	1.00	38.0
40.0														0.80	0.80	40.0
42.0														0.60	0.60	42.0
44.0																44.0
1	92	46	0	92	46	0	92	46	0	92	0	92	46	92	100	1
2	46	46	0	46	46	0	92	46	46	92	92	92	92	92	100	2
3	46	46	46	46	46	92	46	46	92	92	92	92	92	92	100	3
4	46	46	92	46	46	92	46	92	92	46	92	92	92	92	100	4
5	0	46	92	46	92	92	46	92	92	46	92	46	92	92	100	5
ID	29	15	6	16	17	7	19	18	8	20	9	21	10	11	22	ID
t	20.1	22.2	17.0	20.0	20.0	16.7	18.4	15.0	14.7	15.0	12.5	12.1	11.0	9.7	7.5	t
[DEG]	0～84	0～84	0～84	0～84	0～84	0～84	0～84	0～84	0～84	0～84	0～84	0～84	0～84	0～84	0～84	[DEG]
	5	5	4	4	4	4	4	3	3	3	3	3	3	3	3	
	35t	35t	35t	35t	35t	35t	35t	35t	35t	35t	35t	35t	35t	35t	35t	

MB		4.0 t	6.4m	360 °	JPN

m	10.2	13.7	13.7	17.2	17.2	17.2	17.2	20.7	20.7	20.7	20.7	24.2	24.2	24.2	m
1.6	75.00														1.6
2.0	75.00	45.00	25.00	45.00	40.00	25.00	21.60	40.00	40.00	25.00	23.00	35.00	25.00	19.90	2.0
2.5	66.80	45.00	25.00	45.00	40.00	25.00	19.90	40.00	40.00	25.00	21.40	35.00	25.00	18.90	2.5
3.0	59.40	45.00	25.00	45.00	40.00	25.00	18.50	40.00	40.00	25.00	20.10	35.00	25.00	17.90	3.0
3.5	53.30	45.00	24.10	45.00	40.00	25.00	17.30	40.00	40.00	25.00	18.90	35.00	25.00	16.80	3.5
4.0	48.10	45.00	22.80	42.90	40.00	25.00	16.20	38.60	40.00	25.00	17.70	33.80	25.00	15.70	4.0
4.5	43.70	43.60	21.70	40.20	40.00	23.80	15.20	36.30	40.00	25.00	16.60	32.40	25.00	14.70	4.5
5.0	40.00	39.80	20.60	37.70	40.00	22.50	14.40	34.30	39.50	24.70	15.70	30.60	25.00	13.90	5.0
5.5	36.70	36.60	19.70	35.50	36.80	21.30	13.60	32.50	37.10	23.50	14.80	28.90	24.90	13.10	5.5
6.0	33.90	33.70	18.90	33.60	33.90	20.30	12.90	30.90	34.20	22.40	14.10	27.40	23.90	12.40	6.0
6.5	31.40	31.20	18.10	31.00	31.40	19.30	12.30	29.40	31.70	21.50	13.40	26.10	23.00	11.80	6.5
7.0	28.20	27.80	17.40	27.50	28.30	18.50	11.70	27.70	28.80	20.60	12.70	24.90	22.10	11.20	7.0
8.0		21.10	16.20	20.80	21.50	16.90	10.70	21.20	22.00	19.00	11.60	21.70	20.50	10.20	8.0
9.0		16.70	15.20	16.40	17.10	15.60	9.95	16.80	17.60	17.50	10.70	17.20	19.10	9.40	9.0
10.0		13.60	14.50	13.30	13.90	14.60	9.20	13.70	14.40	15.90	9.95	14.10	15.80	8.65	10.0
11.0				11.00	11.60	13.40	8.60	11.30	12.00	13.50	9.25	11.80	13.40	8.05	11.0
12.0				9.30	9.85	11.50	8.10	9.60	10.20	11.60	8.65	10.00	11.50	7.50	12.0
14.0				6.80	7.30	8.85	7.30	7.00	7.65	8.95	7.70	7.40	8.85	6.60	14.0
16.0								5.30	5.90	7.10	6.90	5.60	7.00	5.90	16.0
18.0												4.35	5.65	5.30	18.0
20.0												3.35	4.65	4.85	20.0
21.0												2.95	4.25	4.65	21.0
22.0															22.0
24.0															24.0
26.0															26.0
28.0															28.0
30.0															30.0
31.0															31.0
32.0															32.0
34.0															34.0
35.0															35.0
36.0															36.0
38.0															38.0
40.0															40.0
42.0															42.0
44.0															44.0
1	0	46	0	92	46	0	0	92	46	0	0	92	0	0	1
2	0	0	0	0	46	0	0	46	46	0	0	46	46	0	2
3	0	0	0	0	0	0	0	0	46	46	0	46	46	0	3
4	0	0	0	0	0	46	0	0	0	46	46	0	46	92	4
5	0	0	46	0	0	46	92	0	0	46	92	0	46	92	5
ID	1	23	2	24	25	12	3	26	27	13	4	28	14	5	ID
t	20.7	24.3	19.9	20.5	24.0	19.1	17.8	20.6	23.6	18.0	18.8	20.5	24.2	17.3	t
[DEG]	0～84	0～84	0～84	0～84	0～84	0～84	0～84	0～84	0～84	0～84	0～84	0～84	0～84	0～84	[DEG]
	20	9	5	9	8	5	5	8	8	5	5	7	5	4	
	重荷重装置	50t	35t	50t	50t	35t	35t	50t	50t	35t	35t	50t	35t	35t	

m	27.7	27.7	27.7	31.2	31.2	31.2	34.7	34.7	34.7	38.2	38.2	41.7	41.7	45.2	48.0	m
1.6																1.6
2.0																2.0
2.5	25.00	25.00	18.40													2.5
3.0	25.00	25.00	17.60	20.00	20.00	16.70										3.0
3.5	25.00	25.00	16.90	20.00	19.80	16.10	18.40	15.00	14.70							3.5
4.0	25.00	25.00	16.20	20.00	19.20	15.60	18.40	15.00	14.70	15.00	12.50					4.0
4.5	25.00	25.00	15.60	20.00	18.60	15.10	18.40	14.90	14.40	15.00	12.50					4.5
5.0	25.00	25.00	14.80	20.00	18.10	14.60	18.40	14.50	14.10	15.00	12.50	12.10	11.00			5.0
5.5	25.00	25.00	14.00	20.00	17.60	14.20	18.40	14.20	13.70	15.00	12.50	12.10	11.00	9.70	7.50	5.5
6.0	24.90	24.90	13.30	20.00	17.10	13.60	18.40	13.80	13.40	15.00	12.50	12.10	11.00	9.70	7.50	6.0
6.5	24.00	24.10	12.70	20.00	16.40	13.00	18.40	13.40	13.00	15.00	12.50	12.10	11.00	9.70	7.50	6.5
7.0	22.90	23.20	12.10	20.00	15.80	12.30	18.10	13.00	12.70	15.00	12.20	12.10	11.00	9.70	7.50	7.0
8.0	21.00	21.70	11.10	19.20	14.70	11.30	16.80	12.40	11.90	14.90	11.70	12.10	11.00	9.70	7.50	8.0
9.0	17.90	18.80	10.30	18.00	13.70	10.30	15.60	11.60	11.00	14.10	11.20	12.10	10.90	9.70	7.50	9.0
10.0	14.70	15.50	9.55	15.20	12.90	9.55	14.50	10.90	10.20	13.20	10.60	11.90	10.60	9.70	7.50	10.0
11.0	12.30	13.10	8.90	12.80	12.10	8.85	12.80	10.20	9.50	12.40	9.95	11.30	10.20	9.70	7.50	11.0
12.0	10.50	11.30	8.35	11.00	11.40	8.25	11.00	9.65	8.90	11.10	9.35	10.70	9.65	9.60	7.50	12.0
14.0	7.85	8.60	7.40	8.30	8.95	7.25	8.30	8.65	7.90	8.45	8.25	8.65	8.65	8.85	7.15	14.0
16.0	6.05	6.75	6.60	6.50	7.10	6.45	6.45	7.30	7.05	6.60	7.35	6.80	7.25	7.00	6.50	16.0
18.0	4.75	5.40	6.00	5.15	5.75	5.80	5.15	5.95	6.20	5.25	6.00	5.45	5.90	5.65	5.65	18.0
20.0	3.75	4.40	5.25	4.15	4.70	5.15	4.10	4.90	5.15	4.25	4.95	4.40	4.85	4.60	4.60	20.0
21.0	3.30	3.95	4.80	3.70	4.30	4.70	3.70	4.45	4.70	3.80	4.55	4.00	4.40	4.20	4.20	21.0
22.0	2.95	3.60	4.40	3.35	3.90	4.30	3.30	4.05	4.30	3.45	4.15	3.60	4.00	3.80	3.80	22.0
24.0	2.30	3.00	3.80	2.70	3.25	3.65	2.70	3.40	3.65	2.80	3.50	2.95	3.35	3.15	3.15	24.0
26.0				2.15	2.75	3.15	2.10	2.85	3.10	2.25	2.95	2.40	2.80	2.60	2.60	26.0
28.0				1.70	2.30	2.70	1.65	2.40	2.65	1.75	2.50	1.95	2.35	2.15	2.15	28.0
30.0							1.25	2.05	2.30	1.35	2.10	1.55	2.00	1.75	1.75	30.0
31.0							1.10	1.90	2.10	1.20	1.95	1.35	1.80	1.55	1.55	31.0
32.0										1.05	1.75	1.20	1.65	1.40	1.40	32.0
34.0										0.75	1.45	0.90	1.35	1.10	1.10	34.0
35.0										0.65	1.35	0.75	1.20	0.95	0.95	35.0
36.0												0.65	1.05	0.80	0.80	36.0
38.0													0.85	0.60	0.60	38.0
40.0																40.0
42.0																42.0
44.0																44.0
1	92	46	0	92	46	0	92	46	0	92	0	92	46	92	100	1
2	46	46	0	46	46	0	92	46	46	92	92	92	92	92	100	2
3	46	46	46	46	46	92	46	46	92	92	92	92	92	92	100	3
4	46	46	92	46	46	92	46	92	92	46	92	92	92	92	100	4
5	0	46	92	46	92	92	46	92	92	46	92	46	92	92	100	5
ID	29	15	6	16	17	7	19	18	8	20	9	21	10	11	22	ID
t	20.1	22.2	17.0	20.0	20.0	16.7	18.4	15.0	14.7	15.0	12.5	12.1	11.0	9.7	7.5	t
[DEG]	0～84	0～84	0～84	0～84	0～84	0～84	0～84	0～84	0～84	0～84	0～84	0～84	0～84	24～84	33～84	[DEG]
	5	5	4	4	4	4	4	3	3	3	3	3	3	3	3	
	35t	35t	35t	35t	35t	35t	35t	35t	35t	35t	35t	35t	35t	35t	35t	

ブーム

MB		4.0 t	5.38m	360 °	JPN

m	10.2	13.7	13.7	17.2	17.2	17.2	17.2	20.7	20.7	20.7	20.7	24.2	24.2	24.2	m
1.6	75.00														1.6
2.0	72.00	45.00	25.00	45.00	40.00	25.00	21.60	40.00	40.00	25.00	23.00	35.00	25.00	19.90	2.0
2.5	62.90	45.00	25.00	45.00	40.00	25.00	19.90	40.00	40.00	25.00	21.40	35.00	25.00	18.90	2.5
3.0	55.60	45.00	25.00	45.00	40.00	25.00	18.50	40.00	40.00	25.00	20.10	35.00	25.00	17.90	3.0
3.5	49.50	45.00	24.10	45.00	40.00	25.00	17.30	40.00	40.00	25.00	18.90	35.00	25.00	16.80	3.5
4.0	44.50	44.40	22.80	42.90	40.00	25.00	16.20	38.60	40.00	25.00	17.70	33.80	25.00	15.70	4.0
4.5	40.30	40.10	21.70	40.00	40.00	23.80	15.20	36.30	40.00	25.00	16.60	32.40	25.00	14.70	4.5
5.0	36.70	36.50	20.60	36.40	36.80	22.50	14.40	34.30	37.10	24.70	15.70	30.60	25.00	13.90	5.0
5.5	33.60	33.40	19.70	32.10	33.00	21.30	13.60	30.90	32.10	23.50	14.80	28.90	24.90	13.10	5.5
6.0	28.30	28.00	18.90	27.60	28.50	20.30	12.90	26.80	27.90	22.40	14.10	26.20	23.90	12.40	6.0
6.5	24.10	23.70	18.10	23.40	24.20	19.30	12.30	23.50	24.50	21.50	13.40	23.10	23.00	11.80	6.5
7.0	20.80	20.50	17.40	20.20	20.90	18.50	11.70	20.60	21.40	20.60	12.70	20.60	22.10	11.20	7.0
8.0		15.80	16.20	15.50	16.20	16.90	10.70	15.90	16.60	18.30	11.60	16.30	18.20	10.20	8.0
9.0		12.60	14.10	12.30	12.90	14.70	9.95	12.60	13.40	14.90	10.70	13.10	14.80	9.40	9.0
10.0		10.30	11.70	10.00	10.60	12.30	9.20	10.30	11.00	12.50	9.95	10.70	12.40	8.65	10.0
11.0				8.30	8.85	10.40	8.60	8.60	9.25	10.60	9.25	9.00	10.50	8.05	11.0
12.0				6.95	7.45	9.00	8.10	7.20	7.85	9.15	8.65	7.60	9.05	7.50	12.0
14.0				4.95	5.45	6.90	6.90	5.15	5.75	7.00	7.35	5.50	6.90	6.60	14.0
16.0								3.75	4.35	5.55	5.85	4.10	5.45	5.90	16.0
18.0												3.05	4.35	4.80	18.0
20.0												2.20	3.50	3.95	20.0
21.0												1.90	3.20	3.65	21.0
22.0															22.0
24.0															24.0
26.0															26.0
28.0															28.0
30.0															30.0
31.0															31.0
32.0															32.0
34.0															34.0
35.0															35.0
36.0															36.0
38.0															38.0
40.0															40.0
42.0															42.0
44.0															44.0
1	0	46	0	92	46	0	0	92	46	0	0	92	0	0	1
2	0	0	0	0	46	0	0	46	46	0	0	46	46	0	2
3	0	0	0	0	0	0	0	0	46	46	0	46	46	0	3
4	0	0	0	0	0	46	0	0	0	46	46	0	46	92	4
5	0	0	46	0	0	46	92	0	0	46	92	0	46	92	5
ID	1	23	2	24	25	12	3	26	27	13	4	28	14	5	ID
t	20.7	24.3	19.9	20.5	24.0	19.1	17.8	20.6	23.6	18.0	18.8	20.5	24.2	17.3	t
[DEG]	0～84	0～84	0～84	0～84	0～84	0～84	0～84	0～84	0～84	0～84	0～84	0～84	0～84	0～84	[DEG]
	20	9	5	9	8	5	5	8	8	5	5	7	5	4	
	重荷重装置	50t	35t	50t	50t	35t	35t	50t	50t	35t	35t	50t	35t	35t	

m	27.7	27.7	27.7	31.2	31.2	31.2	34.7	34.7	34.7	38.2	38.2	41.7	41.7	45.2	48.0	m
1.6																1.6
2.0																2.0
2.5	25.00	25.00	18.40													2.5
3.0	25.00	25.00	17.60	20.00	20.00	16.70										3.0
3.5	25.00	25.00	16.90	20.00	19.80	16.10	18.40	15.00	14.70							3.5
4.0	25.00	25.00	16.20	20.00	19.20	15.60	18.40	15.00	14.70	15.00	12.50					4.0
4.5	25.00	25.00	15.60	20.00	18.60	15.10	18.40	14.90	14.40	15.00	12.50					4.5
5.0	25.00	25.00	14.80	20.00	18.10	14.60	18.40	14.50	14.10	15.00	12.50	12.10	11.00			5.0
5.5	25.00	25.00	14.00	20.00	17.60	14.20	18.40	14.20	13.70	15.00	12.50	12.10	11.00	9.70	7.50	5.5
6.0	24.90	24.90	13.30	20.00	17.10	13.60	18.40	13.80	13.40	15.00	12.50	12.10	11.00	9.70	7.50	6.0
6.5	23.00	24.10	12.70	20.00	16.40	13.00	18.40	13.40	13.00	15.00	12.50	12.10	11.00	9.70	7.50	6.5
7.0	20.50	21.70	12.10	20.00	15.80	12.30	18.10	13.00	12.70	15.00	12.20	12.10	11.00	9.70	7.50	7.0
8.0	16.80	17.80	11.10	16.90	14.70	11.30	16.40	12.40	11.90	14.90	11.70	12.10	11.00	9.70	7.50	8.0
9.0	13.70	14.50	10.30	14.20	13.70	10.30	13.80	11.60	11.00	13.70	11.20	12.10	10.90	9.70	7.50	9.0
10.0	11.30	12.10	9.55	11.80	12.50	9.55	11.80	10.90	10.20	11.70	10.60	11.70	10.60	9.70	7.50	10.0
11.0	9.50	10.20	8.90	9.95	10.60	8.85	9.95	10.20	9.50	10.10	9.95	10.20	10.20	9.70	7.50	11.0
12.0	8.05	8.80	8.35	8.50	9.20	8.25	8.50	9.40	8.90	8.70	9.35	8.85	9.35	9.05	7.50	12.0
14.0	5.95	6.65	7.40	6.40	7.00	7.25	6.40	7.25	7.50	6.55	7.30	6.75	7.20	6.95	6.95	14.0
16.0	4.50	5.20	6.05	4.95	5.50	5.95	4.90	5.70	5.95	5.05	5.80	5.25	5.65	5.45	5.45	16.0
18.0	3.45	4.10	4.95	3.85	4.40	4.85	3.85	4.60	4.85	3.95	4.65	4.15	4.55	4.35	4.35	18.0
20.0	2.60	3.25	4.05	3.00	3.55	3.95	3.00	3.75	4.00	3.10	3.80	3.30	3.70	3.50	3.50	20.0
21.0	2.25	2.90	3.70	2.65	3.20	3.60	2.65	3.40	3.60	2.75	3.45	2.95	3.35	3.10	3.10	21.0
22.0	1.95	2.60	3.40	2.35	2.90	3.30	2.35	3.05	3.30	2.45	3.15	2.60	3.00	2.80	2.80	22.0
24.0	1.40	2.10	2.85	1.80	2.35	2.75	1.75	2.50	2.75	1.90	2.60	2.05	2.45	2.25	2.25	24.0
26.0				1.30	1.90	2.30	1.30	2.05	2.30	1.40	2.15	1.60	2.00	1.80	1.80	26.0
28.0				0.95	1.55	1.95	0.90	1.70	1.90	1.00	1.75	1.20	1.60	1.40	1.40	28.0
30.0							0.60	1.35	1.60	0.70	1.40	0.85	1.25	1.05	1.05	30.0
31.0								1.20	1.45	0.55	1.25	0.70	1.10	0.90	0.90	31.0
32.0											1.10	0.55	1.00	0.75	0.75	32.0
34.0											0.85		0.70	0.50		34.0
35.0											0.75		0.60			35.0
36.0													0.50			36.0
38.0																38.0
40.0																40.0
42.0																42.0
44.0																44.0
1	92	46	0	92	46	0	92	46	0	92	0	92	46	92	100	1
2	46	46	0	46	46	0	92	46	46	92	92	92	92	92	100	2
3	46	46	46	46	46	92	46	46	92	92	92	92	92	92	100	3
4	46	46	92	46	46	92	46	92	92	46	92	92	92	92	100	4
5	0	46	92	46	92	92	46	92	92	46	92	46	92	92	100	5
ID	29	15	6	16	17	7	19	18	8	20	9	21	10	11	22	ID
t	20.1	22.2	17.0	20.0	20.0	16.7	18.4	15.0	14.7	15.0	12.5	12.1	11.0	9.7	7.5	t
[DEG]	0～84	0～84	0～84	0～84	0～84	0～84	0～84	0～84	0～84	27～84	0～84	30～84	16～84	34～84	40～84	[DEG]
	5	5	4	4	4	4	4	3	3	3	3	3	3	3	3	
	35t	35t	35t	35t	35t	35t	35t	35t	35t	35t	35t	35t	35t	35t	35t	

MB		4.0 t	4.18m	360 °	JPN

m	10.2	13.7	13.7	17.2	17.2	17.2	17.2	20.7	20.7	20.7	20.7	24.2	24.2	24.2	m
1.6	75.00														1.6
2.0	66.00	45.00	25.00	45.00	40.00	25.00	21.60	40.00	40.00	25.00	23.00	35.00	25.00	19.90	2.0
2.5	56.90	45.00	25.00	45.00	40.00	25.00	19.90	40.00	40.00	25.00	21.40	35.00	25.00	18.90	2.5
3.0	49.70	45.00	25.00	45.00	40.00	25.00	18.50	40.00	40.00	25.00	20.10	35.00	25.00	17.90	3.0
3.5	43.90	43.80	24.10	40.80	40.00	25.00	17.30	37.90	39.20	25.00	18.90	35.00	25.00	16.80	3.5
4.0	39.20	36.40	22.80	33.10	34.00	25.00	16.20	31.20	32.30	25.00	17.70	29.80	25.00	15.70	4.0
4.5	33.20	30.10	21.70	27.50	28.50	23.80	15.20	26.20	27.30	25.00	16.60	25.30	25.00	14.70	4.5
5.0	26.70	25.40	20.60	23.40	24.30	22.50	14.40	22.50	23.50	24.70	15.70	21.80	24.10	13.90	5.0
5.5	22.20	21.90	19.70	20.20	21.00	21.30	13.60	19.50	20.50	22.50	14.80	19.10	21.30	13.10	5.5
6.0	18.80	18.50	18.90	17.60	18.40	20.30	12.90	17.10	18.00	20.00	14.10	16.80	19.00	12.40	6.0
6.5	16.20	15.90	17.60	15.50	16.30	18.30	12.30	15.10	16.00	17.90	13.40	15.00	17.00	11.80	6.5
7.0	14.20	13.90	15.50	13.60	14.20	16.10	11.70	13.50	14.40	16.20	12.70	13.40	15.40	11.20	7.0
8.0		10.80	12.20	10.50	11.10	12.90	10.70	10.80	11.50	13.00	11.60	10.90	12.80	10.20	8.0
9.0		8.60	10.00	8.35	8.90	10.50	9.95	8.65	9.35	10.70	10.70	9.05	10.60	9.40	9.0
10.0		7.00	8.30	6.75	7.25	8.85	8.85	7.00	7.65	9.00	9.35	7.40	8.90	8.65	10.0
11.0				5.50	6.00	7.50	7.50	5.75	6.35	7.65	8.00	6.10	7.55	8.05	11.0
12.0				4.50	4.95	6.45	6.45	4.75	5.35	6.55	6.90	5.10	6.50	7.00	12.0
14.0				3.00	3.50	4.90	4.90	3.20	3.80	4.95	5.30	3.55	4.90	5.40	14.0
16.0								2.10	2.70	3.85	4.15	2.45	3.75	4.20	16.0
18.0												1.60	2.90	3.35	18.0
20.0												0.95	2.25	2.70	20.0
21.0												0.70	2.00	2.45	21.0
22.0															22.0
24.0															24.0
26.0															26.0
28.0															28.0
30.0															30.0
31.0															31.0
32.0															32.0
34.0															34.0
35.0															35.0
36.0															36.0
38.0															38.0
40.0															40.0
42.0															42.0
44.0															44.0
1	0	46	0	92	46	0	0	92	46	0	0	92	0	0	1
2	0	0	0	0	46	0	0	46	46	0	0	46	46	0	2
3	0	0	0	0	0	0	0	0	46	46	0	46	46	0	3
4	0	0	0	0	0	46	0	0	0	46	46	0	46	92	4
5	0	0	46	0	0	46	92	0	0	46	92	0	46	92	5
ID	1	23	2	24	25	12	3	26	27	13	4	28	14	5	ID
t	20.7	24.3	19.9	20.5	24.0	19.1	17.8	20.6	23.6	18.0	18.8	20.5	24.2	17.3	t
[DEG]	0～84	0～84	0～84	0～84	0～84	0～84	0～84	0～84	0～84	0～84	0～84	0～84	0～84	0～84	[DEG]
	20	9	5	9	8	5	5	8	8	5	5	7	5	4	
	重荷重装置	50t	35t	50t	50t	35t	35t	50t	50t	35t	35t	50t	35t	35t	

m	27.7	27.7	27.7	31.2	31.2	31.2	34.7	34.7	34.7	38.2	38.2	41.7	41.7	45.2	48.0	m
1.6																1.6
2.0																2.0
2.5	25.00	25.00	18.40													2.5
3.0	25.00	25.00	17.60	20.00	20.00	16.70										3.0
3.5	25.00	25.00	16.90	20.00	19.80	16.10	18.40	15.00	14.70							3.5
4.0	25.00	25.00	16.20	20.00	19.20	15.60	18.40	15.00	14.70	15.00	12.50					4.0
4.5	24.60	25.00	15.60	20.00	18.60	15.10	18.40	14.90	14.40	15.00	12.50					4.5
5.0	21.40	22.60	14.80	20.00	18.10	14.60	18.40	14.50	14.10	15.00	12.50	12.10	11.00			5.0
5.5	18.80	19.90	14.00	18.60	17.60	14.20	17.80	14.20	13.70	15.00	12.50	12.10	11.00	9.70	7.50	5.5
6.0	16.70	17.80	13.30	16.70	17.10	13.60	16.00	13.80	13.40	15.00	12.50	12.10	11.00	9.70	7.50	6.0
6.5	15.00	16.00	12.70	15.00	15.90	13.00	14.40	13.40	13.00	14.10	12.50	12.10	11.00	9.70	7.50	6.5
7.0	13.50	14.50	12.10	13.60	14.40	12.30	13.10	13.00	12.70	12.80	12.20	12.10	11.00	9.70	7.50	7.0
8.0	11.10	12.00	11.10	11.30	12.10	11.30	10.90	12.00	11.90	10.70	11.70	10.60	11.00	9.70	7.50	8.0
9.0	9.30	10.20	10.30	9.50	10.30	10.30	9.20	10.20	10.60	9.10	10.10	9.05	9.65	9.10	7.50	9.0
10.0	7.85	8.65	9.55	8.10	8.90	9.50	7.85	8.90	9.20	7.80	8.75	7.80	8.40	7.90	7.50	10.0
11.0	6.60	7.30	8.25	6.95	7.65	8.15	6.75	7.75	8.10	6.75	7.65	6.75	7.35	6.85	6.75	11.0
12.0	5.55	6.25	7.15	6.00	6.60	7.05	5.85	6.80	7.05	5.85	6.75	5.90	6.45	6.00	5.90	12.0
14.0	4.00	4.65	5.50	4.40	5.00	5.40	4.40	5.20	5.45	4.45	5.25	4.55	5.05	4.70	4.60	14.0
16.0	2.85	3.50	4.35	3.25	3.85	4.25	3.25	4.00	4.25	3.35	4.10	3.50	4.00	3.65	3.60	16.0
18.0	2.00	2.65	3.50	2.45	3.00	3.40	2.40	3.15	3.40	2.55	3.25	2.70	3.10	2.85	2.80	18.0
20.0	1.35	2.00	2.80	1.75	2.30	2.70	1.75	2.50	2.70	1.85	2.55	2.05	2.45	2.20	2.20	20.0
21.0	1.05	1.75	2.55	1.45	2.05	2.45	1.45	2.20	2.45	1.60	2.30	1.75	2.15	1.95	1.90	21.0
22.0	0.80	1.50	2.30	1.20	1.80	2.20	1.20	1.95	2.20	1.30	2.05	1.50	1.90	1.70	1.65	22.0
24.0		1.05	1.90	0.75	1.35	1.75	0.75	1.50	1.75	0.85	1.60	1.00	1.45	1.25	1.25	24.0
26.0					0.95	1.40		1.15	1.35		1.20		1.05	0.85		26.0
28.0					0.70	1.10		0.80	1.05		0.85		0.75			28.0
30.0								0.55	0.80		0.60					30.0
31.0									0.65							31.0
32.0																32.0
34.0																34.0
35.0																35.0
36.0																36.0
38.0																38.0
40.0																40.0
42.0																42.0
44.0																44.0
1	92	46	0	92	46	0	92	46	0	92	0	92	46	92	100	1
2	46	46	0	46	46	0	92	46	46	92	92	92	92	92	100	2
3	46	46	46	46	46	92	46	46	92	92	92	92	92	92	100	3
4	46	46	92	46	46	92	46	92	92	46	92	92	92	92	100	4
5	0	46	92	46	92	92	46	92	92	46	92	46	92	92	100	5
ID	29	15	6	16	17	7	19	18	8	20	9	21	10	11	22	ID
t	20.1	22.2	17.0	20.0	20.0	16.7	18.4	15.0	14.7	15.0	12.5	12.1	11.0	9.7	7.5	t
[DEG]	17～84	0～84	0～84	28～84	0～84	0～84	34～84	0～84	0～84	40～84	30～84	44～84	37～84	47～84	51～84	[DEG]
	5	5	4	4	4	4	4	3	3	3	3	3	3	3	3	
	35t	35t	35t	35t	35t	35t	35t	35t	35t	35t	35t	35t	35t	35t	35t	

ブーム

MB		0.0 t
スマートチャート1（前方）	SMART CHART	JPN

m	10.2
1.6	100.00
2.0	84.00
2.5	73.10
3.0	65.50
3.5	59.10
4.0	53.70
4.5	49.00
5.0	44.70
5.5	40.30
6.0	36.60
6.5	33.50
7.0	30.80
8.0	
9.0	
10.0	
11.0	
12.0	
14.0	
16.0	
18.0	
20.0	
21.0	
22.0	
24.0	
26.0	
28.0	
30.0	
31.0	
32.0	
34.0	
35.0	
36.0	
38.0	
40.0	
42.0	
44.0	
1	0
2	0
3	0
4	0
5	0
ID	1
t	20.7
[DEG]	0～84
	20
	重荷重装置

MB		0.0 t	スマートチャート1		JPN

m	10.2	13.7	13.7	17.2	17.2	17.2	17.2	20.7	20.7	20.7	20.7	24.2	24.2	24.2	m
1.6	75.00														1.6
2.0	75.00	45.00	25.00	45.00	40.00	25.00	21.60	40.00	40.00	25.00	23.00	35.00	25.00	19.90	2.0
2.5	73.10	45.00	25.00	45.00	40.00	25.00	19.90	40.00	40.00	25.00	21.40	35.00	25.00	18.90	2.5
3.0	65.50	45.00	25.00	45.00	40.00	25.00	18.50	40.00	40.00	25.00	20.10	35.00	25.00	17.90	3.0
3.5	59.10	45.00	24.10	45.00	40.00	25.00	17.30	40.00	40.00	25.00	18.90	35.00	25.00	16.80	3.5
4.0	53.70	45.00	22.80	42.90	40.00	25.00	16.20	38.60	40.00	25.00	17.70	33.80	25.00	15.70	4.0
4.5	49.00	45.00	21.70	40.20	40.00	23.80	15.20	36.30	40.00	25.00	16.60	32.40	25.00	14.70	4.5
5.0	44.70	44.50	20.60	37.70	40.00	22.50	14.40	34.30	39.50	24.70	15.70	30.60	25.00	13.90	5.0
5.5	40.30	40.10	19.70	35.50	40.00	21.30	13.60	32.50	37.60	23.50	14.80	28.90	24.90	13.10	5.5
6.0	36.60	36.40	18.90	33.60	36.70	20.30	12.90	30.90	35.90	22.40	14.10	27.40	23.90	12.40	6.0
6.5	33.50	33.30	18.10	31.80	33.60	19.30	12.30	29.40	33.90	21.50	13.40	26.10	23.00	11.80	6.5
7.0	30.80	30.60	17.40	30.20	30.90	18.50	11.70	28.00	31.20	20.60	12.70	24.90	22.10	11.20	7.0
8.0		26.20	16.20	26.00	26.50	16.90	10.70	25.40	26.80	19.00	11.60	22.70	20.50	10.20	8.0
9.0		22.80	15.20	22.70	23.10	15.60	9.95	22.90	23.40	17.50	10.70	20.90	19.20	9.40	9.0
10.0		20.10	14.50	19.90	20.40	14.60	9.20	20.20	20.70	16.30	9.95	19.30	18.00	8.65	10.0
11.0				16.70	17.40	13.60	8.60	17.10	17.90	15.20	9.25	17.60	16.80	8.05	11.0
12.0				14.10	14.80	12.80	8.10	14.50	15.30	14.20	8.65	15.00	15.80	7.50	12.0
14.0				10.50	11.20	11.60	7.30	10.80	11.60	12.70	7.70	11.30	13.10	6.60	14.0
16.0								8.35	9.10	10.60	6.90	8.75	10.50	5.90	16.0
18.0												6.90	8.60	5.30	18.0
20.0												5.50	7.15	4.85	20.0
21.0												4.95	6.55	4.65	21.0
22.0															22.0
24.0															24.0
26.0															26.0
28.0															28.0
30.0															30.0
31.0															31.0
32.0															32.0
34.0															34.0
35.0															35.0
36.0															36.0
38.0															38.0
40.0															40.0
42.0															42.0
44.0															44.0
1	0	46	0	92	46	0	0	92	46	0	0	92	0	0	1
2	0	0	0	0	46	0	0	46	46	0	0	46	46	0	2
3	0	0	0	0	0	0	0	0	46	46	0	46	46	0	3
4	0	0	0	0	0	46	0	0	0	46	46	0	46	92	4
5	0	0	46	0	0	46	92	0	0	46	92	0	46	92	5
ID	1	23	2	24	25	12	3	26	27	13	4	28	14	5	ID
t	20.7	24.3	19.9	20.5	24.0	19.1	17.8	20.6	23.6	18.0	18.8	20.5	24.2	17.3	t
[DEG]	0～84	0～84	0～84	0～84	0～84	0～84	0～84	0～84	0～84	0～84	0～84	0～84	0～84	0～84	[DEG]
	20	9	5	9	8	5	5	8	8	5	5	7	5	4	
	重荷重装置	50t	35t	50t	50t	35t	35t	50t	50t	35t	35t	50t	35t	35t	

m	27.7	27.7	27.7	31.2	31.2	31.2	34.7	34.7	34.7	38.2	38.2	41.7	41.7	45.2	48.0	m
1.6																1.6
2.0																2.0
2.5	25.00	25.00	18.40													2.5
3.0	25.00	25.00	17.60	20.00	20.00	16.70										3.0
3.5	25.00	25.00	16.90	20.00	19.80	16.10	18.40	15.00	14.70							3.5
4.0	25.00	25.00	16.20	20.00	19.20	15.60	18.40	15.00	14.70	15.00	12.50					4.0
4.5	25.00	25.00	15.60	20.00	18.60	15.10	18.40	14.90	14.40	15.00	12.50					4.5
5.0	25.00	25.00	14.80	20.00	18.10	14.60	18.40	14.50	14.10	15.00	12.50	12.10	11.00			5.0
5.5	25.00	25.00	14.00	20.00	17.60	14.20	18.40	14.20	13.70	15.00	12.50	12.10	11.00	9.70	7.50	5.5
6.0	24.90	24.90	13.30	20.00	17.10	13.60	18.40	13.80	13.40	15.00	12.50	12.10	11.00	9.70	7.50	6.0
6.5	24.00	24.10	12.70	20.00	16.40	13.00	18.40	13.40	13.00	15.00	12.50	12.10	11.00	9.70	7.50	6.5
7.0	22.90	23.20	12.10	20.00	15.80	12.30	18.10	13.00	12.70	15.00	12.20	12.10	11.00	9.70	7.50	7.0
8.0	21.00	21.70	11.10	19.20	14.70	11.30	16.80	12.40	11.90	14.90	11.70	12.10	11.00	9.70	7.50	8.0
9.0	19.30	20.40	10.30	18.00	13.70	10.30	15.60	11.60	11.00	14.10	11.20	12.10	10.90	9.70	7.50	9.0
10.0	17.80	19.20	9.55	16.80	12.90	9.55	14.50	10.90	10.20	13.20	10.60	11.90	10.60	9.70	7.50	10.0
11.0	16.60	18.10	8.90	15.60	12.10	8.85	13.60	10.20	9.50	12.40	9.95	11.30	10.20	9.70	7.50	11.0
12.0	15.50	16.60	8.35	14.60	11.40	8.25	12.80	9.65	8.90	11.60	9.35	10.70	9.65	9.60	7.50	12.0
14.0	11.90	12.80	7.40	12.50	10.30	7.25	11.40	8.65	7.90	10.30	8.25	9.55	8.65	8.85	7.15	14.0
16.0	9.30	10.20	6.60	9.85	9.40	6.45	9.85	7.80	7.05	9.30	7.35	8.60	7.75	8.10	6.50	16.0
18.0	7.40	8.25	6.00	7.95	8.60	5.80	7.95	7.15	6.35	8.10	6.55	7.80	7.00	7.35	5.95	18.0
20.0	6.00	6.80	5.50	6.50	7.20	5.25	6.45	6.55	5.80	6.65	5.95	6.85	6.35	6.70	5.30	20.0
21.0	5.40	6.20	5.25	5.90	6.60	5.00	5.85	6.30	5.55	6.05	5.65	6.25	6.05	6.40	5.00	21.0
22.0	4.85	5.70	5.05	5.35	6.05	4.75	5.30	6.05	5.30	5.50	5.40	5.70	5.80	5.95	4.75	22.0
24.0	4.00	4.80	4.70	4.40	5.15	4.40	4.40	5.35	4.90	4.55	4.95	4.75	5.25	5.00	4.30	24.0
26.0				3.70	4.40	4.05	3.65	4.55	4.50	3.80	4.55	4.00	4.50	4.20	3.85	26.0
28.0				3.10	3.75	3.75	3.00	3.90	4.20	3.15	4.00	3.35	3.85	3.60	3.50	28.0
30.0							2.50	3.40	3.65	2.60	3.45	2.80	3.30	3.05	3.05	30.0
31.0							2.25	3.15	3.45	2.35	3.20	2.55	3.05	2.80	2.80	31.0
32.0										2.15	3.00	2.35	2.85	2.55	2.55	32.0
34.0										1.75	2.60	1.95	2.40	2.15	2.15	34.0
35.0										1.60	2.45	1.75	2.25	1.95	1.95	35.0
36.0												1.60	2.05	1.80	1.80	36.0
38.0												1.30	1.80	1.50	1.50	38.0
40.0														1.20	1.20	40.0
42.0														1.00	0.95	42.0
44.0															0.75	44.0
1	92	46	0	92	46	0	92	46	0	92	0	92	46	92	100	1
2	46	46	0	46	46	0	92	46	46	92	92	92	92	92	100	2
3	46	46	46	46	46	92	46	46	92	92	92	92	92	92	100	3
4	46	46	92	46	46	92	46	92	92	46	92	92	92	92	100	4
5	0	46	92	46	92	92	46	92	92	46	92	46	92	92	100	5
ID	29	15	6	16	17	7	19	18	8	20	9	21	10	11	22	ID
t	20.1	22.2	17.0	20.0	20.0	16.7	18.4	15.0	14.7	15.0	12.5	12.1	11.0	9.7	7.5	t
[DEG]	0～84	0～84	0～84	0～84	0～84	0～84	0～84	0～84	0～84	0～84	0～84	0～84	0～84	0～84	0～84	[DEG]
	5	5	4	4	4	4	4	3	3	3	3	3	3	3	3	
	35t	35t	35t	35t	35t	35t	35t	35t	35t	35t	35t	35t	35t	35t	35t	

MB		0.0 t	スマートチャート2	JPN

m	10.2	13.7	13.7	17.2	17.2	17.2	17.2	20.7	20.7	20.7	20.7	24.2	24.2	24.2	m
1.6	75.00														1.6
2.0	75.00	45.00	25.00	45.00	40.00	25.00	21.60	40.00	40.00	25.00	23.00	35.00	25.00	19.90	2.0
2.5	69.90	45.00	25.00	45.00	40.00	25.00	19.90	40.00	40.00	25.00	21.40	35.00	25.00	18.90	2.5
3.0	62.50	45.00	25.00	45.00	40.00	25.00	18.50	40.00	40.00	25.00	20.10	35.00	25.00	17.90	3.0
3.5	56.30	45.00	24.10	45.00	40.00	25.00	17.30	40.00	40.00	25.00	18.90	35.00	25.00	16.80	3.5
4.0	51.00	45.00	22.80	42.90	40.00	25.00	16.20	38.60	40.00	25.00	17.70	33.80	25.00	15.70	4.0
4.5	46.50	45.00	21.70	40.20	40.00	23.80	15.20	36.30	40.00	25.00	16.60	32.40	25.00	14.70	4.5
5.0	42.60	42.50	20.60	37.70	40.00	22.50	14.40	34.30	39.50	24.70	15.70	30.60	25.00	13.90	5.0
5.5	39.20	39.00	19.70	35.50	39.30	21.30	13.60	32.50	37.60	23.50	14.80	28.90	24.90	13.10	5.5
6.0	36.20	36.10	18.90	33.60	36.30	20.30	12.90	30.90	35.90	22.40	14.10	27.40	23.90	12.40	6.0
6.5	33.50	33.30	18.10	31.80	33.60	19.30	12.30	29.40	33.90	21.50	13.40	26.10	23.00	11.80	6.5
7.0	30.80	30.60	17.40	30.20	30.90	18.50	11.70	28.00	31.20	20.60	12.70	24.90	22.10	11.20	7.0
8.0		26.20	16.20	26.00	26.50	16.90	10.70	25.40	26.80	19.00	11.60	22.70	20.50	10.20	8.0
9.0		22.80	15.20	22.50	23.10	15.60	9.95	22.90	23.40	17.50	10.70	20.90	19.20	9.40	9.0
10.0		18.80	14.50	18.50	19.20	14.60	9.20	18.90	19.80	16.30	9.95	19.30	18.00	8.65	10.0
11.0				15.40	16.10	13.60	8.60	15.80	16.70	15.20	9.25	16.30	16.80	8.05	11.0
12.0				12.70	13.40	12.80	8.10	13.10	13.90	14.20	8.65	13.60	15.40	7.50	12.0
14.0				9.10	9.70	11.50	7.30	9.40	10.10	11.60	7.70	9.80	11.50	6.60	14.0
16.0								7.00	7.70	9.05	6.90	7.40	8.95	5.90	16.0
18.0												5.70	7.15	5.30	18.0
20.0												4.45	5.85	4.85	20.0
21.0												3.95	5.35	4.65	21.0
22.0															22.0
24.0															24.0
26.0															26.0
28.0															28.0
30.0															30.0
31.0															31.0
32.0															32.0
34.0															34.0
35.0															35.0
36.0															36.0
38.0															38.0
40.0															40.0
42.0															42.0
44.0															44.0
1	0	46	0	92	46	0	0	92	46	0	0	92	0	0	1
2	0	0	0	0	46	0	0	46	46	0	0	46	46	0	2
3	0	0	0	0	0	0	0	0	46	46	0	46	46	0	3
4	0	0	0	0	0	46	0	0	0	46	46	0	46	92	4
5	0	0	46	0	0	46	92	0	0	46	92	0	46	92	5
ID	1	23	2	24	25	12	3	26	27	13	4	28	14	5	ID
t	20.7	24.3	19.9	20.5	24.0	19.1	17.8	20.6	23.6	18.0	18.8	20.5	24.2	17.3	t
[DEG]	0～84	0～84	0～84	0～84	0～84	0～84	0～84	0～84	0～84	0～84	0～84	0～84	0～84	0～84	[DEG]
	20	9	5	9	8	5	5	8	8	5	5	7	5	4	
	重荷重装置	50t	35t	50t	50t	35t	35t	50t	50t	35t	35t	50t	35t	35t	

m	27.7	27.7	27.7	31.2	31.2	31.2	34.7	34.7	34.7	38.2	38.2	41.7	41.7	45.2	48.0	m
1.6																1.6
2.0																2.0
2.5	25.00	25.00	18.40													2.5
3.0	25.00	25.00	17.60	20.00	20.00	16.70										3.0
3.5	25.00	25.00	16.90	20.00	19.80	16.10	18.40	15.00	14.70							3.5
4.0	25.00	25.00	16.20	20.00	19.20	15.60	18.40	15.00	14.70	15.00	12.50					4.0
4.5	25.00	25.00	15.60	20.00	18.60	15.10	18.40	14.90	14.40	15.00	12.50					4.5
5.0	25.00	25.00	14.80	20.00	18.10	14.60	18.40	14.50	14.10	15.00	12.50	12.10	11.00			5.0
5.5	25.00	25.00	14.00	20.00	17.60	14.20	18.40	14.20	13.70	15.00	12.50	12.10	11.00	9.70	7.50	5.5
6.0	24.90	24.90	13.30	20.00	17.10	13.60	18.40	13.80	13.40	15.00	12.50	12.10	11.00	9.70	7.50	6.0
6.5	24.00	24.10	12.70	20.00	16.40	13.00	18.40	13.40	13.00	15.00	12.50	12.10	11.00	9.70	7.50	6.5
7.0	22.90	23.20	12.10	20.00	15.80	12.30	18.10	13.00	12.70	15.00	12.20	12.10	11.00	9.70	7.50	7.0
8.0	21.00	21.70	11.10	19.20	14.70	11.30	16.80	12.40	11.90	14.90	11.70	12.10	11.00	9.70	7.50	8.0
9.0	19.30	20.40	10.30	18.00	13.70	10.30	15.60	11.60	11.00	14.10	11.20	12.10	10.90	9.70	7.50	9.0
10.0	17.80	19.20	9.55	16.80	12.90	9.55	14.50	10.90	10.20	13.20	10.60	11.90	10.60	9.70	7.50	10.0
11.0	16.60	18.00	8.90	15.60	12.10	8.85	13.60	10.20	9.50	12.40	9.95	11.30	10.20	9.70	7.50	11.0
12.0	14.20	15.10	8.35	14.60	11.40	8.25	12.80	9.65	8.90	11.60	9.35	10.70	9.65	9.60	7.50	12.0
14.0	10.30	11.20	7.40	10.90	10.30	7.25	10.80	8.65	7.90	10.30	8.25	9.55	8.65	8.85	7.15	14.0
16.0	7.85	8.65	6.60	8.35	9.05	6.45	8.35	7.80	7.05	8.50	7.35	8.60	7.75	8.10	6.50	16.0
18.0	6.15	6.90	6.00	6.60	7.25	5.80	6.60	7.15	6.35	6.75	6.55	6.95	7.00	7.15	5.95	18.0
20.0	4.85	5.60	5.50	5.30	5.95	5.25	5.30	6.10	5.80	5.45	5.95	5.60	6.10	5.85	5.30	20.0
21.0	4.35	5.05	5.25	4.75	5.40	5.00	4.75	5.60	5.55	4.90	5.65	5.05	5.55	5.30	5.00	21.0
22.0	3.90	4.60	5.05	4.30	4.90	4.75	4.30	5.10	5.30	4.40	5.20	4.60	5.05	4.80	4.75	22.0
24.0	3.15	3.80	4.70	3.50	4.10	4.40	3.50	4.30	4.55	3.60	4.35	3.80	4.25	4.00	4.00	24.0
26.0				2.90	3.45	3.90	2.85	3.60	3.85	3.00	3.70	3.15	3.55	3.35	3.35	26.0
28.0				2.40	2.95	3.40	2.35	3.10	3.35	2.45	3.15	2.60	3.05	2.80	2.80	28.0
30.0							1.90	2.65	2.90	2.00	2.70	2.15	2.55	2.35	2.35	30.0
31.0							1.70	2.45	2.70	1.80	2.50	1.95	2.35	2.15	2.15	31.0
32.0										1.60	2.30	1.75	2.20	1.95	1.95	32.0
34.0										1.25	2.00	1.40	1.85	1.60	1.60	34.0
35.0										1.10	1.85	1.25	1.70	1.45	1.45	35.0
36.0												1.10	1.55	1.30	1.30	36.0
38.0												0.85	1.30	1.05	1.05	38.0
40.0														0.80	0.80	40.0
42.0														0.60		42.0
44.0																44.0
1	92	46	0	92	46	0	92	46	0	92	0	92	46	92	100	1
2	46	46	0	46	46	0	92	46	46	92	92	92	92	92	100	2
3	46	46	46	46	46	92	46	46	92	92	92	92	92	92	100	3
4	46	46	92	46	46	92	46	92	92	46	92	92	92	92	100	4
5	0	46	92	46	92	92	46	92	92	46	92	46	92	92	100	5
ID	29	15	6	16	17	7	19	18	8	20	9	21	10	11	22	ID
t	20.1	22.2	17.0	20.0	20.0	16.7	18.4	15.0	14.7	15.0	12.5	12.1	11.0	9.7	7.5	t
[DEG]	0～84	0～84	0～84	0～84	0～84	0～84	0～84	0～84	0～84	0～84	0～84	0～84	0～84	0～84	0～84	[DEG]
	5	5	4	4	4	4	4	3	3	3	3	3	3	3	3	
	35t	35t	35t	35t	35t	35t	35t	35t	35t	35t	35t	35t	35t	35t	35t	

ブーム

MB		0.0 t	7.8m	360 °	JPN

m	10.2	13.7	13.7	17.2	17.2	17.2	17.2	20.7	20.7	20.7	20.7	24.2	24.2	24.2	m
1.6	75.00														1.6
2.0	75.00	45.00	25.00	45.00	40.00	25.00	21.60	40.00	40.00	25.00	23.00	35.00	25.00	19.90	2.0
2.5	69.90	45.00	25.00	45.00	40.00	25.00	19.90	40.00	40.00	25.00	21.40	35.00	25.00	18.90	2.5
3.0	62.50	45.00	25.00	45.00	40.00	25.00	18.50	40.00	40.00	25.00	20.10	35.00	25.00	17.90	3.0
3.5	56.30	45.00	24.10	45.00	40.00	25.00	17.30	40.00	40.00	25.00	18.90	35.00	25.00	16.80	3.5
4.0	51.00	45.00	22.80	42.90	40.00	25.00	16.20	38.60	40.00	25.00	17.70	33.80	25.00	15.70	4.0
4.5	46.50	45.00	21.70	40.20	40.00	23.80	15.20	36.30	40.00	25.00	16.60	32.40	25.00	14.70	4.5
5.0	42.60	42.50	20.60	37.70	40.00	22.50	14.40	34.30	39.50	24.70	15.70	30.60	25.00	13.90	5.0
5.5	39.20	39.00	19.70	35.50	39.30	21.30	13.60	32.50	37.60	23.50	14.80	28.90	24.90	13.10	5.5
6.0	36.20	36.10	18.90	33.60	36.30	20.30	12.90	30.90	35.90	22.40	14.10	27.40	23.90	12.40	6.0
6.5	33.50	33.30	18.10	31.80	33.60	19.30	12.30	29.40	33.90	21.50	13.40	26.10	23.00	11.80	6.5
7.0	30.80	30.60	17.40	30.20	30.90	18.50	11.70	28.00	31.20	20.60	12.70	24.90	22.10	11.20	7.0
8.0		24.60	16.20	24.30	25.00	16.90	10.70	24.70	25.60	19.00	11.60	22.70	20.50	10.20	8.0
9.0		19.00	15.20	18.60	19.40	15.60	9.95	19.00	19.90	17.50	10.70	19.60	19.20	9.40	9.0
10.0		15.10	14.50	14.80	15.50	14.60	9.20	15.20	16.00	16.30	9.95	15.70	17.60	8.65	10.0
11.0				12.10	12.70	13.60	8.60	12.40	13.20	14.80	9.25	12.90	14.70	8.05	11.0
12.0				10.10	10.70	12.50	8.10	10.40	11.10	12.60	8.65	10.80	12.50	7.50	12.0
14.0				7.25	7.80	9.45	7.30	7.50	8.15	9.55	7.70	7.90	9.45	6.60	14.0
16.0								5.55	6.20	7.50	6.90	5.95	7.40	5.90	16.0
18.0												4.55	5.95	5.30	18.0
20.0												3.50	4.85	4.85	20.0
21.0												3.10	4.40	4.65	21.0
22.0															22.0
24.0															24.0
26.0															26.0
28.0															28.0
30.0															30.0
31.0															31.0
32.0															32.0
34.0															34.0
35.0															35.0
36.0															36.0
38.0															38.0
40.0															40.0
42.0															42.0
44.0															44.0
1	0	46	0	92	46	0	0	92	46	0	0	92	0	0	1
2	0	0	0	0	46	0	0	46	46	0	0	46	46	0	2
3	0	0	0	0	0	0	0	0	46	46	0	46	46	0	3
4	0	0	0	0	0	46	0	0	0	46	46	0	46	92	4
5	0	0	46	0	0	46	92	0	0	46	92	0	46	92	5
ID	1	23	2	24	25	12	3	26	27	13	4	28	14	5	ID
t	20.7	24.3	19.9	20.5	24.0	19.1	17.8	20.6	23.6	18.0	18.8	20.5	24.2	17.3	t
[DEG]	0～84	0～84	0～84	0～84	0～84	0～84	0～84	0～84	0～84	0～84	0～84	0～84	0～84	0～84	[DEG]
	20	9	5	9	8	5	5	8	8	5	5	7	5	4	
	重荷重装置	50t	35t	50t	50t	35t	35t	50t	50t	35t	35t	50t	35t	35t	

m	27.7	27.7	27.7	31.2	31.2	31.2	34.7	34.7	34.7	38.2	38.2	41.7	41.7	45.2	48.0	m
1.6																1.6
2.0																2.0
2.5	25.00	25.00	18.40													2.5
3.0	25.00	25.00	17.60	20.00	20.00	16.70										3.0
3.5	25.00	25.00	16.90	20.00	19.80	16.10	18.40	15.00	14.70							3.5
4.0	25.00	25.00	16.20	20.00	19.20	15.60	18.40	15.00	14.70	15.00	12.50					4.0
4.5	25.00	25.00	15.60	20.00	18.60	15.10	18.40	14.90	14.40	15.00	12.50					4.5
5.0	25.00	25.00	14.80	20.00	18.10	14.60	18.40	14.50	14.10	15.00	12.50	12.10	11.00			5.0
5.5	25.00	25.00	14.00	20.00	17.60	14.20	18.40	14.20	13.70	15.00	12.50	12.10	11.00	9.70	7.50	5.5
6.0	24.90	24.90	13.30	20.00	17.10	13.60	18.40	13.80	13.40	15.00	12.50	12.10	11.00	9.70	7.50	6.0
6.5	24.00	24.10	12.70	20.00	16.40	13.00	18.40	13.40	13.00	15.00	12.50	12.10	11.00	9.70	7.50	6.5
7.0	22.90	23.20	12.10	20.00	15.80	12.30	18.10	13.00	12.70	15.00	12.20	12.10	11.00	9.70	7.50	7.0
8.0	21.00	21.70	11.10	19.20	14.70	11.30	16.80	12.40	11.90	14.90	11.70	12.10	11.00	9.70	7.50	8.0
9.0	19.30	20.40	10.30	18.00	13.70	10.30	15.60	11.60	11.00	14.10	11.20	12.10	10.90	9.70	7.50	9.0
10.0	16.30	17.30	9.55	16.80	12.90	9.55	14.50	10.90	10.20	13.20	10.60	11.90	10.60	9.70	7.50	10.0
11.0	13.50	14.40	8.90	14.10	12.10	8.85	13.60	10.20	9.50	12.40	9.95	11.30	10.20	9.70	7.50	11.0
12.0	11.40	12.20	8.35	11.90	11.40	8.25	11.90	9.65	8.90	11.60	9.35	10.70	9.65	9.60	7.50	12.0
14.0	8.40	9.15	7.40	8.90	9.55	7.25	8.85	8.65	7.90	9.05	8.25	9.25	8.65	8.85	7.15	14.0
16.0	6.40	7.10	6.60	6.85	7.50	6.45	6.85	7.70	7.05	7.00	7.35	7.20	7.65	7.40	6.50	16.0
18.0	4.95	5.65	6.00	5.40	6.00	5.80	5.40	6.20	6.35	5.50	6.30	5.70	6.15	5.95	5.95	18.0
20.0	3.90	4.55	5.45	4.30	4.90	5.25	4.30	5.10	5.35	4.40	5.15	4.60	5.05	4.80	4.80	20.0
21.0	3.45	4.10	5.00	3.85	4.45	4.90	3.85	4.65	4.90	3.95	4.70	4.15	4.60	4.35	4.35	21.0
22.0	3.05	3.75	4.60	3.45	4.05	4.45	3.45	4.20	4.45	3.55	4.30	3.75	4.15	3.95	3.95	22.0
24.0	2.40	3.05	3.90	2.80	3.35	3.75	2.75	3.50	3.75	2.90	3.60	3.05	3.45	3.25	3.25	24.0
26.0				2.25	2.80	3.20	2.20	2.95	3.20	2.35	3.00	2.50	2.90	2.70	2.70	26.0
28.0				1.80	2.35	2.75	1.75	2.50	2.70	1.85	2.55	2.00	2.45	2.20	2.20	28.0
30.0							1.35	2.10	2.35	1.45	2.15	1.60	2.05	1.80	1.80	30.0
31.0							1.15	1.95	2.15	1.25	2.00	1.40	1.85	1.65	1.65	31.0
32.0										1.10	1.80	1.25	1.70	1.45	1.45	32.0
34.0										0.80	1.55	0.95	1.40	1.15	1.15	34.0
35.0										0.65	1.40	0.80	1.25	1.00	1.00	35.0
36.0												0.70	1.10	0.85	0.85	36.0
38.0													0.90	0.65	0.65	38.0
40.0																40.0
42.0																42.0
44.0																44.0
1	92	46	0	92	46	0	92	46	0	92	0	92	46	92	100	1
2	46	46	0	46	46	0	92	46	46	92	92	92	92	92	100	2
3	46	46	46	46	46	92	46	46	92	92	92	92	92	92	100	3
4	46	46	92	46	46	92	46	92	92	46	92	92	92	92	100	4
5	0	46	92	46	92	92	46	92	92	46	92	46	92	92	100	5
ID	29	15	6	16	17	7	19	18	8	20	9	21	10	11	22	ID
t	20.1	22.2	17.0	20.0	20.0	16.7	18.4	15.0	14.7	15.0	12.5	12.1	11.0	9.7	7.5	t
[DEG]	0～84	0～84	0～84	0～84	0～84	0～84	0～84	0～84	0～84	0～84	0～84	0～84	0～84	23～84	33～84	[DEG]
	5	5	4	4	4	4	4	3	3	3	3	3	3	3	3	
	35t	35t	35t	35t	35t	35t	35t	35t	35t	35t	35t	35t	35t	35t	35t	

MB		0.0 t	7.6m	360 °	JPN

m	10.2	13.7	13.7	17.2	17.2	17.2	17.2	20.7	20.7	20.7	20.7	24.2	24.2	24.2	m
1.6	75.00														1.6
2.0	75.00	45.00	25.00	45.00	40.00	25.00	21.60	40.00	40.00	25.00	23.00	35.00	25.00	19.90	2.0
2.5	69.30	45.00	25.00	45.00	40.00	25.00	19.90	40.00	40.00	25.00	21.40	35.00	25.00	18.90	2.5
3.0	61.90	45.00	25.00	45.00	40.00	25.00	18.50	40.00	40.00	25.00	20.10	35.00	25.00	17.90	3.0
3.5	55.70	45.00	24.10	45.00	40.00	25.00	17.30	40.00	40.00	25.00	18.90	35.00	25.00	16.80	3.5
4.0	50.50	45.00	22.80	42.90	40.00	25.00	16.20	38.60	40.00	25.00	17.70	33.80	25.00	15.70	4.0
4.5	46.00	45.00	21.70	40.20	40.00	23.80	15.20	36.30	40.00	25.00	16.60	32.40	25.00	14.70	4.5
5.0	42.10	42.00	20.60	37.70	40.00	22.50	14.40	34.30	39.50	24.70	15.70	30.60	25.00	13.90	5.0
5.5	38.70	38.60	19.70	35.50	38.80	21.30	13.60	32.50	37.60	23.50	14.80	28.90	24.90	13.10	5.5
6.0	35.80	35.60	18.90	33.60	35.80	20.30	12.90	30.90	35.90	22.40	14.10	27.40	23.90	12.40	6.0
6.5	33.10	33.00	18.10	31.80	33.20	19.30	12.30	29.40	33.50	21.50	13.40	26.10	23.00	11.80	6.5
7.0	30.80	30.60	17.40	30.20	30.90	18.50	11.70	28.00	31.20	20.60	12.70	24.90	22.10	11.20	7.0
8.0		23.30	16.20	23.00	23.80	16.90	10.70	23.40	24.40	19.00	11.60	22.70	20.50	10.20	8.0
9.0		18.00	15.20	17.70	18.40	15.60	9.95	18.10	19.00	17.50	10.70	18.60	19.20	9.40	9.0
10.0		14.40	14.50	14.10	14.80	14.60	9.20	14.40	15.30	16.30	9.95	14.90	16.80	8.65	10.0
11.0				11.50	12.10	13.60	8.60	11.80	12.60	14.20	9.25	12.30	14.10	8.05	11.0
12.0				9.60	10.20	11.90	8.10	9.90	10.60	12.10	8.65	10.30	12.00	7.50	12.0
14.0				6.85	7.40	9.05	7.30	7.10	7.80	9.15	7.70	7.50	9.05	6.60	14.0
16.0								5.25	5.90	7.20	6.90	5.60	7.10	5.90	16.0
18.0												4.30	5.65	5.30	18.0
20.0												3.30	4.60	4.85	20.0
21.0												2.90	4.20	4.65	21.0
22.0															22.0
24.0															24.0
26.0															26.0
28.0															28.0
30.0															30.0
31.0															31.0
32.0															32.0
34.0															34.0
35.0															35.0
36.0															36.0
38.0															38.0
40.0															40.0
42.0															42.0
44.0															44.0
1	0	46	0	92	46	0	0	92	46	0	0	92	0	0	1
2	0	0	0	0	46	0	0	46	46	0	0	46	46	0	2
3	0	0	0	0	0	0	0	0	46	46	0	46	46	0	3
4	0	0	0	0	0	46	0	0	0	46	46	0	46	92	4
5	0	0	46	0	0	46	92	0	0	46	92	0	46	92	5
ID	1	23	2	24	25	12	3	26	27	13	4	28	14	5	ID
t	20.7	24.3	19.9	20.5	24.0	19.1	17.8	20.6	23.6	18.0	18.8	20.5	24.2	17.3	t
[DEG]	0～84	0～84	0～84	0～84	0～84	0～84	0～84	0～84	0～84	0～84	0～84	0～84	0～84	0～84	[DEG]
	20	9	5	9	8	5	5	8	8	5	5	7	5	4	
	重荷重装置	50t	35t	50t	50t	35t	35t	50t	50t	35t	35t	50t	35t	35t	

m	27.7	27.7	27.7	31.2	31.2	31.2	34.7	34.7	34.7	38.2	38.2	41.7	41.7	45.2	48.0	m
1.6																1.6
2.0																2.0
2.5	25.00	25.00	18.40													2.5
3.0	25.00	25.00	17.60	20.00	20.00	16.70										3.0
3.5	25.00	25.00	16.90	20.00	19.80	16.10	18.40	15.00	14.70							3.5
4.0	25.00	25.00	16.20	20.00	19.20	15.60	18.40	15.00	14.70	15.00	12.50					4.0
4.5	25.00	25.00	15.60	20.00	18.60	15.10	18.40	14.90	14.40	15.00	12.50					4.5
5.0	25.00	25.00	14.80	20.00	18.10	14.60	18.40	14.50	14.10	15.00	12.50	12.10	11.00			5.0
5.5	25.00	25.00	14.00	20.00	17.60	14.20	18.40	14.20	13.70	15.00	12.50	12.10	11.00	9.70	7.50	5.5
6.0	24.90	24.90	13.30	20.00	17.10	13.60	18.40	13.80	13.40	15.00	12.50	12.10	11.00	9.70	7.50	6.0
6.5	24.00	24.10	12.70	20.00	16.40	13.00	18.40	13.40	13.00	15.00	12.50	12.10	11.00	9.70	7.50	6.5
7.0	22.90	23.20	12.10	20.00	15.80	12.30	18.10	13.00	12.70	15.00	12.20	12.10	11.00	9.70	7.50	7.0
8.0	21.00	21.70	11.10	19.20	14.70	11.30	16.80	12.40	11.90	14.90	11.70	12.10	11.00	9.70	7.50	8.0
9.0	19.00	20.20	10.30	18.00	13.70	10.30	15.60	11.60	11.00	14.10	11.20	12.10	10.90	9.70	7.50	9.0
10.0	15.60	16.50	9.55	16.10	12.90	9.55	14.50	10.90	10.20	13.20	10.60	11.90	10.60	9.70	7.50	10.0
11.0	12.90	13.80	8.90	13.40	12.10	8.85	13.40	10.20	9.50	12.40	9.95	11.30	10.20	9.70	7.50	11.0
12.0	10.80	11.70	8.35	11.40	11.40	8.25	11.40	9.65	8.90	11.60	9.35	10.70	9.65	9.60	7.50	12.0
14.0	8.00	8.75	7.40	8.50	9.15	7.25	8.50	8.65	7.90	8.65	8.25	8.85	8.65	8.85	7.15	14.0
16.0	6.05	6.80	6.60	6.55	7.20	6.45	6.50	7.40	7.05	6.70	7.35	6.85	7.35	7.10	6.50	16.0
18.0	4.70	5.40	6.00	5.15	5.75	5.80	5.10	5.95	6.20	5.25	6.05	5.45	5.90	5.65	5.65	18.0
20.0	3.65	4.35	5.20	4.10	4.70	5.10	4.05	4.85	5.10	4.20	4.95	4.35	4.80	4.60	4.60	20.0
21.0	3.25	3.90	4.75	3.65	4.25	4.65	3.65	4.40	4.65	3.75	4.50	3.95	4.35	4.15	4.15	21.0
22.0	2.85	3.55	4.40	3.25	3.85	4.25	3.25	4.00	4.25	3.40	4.10	3.55	3.95	3.75	3.75	22.0
24.0	2.25	2.90	3.70	2.60	3.20	3.60	2.60	3.35	3.60	2.70	3.40	2.90	3.30	3.10	3.10	24.0
26.0				2.10	2.65	3.05	2.05	2.80	3.05	2.20	2.85	2.35	2.75	2.55	2.55	26.0
28.0				1.65	2.25	2.65	1.60	2.35	2.60	1.70	2.40	1.90	2.30	2.05	2.05	28.0
30.0							1.20	1.95	2.20	1.30	2.00	1.50	1.90	1.70	1.70	30.0
31.0							1.05	1.80	2.05	1.15	1.85	1.30	1.75	1.50	1.50	31.0
32.0										0.95	1.70	1.15	1.55	1.35	1.35	32.0
34.0										0.70	1.40	0.85	1.25	1.05	1.05	34.0
35.0										0.55	1.30	0.70	1.15	0.90	0.90	35.0
36.0												0.55	1.00	0.75	0.75	36.0
38.0													0.80	0.55	0.55	38.0
40.0																40.0
42.0																42.0
44.0																44.0
1	92	46	0	92	46	0	92	46	0	92	0	92	46	92	100	1
2	46	46	0	46	46	0	92	46	46	92	92	92	92	92	100	2
3	46	46	46	46	46	92	46	46	92	92	92	92	92	92	100	3
4	46	46	92	46	46	92	46	92	92	46	92	92	92	92	100	4
5	0	46	92	46	92	92	46	92	92	46	92	46	92	92	100	5
ID	29	15	6	16	17	7	19	18	8	20	9	21	10	11	22	ID
t	20.1	22.2	17.0	20.0	20.0	16.7	18.4	15.0	14.7	15.0	12.5	12.1	11.0	9.7	7.5	t
[DEG]	0～84	0～84	0～84	0～84	0～84	0～84	0～84	0～84	0～84	0～84	0～84	4～84	0～84	25～84	29～84	[DEG]
	5	5	4	4	4	4	4	3	3	3	3	3	3	3	3	
	35t	35t	35t	35t	35t	35t	35t	35t	35t	35t	35t	35t	35t	35t	35t	

ブーム

MB		0.0 t	7.2m	360 °	JPN

m	10.2	13.7	13.7	17.2	17.2	17.2	17.2	20.7	20.7	20.7	20.7	24.2	24.2	24.2	m
1.6	75.00														1.6
2.0	75.00	45.00	25.00	45.00	40.00	25.00	21.60	40.00	40.00	25.00	23.00	35.00	25.00	19.90	2.0
2.5	68.10	45.00	25.00	45.00	40.00	25.00	19.90	40.00	40.00	25.00	21.40	35.00	25.00	18.90	2.5
3.0	60.70	45.00	25.00	45.00	40.00	25.00	18.50	40.00	40.00	25.00	20.10	35.00	25.00	17.90	3.0
3.5	54.60	45.00	24.10	45.00	40.00	25.00	17.30	40.00	40.00	25.00	18.90	35.00	25.00	16.80	3.5
4.0	49.30	45.00	22.80	42.90	40.00	25.00	16.20	38.60	40.00	25.00	17.70	33.80	25.00	15.70	4.0
4.5	44.90	44.70	21.70	40.20	40.00	23.80	15.20	36.30	40.00	25.00	16.60	32.40	25.00	14.70	4.5
5.0	41.00	40.90	20.60	37.70	40.00	22.50	14.40	34.30	39.50	24.70	15.70	30.60	25.00	13.90	5.0
5.5	37.70	37.60	19.70	35.50	37.80	21.30	13.60	32.50	37.60	23.50	14.80	28.90	24.90	13.10	5.5
6.0	34.80	34.60	18.90	33.60	34.90	20.30	12.90	30.90	35.20	22.40	14.10	27.40	23.90	12.40	6.0
6.5	32.20	32.10	18.10	31.80	32.30	19.30	12.30	29.40	32.50	21.50	13.40	26.10	23.00	11.80	6.5
7.0	28.80	28.30	17.40	28.00	28.90	18.50	11.70	27.20	28.40	20.60	12.70	24.90	22.10	11.20	7.0
8.0		20.90	16.20	20.60	21.30	16.90	10.70	21.00	21.90	19.00	11.60	21.10	20.50	10.20	8.0
9.0		16.20	15.20	15.90	16.60	15.60	9.95	16.30	17.10	17.50	10.70	16.80	18.80	9.40	9.0
10.0		13.00	14.50	12.70	13.40	14.60	9.20	13.10	13.90	15.50	9.95	13.50	15.40	8.65	10.0
11.0				10.40	11.00	12.80	8.60	10.70	11.40	13.00	9.25	11.20	12.90	8.05	11.0
12.0				8.65	9.20	10.90	8.10	8.95	9.65	11.10	8.65	9.35	11.00	7.50	12.0
14.0				6.15	6.70	8.30	7.30	6.40	7.05	8.40	7.70	6.80	8.30	6.60	14.0
16.0								4.70	5.30	6.60	6.90	5.05	6.50	5.90	16.0
18.0												3.80	5.15	5.30	18.0
20.0												2.90	4.20	4.70	20.0
21.0												2.50	3.80	4.30	21.0
22.0															22.0
24.0															24.0
26.0															26.0
28.0															28.0
30.0															30.0
31.0															31.0
32.0															32.0
34.0															34.0
35.0															35.0
36.0															36.0
38.0															38.0
40.0															40.0
42.0															42.0
44.0															44.0
1	0	46	0	92	46	0	0	92	46	0	0	92	0	0	1
2	0	0	0	0	46	0	0	46	46	0	0	46	46	0	2
3	0	0	0	0	0	0	0	0	46	46	0	46	46	0	3
4	0	0	0	0	0	46	0	0	0	46	46	0	46	92	4
5	0	0	46	0	0	46	92	0	0	46	92	0	46	92	5
ID	1	23	2	24	25	12	3	26	27	13	4	28	14	5	ID
t	20.7	24.3	19.9	20.5	24.0	19.1	17.8	20.6	23.6	18.0	18.8	20.5	24.2	17.3	t
[DEG]	0～84	0～84	0～84	0～84	0～84	0～84	0～84	0～84	0～84	0～84	0～84	0～84	0～84	0～84	[DEG]
	20	9	5	9	8	5	5	8	8	5	5	7	5	4	
	重荷重装置	50t	35t	50t	50t	35t	35t	50t	50t	35t	35t	50t	35t	35t	

m	27.7	27.7	27.7	31.2	31.2	31.2	34.7	34.7	34.7	38.2	38.2	41.7	41.7	45.2	48.0	m
1.6																1.6
2.0																2.0
2.5	25.00	25.00	18.40													2.5
3.0	25.00	25.00	17.60	20.00	20.00	16.70										3.0
3.5	25.00	25.00	16.90	20.00	19.80	16.10	18.40	15.00	14.70							3.5
4.0	25.00	25.00	16.20	20.00	19.20	15.60	18.40	15.00	14.70	15.00	12.50					4.0
4.5	25.00	25.00	15.60	20.00	18.60	15.10	18.40	14.90	14.40	15.00	12.50					4.5
5.0	25.00	25.00	14.80	20.00	18.10	14.60	18.40	14.50	14.10	15.00	12.50	12.10	11.00			5.0
5.5	25.00	25.00	14.00	20.00	17.60	14.20	18.40	14.20	13.70	15.00	12.50	12.10	11.00	9.70	7.50	5.5
6.0	24.90	24.90	13.30	20.00	17.10	13.60	18.40	13.80	13.40	15.00	12.50	12.10	11.00	9.70	7.50	6.0
6.5	24.00	24.10	12.70	20.00	16.40	13.00	18.40	13.40	13.00	15.00	12.50	12.10	11.00	9.70	7.50	6.5
7.0	22.90	23.20	12.10	20.00	15.80	12.30	18.10	13.00	12.70	15.00	12.20	12.10	11.00	9.70	7.50	7.0
8.0	21.00	21.70	11.10	19.20	14.70	11.30	16.80	12.40	11.90	14.90	11.70	12.10	11.00	9.70	7.50	8.0
9.0	17.30	18.40	10.30	17.40	13.70	10.30	15.60	11.60	11.00	14.10	11.20	12.10	10.90	9.70	7.50	9.0
10.0	14.10	15.10	9.55	14.70	12.90	9.55	14.30	10.90	10.20	13.20	10.60	11.90	10.60	9.70	7.50	10.0
11.0	11.70	12.60	8.90	12.30	12.10	8.85	12.30	10.20	9.50	12.20	9.95	11.30	10.20	9.70	7.50	11.0
12.0	9.90	10.70	8.35	10.40	11.10	8.25	10.40	9.65	8.90	10.60	9.35	10.60	9.65	9.60	7.50	12.0
14.0	7.25	8.05	7.40	7.75	8.40	7.25	7.75	8.65	7.90	7.90	8.25	8.10	8.60	8.35	7.15	14.0
16.0	5.50	6.20	6.60	5.95	6.60	6.45	5.95	6.80	7.05	6.10	6.90	6.25	6.75	6.50	6.50	16.0
18.0	4.20	4.90	5.80	4.65	5.25	5.70	4.65	5.45	5.70	4.80	5.55	4.95	5.40	5.15	5.15	18.0
20.0	3.25	3.95	4.80	3.65	4.25	4.70	3.65	4.45	4.70	3.80	4.50	3.95	4.40	4.15	4.15	20.0
21.0	2.85	3.55	4.35	3.25	3.85	4.25	3.25	4.00	4.25	3.40	4.10	3.55	4.00	3.75	3.75	21.0
22.0	2.50	3.15	4.00	2.90	3.50	3.90	2.90	3.65	3.90	3.00	3.75	3.20	3.60	3.40	3.40	22.0
24.0	1.90	2.60	3.40	2.30	2.85	3.25	2.25	3.00	3.25	2.40	3.10	2.55	2.95	2.75	2.75	24.0
26.0				1.80	2.35	2.75	1.75	2.50	2.75	1.90	2.55	2.05	2.45	2.25	2.25	26.0
28.0				1.35	1.95	2.35	1.30	2.10	2.30	1.45	2.15	1.60	2.05	1.80	1.80	28.0
30.0							0.95	1.75	1.95	1.05	1.80	1.20	1.65	1.45	1.45	30.0
31.0							0.80	1.60	1.80	0.90	1.60	1.05	1.50	1.25	1.25	31.0
32.0										0.75	1.45	0.90	1.35	1.10	1.10	32.0
34.0											1.20	0.60	1.05	0.80	0.80	34.0
35.0											1.10	0.50	0.90	0.70	0.70	35.0
36.0													0.80	0.55	0.55	36.0
38.0													0.60			38.0
40.0																40.0
42.0																42.0
44.0																44.0
1	92	46	0	92	46	0	92	46	0	92	0	92	46	92	100	1
2	46	46	0	46	46	0	92	46	46	92	92	92	92	92	100	2
3	46	46	46	46	46	92	46	46	92	92	92	92	92	92	100	3
4	46	46	92	46	46	92	46	92	92	46	92	92	92	92	100	4
5	0	46	92	46	92	92	46	92	92	46	92	46	92	92	100	5
ID	29	15	6	16	17	7	19	18	8	20	9	21	10	11	22	ID
t	20.1	22.2	17.0	20.0	20.0	16.7	18.4	15.0	14.7	15.0	12.5	12.1	11.0	9.7	7.5	t
[DEG]	0～84	0～84	0～84	0～84	0～84	0～84	0～84	0～84	0～84	0～84	0～84	24～84	0～84	32～84	34～84	[DEG]
	5	5	4	4	4	4	4	3	3	3	3	3	3	3	3	
	35t	35t	35t	35t	35t	35t	35t	35t	35t	35t	35t	35t	35t	35t	35t	

MB		0.0 t	6.4m	360 °	JPN

m	10.2	13.7	13.7	17.2	17.2	17.2	17.2	20.7	20.7	20.7	20.7	24.2	24.2	24.2	m
1.6	75.00														1.6
2.0	74.50	45.00	25.00	45.00	40.00	25.00	21.60	40.00	40.00	25.00	23.00	35.00	25.00	19.90	2.0
2.5	65.50	45.00	25.00	45.00	40.00	25.00	19.90	40.00	40.00	25.00	21.40	35.00	25.00	18.90	2.5
3.0	58.10	45.00	25.00	45.00	40.00	25.00	18.50	40.00	40.00	25.00	20.10	35.00	25.00	17.90	3.0
3.5	52.00	45.00	24.10	45.00	40.00	25.00	17.30	40.00	40.00	25.00	18.90	35.00	25.00	16.80	3.5
4.0	46.80	45.00	22.80	42.90	40.00	25.00	16.20	38.60	40.00	25.00	17.70	33.80	25.00	15.70	4.0
4.5	42.50	42.40	21.70	40.20	40.00	23.80	15.20	36.30	40.00	25.00	16.60	32.40	25.00	14.70	4.5
5.0	38.80	38.60	20.60	37.70	38.80	22.50	14.40	34.30	39.20	24.70	15.70	30.60	25.00	13.90	5.0
5.5	35.50	35.40	19.70	35.20	35.60	21.30	13.60	32.50	35.70	23.50	14.80	28.90	24.90	13.10	5.5
6.0	32.10	31.60	18.90	30.30	31.30	20.30	12.90	29.20	30.40	22.40	14.10	27.40	23.90	12.40	6.0
6.5	26.60	26.20	18.10	25.80	26.70	19.30	12.30	25.20	26.40	21.50	13.40	24.80	23.00	11.80	6.5
7.0	22.60	22.10	17.40	21.80	22.60	18.50	11.70	22.10	23.20	20.60	12.70	21.80	22.10	11.20	7.0
8.0		16.60	16.20	16.30	17.00	16.90	10.70	16.70	17.60	19.00	11.60	17.30	19.30	10.20	8.0
9.0		13.00	14.60	12.70	13.40	15.30	9.95	13.10	13.90	15.50	10.70	13.60	15.40	9.40	9.0
10.0		10.40	12.00	10.20	10.80	12.60	9.20	10.50	11.20	12.80	9.95	11.00	12.70	8.65	10.0
11.0				8.30	8.90	10.60	8.60	8.60	9.35	10.80	9.25	9.05	10.70	8.05	11.0
12.0				6.85	7.40	9.05	8.10	7.15	7.85	9.20	8.65	7.55	9.15	7.50	12.0
14.0				4.80	5.30	6.85	6.85	5.05	5.65	6.95	7.35	5.40	6.85	6.60	14.0
16.0								3.60	4.20	5.45	5.75	3.95	5.35	5.85	16.0
18.0												2.90	4.20	4.70	18.0
20.0												2.05	3.40	3.85	20.0
21.0												1.75	3.05	3.50	21.0
22.0															22.0
24.0															24.0
26.0															26.0
28.0															28.0
30.0															30.0
31.0															31.0
32.0															32.0
34.0															34.0
35.0															35.0
36.0															36.0
38.0															38.0
40.0															40.0
42.0															42.0
44.0															44.0
1	0	46	0	92	46	0	0	92	46	0	0	92	0	0	1
2	0	0	0	0	46	0	0	46	46	0	0	46	46	0	2
3	0	0	0	0	0	0	0	0	46	46	0	46	46	0	3
4	0	0	0	0	0	46	0	0	0	46	46	0	46	92	4
5	0	0	46	0	0	46	92	0	0	46	92	0	46	92	5
ID	1	23	2	24	25	12	3	26	27	13	4	28	14	5	ID
t	20.7	24.3	19.9	20.5	24.0	19.1	17.8	20.6	23.6	18.0	18.8	20.5	24.2	17.3	t
[DEG]	0～84	0～84	0～84	0～84	0～84	0～84	0～84	0～84	0～84	0～84	0～84	0～84	0～84	0～84	[DEG]
	20	9	5	9	8	5	5	8	8	5	5	7	5	4	
	重荷重装置	50t	35t	50t	50t	35t	35t	50t	50t	35t	35t	50t	35t	35t	

m	27.7	27.7	27.7	31.2	31.2	31.2	34.7	34.7	34.7	38.2	38.2	41.7	41.7	45.2	48.0	m
1.6																1.6
2.0																2.0
2.5	25.00	25.00	18.40													2.5
3.0	25.00	25.00	17.60	20.00	20.00	16.70										3.0
3.5	25.00	25.00	16.90	20.00	19.80	16.10	18.40	15.00	14.70							3.5
4.0	25.00	25.00	16.20	20.00	19.20	15.60	18.40	15.00	14.70	15.00	12.50					4.0
4.5	25.00	25.00	15.60	20.00	18.60	15.10	18.40	14.90	14.40	15.00	12.50					4.5
5.0	25.00	25.00	14.80	20.00	18.10	14.60	18.40	14.50	14.10	15.00	12.50	12.10	11.00			5.0
5.5	25.00	25.00	14.00	20.00	17.60	14.20	18.40	14.20	13.70	15.00	12.50	12.10	11.00	9.70	7.50	5.5
6.0	24.90	24.90	13.30	20.00	17.10	13.60	18.40	13.80	13.40	15.00	12.50	12.10	11.00	9.70	7.50	6.0
6.5	24.00	24.10	12.70	20.00	16.40	13.00	18.40	13.40	13.00	15.00	12.50	12.10	11.00	9.70	7.50	6.5
7.0	21.70	23.00	12.10	20.00	15.80	12.30	18.10	13.00	12.70	15.00	12.20	12.10	11.00	9.70	7.50	7.0
8.0	17.50	18.60	11.10	17.60	14.70	11.30	16.80	12.40	11.90	14.90	11.70	12.10	11.00	9.70	7.50	8.0
9.0	14.20	15.10	10.30	14.60	13.70	10.30	14.20	11.60	11.00	14.00	11.20	12.10	10.90	9.70	7.50	9.0
10.0	11.50	12.40	9.55	12.10	12.80	9.55	12.00	10.90	10.20	11.90	10.60	11.90	10.60	9.70	7.50	10.0
11.0	9.60	10.40	8.90	10.10	10.80	8.85	10.10	10.20	9.50	10.20	9.95	10.30	10.20	9.70	7.50	11.0
12.0	8.05	8.85	8.35	8.55	9.25	8.25	8.55	9.50	8.90	8.75	9.35	8.95	9.45	9.10	7.50	12.0
14.0	5.85	6.60	7.40	6.35	7.00	7.25	6.35	7.20	7.45	6.50	7.30	6.65	7.15	6.90	6.90	14.0
16.0	4.35	5.05	5.95	4.80	5.40	5.90	4.80	5.60	5.90	4.95	5.70	5.15	5.60	5.35	5.35	16.0
18.0	3.30	3.95	4.80	3.70	4.30	4.75	3.70	4.50	4.75	3.85	4.55	4.00	4.45	4.20	4.20	18.0
20.0	2.45	3.10	3.95	2.85	3.45	3.85	2.85	3.60	3.85	2.95	3.70	3.15	3.55	3.35	3.35	20.0
21.0	2.10	2.75	3.60	2.50	3.05	3.50	2.50	3.25	3.50	2.60	3.30	2.80	3.20	3.00	3.00	21.0
22.0	1.80	2.45	3.30	2.20	2.75	3.15	2.20	2.95	3.15	2.30	3.00	2.45	2.90	2.65	2.65	22.0
24.0	1.25	1.95	2.75	1.65	2.20	2.60	1.65	2.40	2.60	1.75	2.45	1.90	2.35	2.10	2.10	24.0
26.0				1.20	1.80	2.20	1.15	1.95	2.15	1.30	2.00	1.45	1.90	1.65	1.65	26.0
28.0				0.80	1.45	1.85	0.75	1.55	1.80	0.90	1.60	1.05	1.50	1.25	1.25	28.0
30.0								1.25	1.50	0.55	1.30	0.70	1.15	0.90	0.90	30.0
31.0								1.10	1.35		1.15	0.55	1.00	0.75	0.75	31.0
32.0											1.00		0.85	0.65	0.60	32.0
34.0											0.75		0.60			34.0
35.0											0.65		0.50			35.0
36.0																36.0
38.0																38.0
40.0																40.0
42.0																42.0
44.0																44.0
1	92	46	0	92	46	0	92	46	0	92	0	92	46	92	100	1
2	46	46	0	46	46	0	92	46	46	92	92	92	92	92	100	2
3	46	46	46	46	46	92	46	46	92	92	92	92	92	92	100	3
4	46	46	92	46	46	92	46	92	92	46	92	92	92	92	100	4
5	0	46	92	46	92	92	46	92	92	46	92	46	92	92	100	5
ID	29	15	6	16	17	7	19	18	8	20	9	21	10	11	22	ID
t	20.1	22.2	17.0	20.0	20.0	16.7	18.4	15.0	14.7	15.0	12.5	12.1	11.0	9.7	7.5	t
[DEG]	0～84	0～84	0～84	0～84	0～84	0～84	23～84	0～84	0～84	27～84	0～84	33～84	24～84	36～84	42～84	[DEG]
	5	5	4	4	4	4	4	3	3	3	3	3	3	3	3	
	35t	35t	35t	35t	35t	35t	35t	35t	35t	35t	35t	35t	35t	35t	35t	

ブーム

MB		0.0 t	5.38m	360 °	JPN

m	10.2	13.7	13.7	17.2	17.2	17.2	17.2	20.7	20.7	20.7	20.7	24.2	24.2	24.2	m
1.6	75.00														1.6
2.0	70.40	45.00	25.00	45.00	40.00	25.00	21.60	40.00	40.00	25.00	23.00	35.00	25.00	19.90	2.0
2.5	61.30	45.00	25.00	45.00	40.00	25.00	19.90	40.00	40.00	25.00	21.40	35.00	25.00	18.90	2.5
3.0	54.00	45.00	25.00	45.00	40.00	25.00	18.50	40.00	40.00	25.00	20.10	35.00	25.00	17.90	3.0
3.5	48.00	45.00	24.10	45.00	40.00	25.00	17.30	40.00	40.00	25.00	18.90	35.00	25.00	16.80	3.5
4.0	43.10	42.90	22.80	42.80	40.00	25.00	16.20	38.60	40.00	25.00	17.70	33.80	25.00	15.70	4.0
4.5	38.90	38.70	21.70	36.60	37.80	23.80	15.20	34.80	36.10	25.00	16.60	32.40	25.00	14.70	4.5
5.0	33.80	32.60	20.60	30.10	31.10	22.50	14.40	28.80	30.10	24.70	15.70	28.00	25.00	13.90	5.0
5.5	27.00	26.70	19.70	25.30	26.20	21.30	13.60	24.40	25.60	23.50	14.80	23.90	24.90	13.10	5.5
6.0	22.30	22.00	18.90	21.60	22.50	20.30	12.90	21.00	22.10	22.40	14.10	20.70	23.20	12.40	6.0
6.5	18.90	18.50	18.10	18.20	19.00	19.30	12.30	18.30	19.40	21.50	13.40	18.10	20.50	11.80	6.5
7.0	16.20	15.90	17.40	15.60	16.30	18.40	11.70	16.00	16.80	18.70	12.70	16.10	18.30	11.20	7.0
8.0		12.00	13.70	11.80	12.40	14.40	10.70	12.10	12.90	14.60	11.60	12.60	14.50	10.20	8.0
9.0		9.45	10.90	9.20	9.80	11.60	9.95	9.55	10.20	11.80	10.70	10.00	11.70	9.40	9.0
10.0		7.60	9.00	7.35	7.90	9.60	9.20	7.65	8.30	9.75	9.95	8.05	9.65	8.65	10.0
11.0				5.90	6.45	8.05	8.10	6.20	6.85	8.25	8.60	6.60	8.15	8.05	11.0
12.0				4.80	5.30	6.90	6.90	5.05	5.70	7.00	7.40	5.45	6.95	7.50	12.0
14.0				3.20	3.70	5.15	5.15	3.40	4.00	5.25	5.60	3.75	5.15	5.70	14.0
16.0								2.30	2.85	4.05	4.35	2.60	3.95	4.45	16.0
18.0												1.75	3.05	3.50	18.0
20.0												1.05	2.35	2.80	20.0
21.0												0.75	2.10	2.55	21.0
22.0															22.0
24.0															24.0
26.0															26.0
28.0															28.0
30.0															30.0
31.0															31.0
32.0															32.0
34.0															34.0
35.0															35.0
36.0															36.0
38.0															38.0
40.0															40.0
42.0															42.0
44.0															44.0
1	0	46	0	92	46	0	0	92	46	0	0	92	0	0	1
2	0	0	0	0	46	0	0	46	46	0	0	46	46	0	2
3	0	0	0	0	0	0	0	0	46	46	0	46	46	0	3
4	0	0	0	0	0	46	0	0	0	46	46	0	46	92	4
5	0	0	46	0	0	46	92	0	0	46	92	0	46	92	5
ID	1	23	2	24	25	12	3	26	27	13	4	28	14	5	ID
t	20.7	24.3	19.9	20.5	24.0	19.1	17.8	20.6	23.6	18.0	18.8	20.5	24.2	17.3	t
[DEG]	0～84	0～84	0～84	0～84	0～84	0～84	0～84	0～84	0～84	0～84	0～84	0～84	0～84	0～84	[DEG]
	20	9	5	9	8	5	5	8	8	5	5	7	5	4	
	重荷重装置	50t	35t	50t	50t	35t	35t	50t	50t	35t	35t	50t	35t	35t	

m	27.7	27.7	27.7	31.2	31.2	31.2	34.7	34.7	34.7	38.2	38.2	41.7	41.7	45.2	48.0	m
1.6																1.6
2.0																2.0
2.5	25.00	25.00	18.40													2.5
3.0	25.00	25.00	17.60	20.00	20.00	16.70										3.0
3.5	25.00	25.00	16.90	20.00	19.80	16.10	18.40	15.00	14.70							3.5
4.0	25.00	25.00	16.20	20.00	19.20	15.60	18.40	15.00	14.70	15.00	12.50					4.0
4.5	25.00	25.00	15.60	20.00	18.60	15.10	18.40	14.90	14.40	15.00	12.50					4.5
5.0	25.00	25.00	14.80	20.00	18.10	14.60	18.40	14.50	14.10	15.00	12.50	12.10	11.00			5.0
5.5	23.60	24.90	14.00	20.00	17.60	14.20	18.40	14.20	13.70	15.00	12.50	12.10	11.00	9.70	7.50	5.5
6.0	20.60	21.80	13.30	20.00	17.10	13.60	18.40	13.80	13.40	15.00	12.50	12.10	11.00	9.70	7.50	6.0
6.5	18.10	19.30	12.70	18.20	16.40	13.00	17.50	13.40	13.00	15.00	12.50	12.10	11.00	9.70	7.50	6.5
7.0	16.10	17.30	12.10	16.20	15.80	12.30	15.70	13.00	12.70	15.00	12.20	12.10	11.00	9.70	7.50	7.0
8.0	13.00	14.10	11.10	13.20	14.20	11.30	12.80	12.40	11.90	12.70	11.70	12.10	11.00	9.70	7.50	8.0
9.0	10.50	11.40	10.30	11.00	11.80	10.30	10.70	11.60	11.00	10.60	11.20	10.60	10.90	9.70	7.50	9.0
10.0	8.60	9.40	9.55	9.10	9.80	9.55	9.05	10.00	10.20	9.00	10.00	9.05	9.65	9.10	7.50	10.0
11.0	7.10	7.85	8.85	7.60	8.25	8.75	7.60	8.50	8.80	7.70	8.60	7.80	8.40	7.90	7.50	11.0
12.0	5.90	6.65	7.65	6.40	7.05	7.55	6.40	7.25	7.55	6.55	7.35	6.75	7.25	6.90	6.80	12.0
14.0	4.20	4.90	5.80	4.65	5.25	5.75	4.65	5.45	5.75	4.80	5.55	5.00	5.45	5.20	5.20	14.0
16.0	3.00	3.70	4.55	3.45	4.05	4.45	3.45	4.20	4.50	3.55	4.30	3.75	4.20	3.95	3.95	16.0
18.0	2.15	2.80	3.65	2.55	3.10	3.55	2.55	3.30	3.55	2.65	3.40	2.85	3.25	3.05	3.05	18.0
20.0	1.45	2.10	2.90	1.85	2.40	2.85	1.85	2.60	2.85	1.95	2.65	2.15	2.55	2.35	2.35	20.0
21.0	1.15	1.85	2.65	1.55	2.15	2.55	1.55	2.30	2.55	1.70	2.35	1.85	2.25	2.05	2.05	21.0
22.0	0.90	1.55	2.35	1.30	1.85	2.25	1.30	2.05	2.25	1.40	2.10	1.60	2.00	1.75	1.80	22.0
24.0		1.15	1.95	0.85	1.40	1.80	0.80	1.60	1.80	0.95	1.65	1.10	1.55	1.30	1.30	24.0
26.0					1.05	1.45		1.20	1.45		1.25		1.15	0.90	0.90	26.0
28.0					0.75	1.15		0.85	1.10		0.95		0.80			28.0
30.0								0.60	0.85		0.65		0.50			30.0
31.0								0.50	0.75		0.55					31.0
32.0																32.0
34.0																34.0
35.0																35.0
36.0																36.0
38.0																38.0
40.0																40.0
42.0																42.0
44.0																44.0
1	92	46	0	92	46	0	92	46	0	92	0	92	46	92	100	1
2	46	46	0	46	46	0	92	46	46	92	92	92	92	92	100	2
3	46	46	46	46	46	92	46	46	92	92	92	92	92	92	100	3
4	46	46	92	46	46	92	46	92	92	46	92	92	92	92	100	4
5	0	46	92	46	92	92	46	92	92	46	92	46	92	92	100	5
ID	29	15	6	16	17	7	19	18	8	20	9	21	10	11	22	ID
t	20.1	22.2	17.0	20.0	20.0	16.7	18.4	15.0	14.7	15.0	12.5	12.1	11.0	9.7	7.5	t
[DEG]	0～84	0～84	0～84	27～84	0～84	0～84	33～84	0～84	0～84	39～84	26～84	43～84	37～84	46～84	50～84	[DEG]
	5	5	4	4	4	4	4	3	3	3	3	3	3	3	3	
	35t	35t	35t	35t	35t	35t	35t	35t	35t	35t	35t	35t	35t	35t	35t	

MB		0.0 t	4.18m	360 °	JPN

m	10.2	13.7	13.7	17.2	17.2	17.2	17.2	20.7	20.7	20.7	20.7	24.2	24.2	24.2	m
1.6	72.90														1.6
2.0	63.90	45.00	25.00	45.00	40.00	25.00	21.60	40.00	40.00	25.00	23.00	35.00	25.00	19.90	2.0
2.5	55.00	45.00	25.00	45.00	40.00	25.00	19.90	40.00	40.00	25.00	21.40	35.00	25.00	18.90	2.5
3.0	47.90	45.00	25.00	41.00	40.00	25.00	18.50	37.50	39.00	25.00	20.10	34.90	25.00	17.90	3.0
3.5	40.40	35.50	24.10	31.70	32.80	25.00	17.30	29.50	30.80	25.00	18.90	28.00	25.00	16.80	3.5
4.0	31.70	28.20	22.80	25.50	26.50	25.00	16.20	24.10	25.30	25.00	17.70	23.10	25.00	15.70	4.0
4.5	25.70	23.10	21.70	21.00	22.00	23.80	15.20	20.10	21.20	23.40	16.60	19.50	21.90	14.70	4.5
5.0	20.60	19.40	20.60	17.70	18.60	21.10	14.40	17.10	18.10	20.20	15.70	16.70	19.00	13.90	5.0
5.5	16.90	16.50	18.50	15.10	15.90	18.40	13.60	14.70	15.60	17.60	14.80	14.40	16.60	13.10	5.5
6.0	14.20	13.90	15.70	13.10	13.80	16.10	12.90	12.70	13.70	15.60	14.10	12.60	14.80	12.40	6.0
6.5	12.20	11.90	13.50	11.40	12.10	14.20	12.30	11.10	12.10	13.90	13.40	11.10	13.20	11.80	6.5
7.0	10.50	10.20	11.80	9.95	10.60	12.50	11.70	9.85	10.70	12.50	12.70	9.90	11.80	11.20	7.0
8.0		7.75	9.20	7.50	8.10	9.85	9.85	7.75	8.55	10.00	10.40	7.90	9.75	10.20	8.0
9.0		6.00	7.40	5.75	6.30	7.95	7.95	6.05	6.75	8.15	8.50	6.35	8.05	8.65	9.0
10.0		4.70	6.00	4.45	5.00	6.55	6.55	4.75	5.40	6.70	7.10	5.15	6.65	7.20	10.0
11.0				3.45	3.95	5.50	5.50	3.75	4.35	5.65	5.95	4.10	5.55	6.10	11.0
12.0				2.65	3.15	4.60	4.65	2.90	3.50	4.75	5.10	3.30	4.65	5.20	12.0
14.0				1.45	1.95	3.35	3.35	1.70	2.30	3.45	3.80	2.05	3.35	3.85	14.0
16.0									1.40	2.55	2.85	1.15	2.45	2.95	16.0
18.0													1.80	2.25	18.0
20.0													1.25	1.70	20.0
21.0													1.05	1.50	21.0
22.0															22.0
24.0															24.0
26.0															26.0
28.0															28.0
30.0															30.0
31.0															31.0
32.0															32.0
34.0															34.0
35.0															35.0
36.0															36.0
38.0															38.0
40.0															40.0
42.0															42.0
44.0															44.0
1	0	46	0	92	46	0	0	92	46	0	0	92	0	0	1
2	0	0	0	0	46	0	0	46	46	0	0	46	46	0	2
3	0	0	0	0	0	0	0	0	46	46	0	46	46	0	3
4	0	0	0	0	0	46	0	0	0	46	46	0	46	92	4
5	0	0	46	0	0	46	92	0	0	46	92	0	46	92	5
ID	1	23	2	24	25	12	3	26	27	13	4	28	14	5	ID
t	20.7	24.3	19.9	20.5	24.0	19.1	17.8	20.6	23.6	18.0	18.8	20.5	24.2	17.3	t
[DEG]	0～84	0～84	0～84	0～84	0～84	0～84	0～84	29～84	0～84	0～84	0～84	32～84	0～84	0～84	[DEG]
	20	9	5	9	8	5	5	8	8	5	5	7	5	4	
	重荷重装置	50t	35t	50t	50t	35t	35t	50t	50t	35t	35t	50t	35t	35t	

m	27.7	27.7	27.7	31.2	31.2	31.2	34.7	34.7	34.7	38.2	38.2	41.7	41.7	45.2	48.0	m
1.6																1.6
2.0																2.0
2.5	25.00	25.00	18.40													2.5
3.0	25.00	25.00	17.60	20.00	20.00	16.70										3.0
3.5	25.00	25.00	16.90	20.00	19.80	16.10	18.40	15.00	14.70							3.5
4.0	22.40	23.70	16.20	20.00	19.20	15.60	18.40	15.00	14.70	15.00	12.50					4.0
4.5	19.10	20.30	15.60	18.70	18.60	15.10	17.80	14.90	14.40	15.00	12.50					4.5
5.0	16.50	17.60	14.80	16.30	17.30	14.60	15.50	14.50	14.10	15.00	12.50	12.10	11.00			5.0
5.5	14.40	15.50	14.00	14.40	15.30	14.20	13.70	14.20	13.70	13.30	12.50	12.10	11.00	9.70	7.50	5.5
6.0	12.70	13.70	13.30	12.70	13.70	13.60	12.20	13.40	13.40	11.90	12.50	11.70	11.00	9.70	7.50	6.0
6.5	11.20	12.30	12.70	11.40	12.30	13.00	10.90	12.10	12.50	10.70	11.80	10.50	11.00	9.70	7.50	6.5
7.0	10.00	11.00	12.10	10.20	11.10	11.70	9.85	10.90	11.30	9.65	10.70	9.55	10.20	9.55	7.50	7.0
8.0	8.10	9.05	10.30	8.40	9.20	9.85	8.05	9.15	9.50	7.95	9.00	7.95	8.55	7.95	7.50	8.0
9.0	6.65	7.55	8.70	6.95	7.75	8.35	6.70	7.75	8.10	6.65	7.60	6.65	7.25	6.75	6.60	9.0
10.0	5.45	6.35	7.35	5.80	6.55	7.15	5.60	6.60	6.95	5.55	6.55	5.60	6.20	5.75	5.60	10.0
11.0	4.50	5.30	6.20	4.85	5.60	6.15	4.70	5.70	6.00	4.70	5.65	4.80	5.35	4.90	4.80	11.0
12.0	3.70	4.40	5.35	4.10	4.80	5.25	3.95	4.90	5.25	3.95	4.90	4.05	4.60	4.20	4.15	12.0
14.0	2.45	3.15	4.00	2.90	3.45	3.90	2.80	3.65	3.90	2.85	3.70	2.95	3.50	3.10	3.05	14.0
16.0	1.60	2.20	3.05	2.00	2.55	2.95	1.90	2.75	2.95	1.95	2.80	2.10	2.60	2.30	2.25	16.0
18.0	0.85	1.55	2.35	1.30	1.85	2.25	1.20	2.05	2.25	1.30	2.10	1.45	1.95	1.65	1.60	18.0
20.0		1.00	1.80		1.30	1.70		1.50	1.70		1.55		1.40	1.10		20.0
21.0		0.75	1.60		1.10	1.50		1.25	1.50		1.35		1.20			21.0
22.0		0.55	1.40		0.85	1.30		1.05	1.30		1.10		1.00			22.0
24.0			1.05			0.90			0.90							24.0
26.0						0.60			0.60							26.0
28.0																28.0
30.0																30.0
31.0																31.0
32.0																32.0
34.0																34.0
35.0																35.0
36.0																36.0
38.0																38.0
40.0																40.0
42.0																42.0
44.0																44.0
1	92	46	0	92	46	0	92	46	0	92	0	92	46	92	100	1
2	46	46	0	46	46	0	92	46	46	92	92	92	92	92	100	2
3	46	46	46	46	46	92	46	46	92	92	92	92	92	92	100	3
4	46	46	92	46	46	92	46	92	92	46	92	92	92	92	100	4
5	0	46	92	46	92	92	46	92	92	46	92	46	92	92	100	5
ID	29	15	6	16	17	7	19	18	8	20	9	21	10	11	22	ID
t	20.1	22.2	17.0	20.0	20.0	16.7	18.4	15.0	14.7	15.0	12.5	12.1	11.0	9.7	7.5	t
[DEG]	36～84	22～84	0～84	39～84	36～84	0～84	48～84	33～84	34～84	53～84	40～84	56～84	48～84	58～84	62～84	[DEG]
	5	5	4	4	4	4	4	3	3	3	3	3	3	3	3	
	35t	35t	35t	35t	35t	35t	35t	35t	35t	35t	35t	35t	35t	35t	35t	

ブーム

MB		0.0 t	2.36 m	360 °	JPN

m	10.2	13.7	13.7	17.2	17.2	17.2	17.2	20.7	20.7	20.7	20.7	24.2	24.2	24.2	m
1.6	54.30														1.6
2.0	38.00	32.60	25.00	28.50	29.60	25.00	21.60	26.10	27.40	25.00	23.00	24.40	25.00	19.90	2.0
2.5	27.00	23.70	25.00	21.10	22.10	25.00	19.90	19.80	20.90	23.30	21.40	18.80	21.40	18.90	2.5
3.0	20.40	18.20	20.50	16.30	17.20	19.90	18.50	15.50	16.60	18.70	19.40	15.00	17.40	17.90	3.0
3.5	16.10	14.40	16.50	13.00	13.80	16.30	16.30	12.50	13.50	15.50	16.10	12.30	14.50	15.30	3.5
4.0	12.90	11.70	13.60	10.60	11.30	13.60	13.60	10.30	11.20	13.10	13.60	10.20	12.30	13.10	4.0
4.5	10.30	9.65	11.50	8.70	9.40	11.60	11.60	8.55	9.45	11.20	11.70	8.55	10.50	11.30	4.5
5.0	8.40	8.00	9.75	7.20	7.90	10.00	10.00	7.15	8.00	9.75	10.20	7.25	9.15	9.90	5.0
5.5	6.95	6.70	8.25	6.00	6.65	8.70	8.70	6.00	6.85	8.50	8.95	6.15	8.00	8.70	5.5
6.0	5.80	5.55	7.00	5.00	5.65	7.60	7.65	5.05	5.85	7.45	7.95	5.25	7.05	7.75	6.0
6.5	4.90	4.65	6.00	4.15	4.80	6.60	6.60	4.25	5.05	6.60	7.05	4.45	6.25	6.90	6.5
7.0	4.15	3.85	5.20	3.45	4.05	5.75	5.80	3.55	4.30	5.85	6.30	3.80	5.55	6.20	7.0
8.0		2.65	3.90	2.30	2.90	4.45	4.45	2.45	3.20	4.60	4.95	2.70	4.40	5.00	8.0
9.0		1.75	2.95		1.95	3.50	3.50		2.30	3.65	3.95	1.85	3.50	4.05	9.0
10.0		1.05	2.25		1.25	2.75	2.75			2.90	3.20		2.80	3.30	10.0
11.0						2.15	2.15			2.30	2.60		2.20	2.70	11.0
12.0						1.65	1.65			1.80	2.10		1.70	2.20	12.0
14.0						0.95	0.95			1.05	1.35		0.95	1.45	14.0
16.0										0.50	0.80			0.90	16.0
18.0															18.0
20.0															20.0
21.0															21.0
22.0															22.0
24.0															24.0
26.0															26.0
28.0															28.0
30.0															30.0
31.0															31.0
32.0															32.0
34.0															34.0
35.0															35.0
36.0															36.0
38.0															38.0
40.0															40.0
42.0															42.0
44.0															44.0
1	0	46	0	92	46	0	0	92	46	0	0	92	0	0	1
2	0	0	0	0	46	0	0	46	46	0	0	46	46	0	2
3	0	0	0	0	0	0	0	0	46	46	0	46	46	0	3
4	0	0	0	0	0	46	0	0	0	46	46	0	46	92	4
5	0	0	46	0	0	46	92	0	0	46	92	0	46	92	5
ID	1	23	2	24	25	12	3	26	27	13	4	28	14	5	ID
t	20.7	24.3	19.9	20.5	24.0	19.1	17.8	20.6	23.6	18.0	18.8	20.5	24.2	17.3	t
[DEG]	0～84	0～84	0～84	41～84	35～84	0～84	0～84	52～84	44～84	12～84	0～84	57～84	37～84	35～84	[DEG]
	20	9	5	9	8	5	5	8	8	5	5	7	5	4	
	重荷重装置	50t	35t	50t	50t	35t	35t	50t	50t	35t	35t	50t	35t	35t	

m	27.7	27.7	27.7	31.2	31.2	31.2	34.7	34.7	34.7	38.2	38.2	41.7	41.7	45.2	48.0	m
1.6																1.6
2.0																2.0
2.5	18.20	19.40	18.40													2.5
3.0	14.70	15.90	17.40	14.50	15.50	16.30										3.0
3.5	12.20	13.30	14.70	12.10	13.10	13.80	11.50	12.70	13.10							3.5
4.0	10.20	11.30	12.60	10.30	11.20	11.90	9.80	11.00	11.30	9.50	10.60					4.0
4.5	8.70	9.70	11.00	8.85	9.75	10.40	8.45	9.55	9.95	8.20	9.30					4.5
5.0	7.45	8.40	9.65	7.65	8.50	9.15	7.30	8.40	8.75	7.15	8.20	7.10	7.70			5.0
5.5	6.40	7.35	8.55	6.65	7.50	8.10	6.35	7.45	7.80	6.25	7.30	6.25	6.85	6.30	6.10	5.5
6.0	5.55	6.45	7.60	5.80	6.65	7.25	5.55	6.60	6.95	5.50	6.50	5.50	6.10	5.60	5.45	6.0
6.5	4.80	5.70	6.85	5.10	5.90	6.50	4.90	5.90	6.25	4.85	5.80	4.85	5.45	4.95	4.85	6.5
7.0	4.15	5.00	6.15	4.45	5.25	5.85	4.30	5.30	5.60	4.25	5.20	4.30	4.90	4.45	4.30	7.0
8.0	3.10	3.95	5.00	3.45	4.20	4.75	3.30	4.25	4.60	3.30	4.25	3.40	3.95	3.55	3.45	8.0
9.0	2.25	3.10	4.15	2.65	3.35	3.90	2.50	3.45	3.75	2.55	3.45	2.65	3.20	2.80	2.75	9.0
10.0	1.60	2.40	3.45	1.95	2.70	3.20	1.90	2.80	3.10	1.95	2.80	2.05	2.60	2.25	2.15	10.0
11.0		1.85	2.80		2.15	2.65		2.25	2.55		2.30		2.05	1.75		11.0
12.0		1.35	2.30		1.65	2.20		1.80	2.10		1.85		1.65			12.0
14.0			1.55			1.45			1.35							14.0
16.0			1.00													16.0
18.0																18.0
20.0																20.0
21.0																21.0
22.0																22.0
24.0																24.0
26.0																26.0
28.0																28.0
30.0																30.0
31.0																31.0
32.0																32.0
34.0																34.0
35.0																35.0
36.0																36.0
38.0																38.0
40.0																40.0
42.0																42.0
44.0																44.0
1	92	46	0	92	46	0	92	46	0	92	0	92	46	92	100	1
2	46	46	0	46	46	0	92	46	46	92	92	92	92	92	100	2
3	46	46	46	46	46	92	46	46	92	92	92	92	92	92	100	3
4	46	46	92	46	46	92	46	92	92	46	92	92	92	92	100	4
5	0	46	92	46	92	92	46	92	92	46	92	46	92	92	100	5
ID	29	15	6	16	17	7	19	18	8	20	9	21	10	11	22	ID
t	18.2	19.4	17.0	14.5	15.5	16.3	11.5	12.7	13.1	9.5	10.6	7.1	7.7	6.3	6.1	t
[DEG]	61～84	52～84	37～84	62～84	55～84	47～84	67～84	58～84	54～84	70～84	63～84	72～84	68～84	73～84	75～84	[DEG]
	5	5	4	4	4	4	4	3	3	3	3	3	3	3	3	
	35t	35t	35t	35t	35t	35t	35t	35t	35t	35t	35t	35t	35t	35t	35t	

MB | 4.0 t

アウトリガ不使用
静止

前方 | JPN

m	10.2
3.0	
3.5	
4.0	
4.5	
5.0	
5.5	
6.0	2.00
6.5	2.00
7.0	2.00
8.0	
9.0	
10.0	
11.0	
12.0	
13.0	
14.0	
1	0
2	0
3	0
4	0
5	0
ID	1
t	2.0
[DEG]	0～40
	3
	35t

MB | 4.0 t

アウトリガ不使用
走行（1.6km/h以下）

前方 | JPN

m	10.2
3.0	
3.5	
4.0	
4.5	
5.0	
5.5	
6.0	2.00
6.5	2.00
7.0	2.00
8.0	
9.0	
10.0	
11.0	
12.0	
13.0	
14.0	
1	0
2	0
3	0
4	0
5	0
ID	1
t	2.0
[DEG]	0～40
	3
	35t

MB | 4.0 t

アウトリガ不使用
静止

360 ° | JPN

m	10.2
3.0	
3.5	
4.0	
4.5	
5.0	
5.5	
6.0	2.00
6.5	1.85
7.0	1.35
8.0	
9.0	
10.0	
11.0	
12.0	
13.0	
14.0	
1	0
2	0
3	0
4	0
5	0
ID	1
t	2.0
[DEG]	22～40
	3
	35t

MB | 4.0 t

アウトリガ不使用
走行（1.6km/h以下）

360 ° | JPN

m	10.2
3.0	
3.5	
4.0	
4.5	
5.0	
5.5	
6.0	2.00
6.5	1.55
7.0	1.15
8.0	
9.0	
10.0	
11.0	
12.0	
13.0	
14.0	
1	0
2	0
3	0
4	0
5	0
ID	1
t	2.0
[DEG]	22～40
	3
	35t

MB | 0.0 t

アウトリガ不使用
静止

前方 | JPN

m	10.2	13.7	17.2
3.0	12.80	13.60	14.00
3.5	11.10	11.90	12.40
4.0	9.75	10.50	11.00
4.5	8.60	9.40	9.90
5.0	7.60	8.40	8.90
5.5	6.70	7.55	8.00
6.0	5.95	6.80	7.25
6.5	5.30	6.10	6.60
7.0	4.70	5.55	6.00
8.0		4.55	5.00
9.0		3.70	4.20
10.0		3.05	3.50
11.0			2.95
12.0			2.45
13.0			2.05
14.0			1.65
1	0	0	0
2	0	0	0
3	0	0	0
4	0	0	0
5	0	46	92
ID	1	2	3
t	12.8	13.6	14.0
[DEG]	0～80	0～80	0～80
	3	3	3
	35t	35t	35t

MB | 0.0 t

アウトリガ不使用
走行（1.6km/h以下）

前方 | JPN

m	10.2	13.7	17.2
3.0	10.90	11.50	11.90
3.5	9.45	10.10	10.50
4.0	8.30	9.00	9.40
4.5	7.30	8.00	8.40
5.0	6.45	7.15	7.55
5.5	5.70	6.40	6.80
6.0	5.05	5.75	6.15
6.5	4.50	5.20	5.60
7.0	4.00	4.70	5.10
8.0		3.85	4.25
9.0		3.15	3.55
10.0		2.60	3.00
11.0			2.50
12.0			2.10
13.0			1.70
14.0			1.40
1	0	0	0
2	0	0	0
3	0	0	0
4	0	0	0
5	0	46	92
ID	1	2	3
t	10.9	11.5	11.9
[DEG]	0～80	0～80	0～80
	3	3	3
	35t	35t	35t

MB | 0.0 t

アウトリガ不使用
静止

360 ° | JPN

m	10.2	13.7	17.2
3.0	5.50		
3.5	4.25	5.30	
4.0	3.30	4.30	
4.5	2.50	3.45	
5.0	1.80	2.80	3.40
5.5	1.25	2.20	2.80
6.0	0.75	1.75	2.30
6.5		1.30	1.90
7.0		0.95	1.50
8.0			0.90
9.0			
10.0			
11.0			
12.0			
13.0			
14.0			
1	0	0	0
2	0	0	0
3	0	0	0
4	0	0	0
5	0	46	92
ID	1	2	3
t	5.50	5.30	3.40
[DEG]	35～65	48～70	55～70
	3	3	3
	35t	35t	35t

MB | 0.0 t

アウトリガ不使用
走行（1.6km/h以下）

360 ° | JPN

m	10.2	13.7	17.2
3.0	4.65		
3.5	3.60	4.50	
4.0	2.80	3.65	
4.5	2.10	2.95	
5.0	1.55	2.35	2.85
5.5	1.05	1.90	2.40
6.0	0.65	1.45	1.95
6.5		1.10	1.60
7.0		0.80	1.30
8.0			0.75
9.0			
10.0			
11.0			
12.0			
13.0			
14.0			
1	0	0	0
2	0	0	0
3	0	0	0
4	0	0	0
5	0	46	92
ID	1	2	3
t	4.65	4.50	2.85
[DEG]	37～65	49～70	55～70
	3	3	3
	35t	35t	35t

ラフテレーンクレーン

GR-1000N-1

フルオートジブ

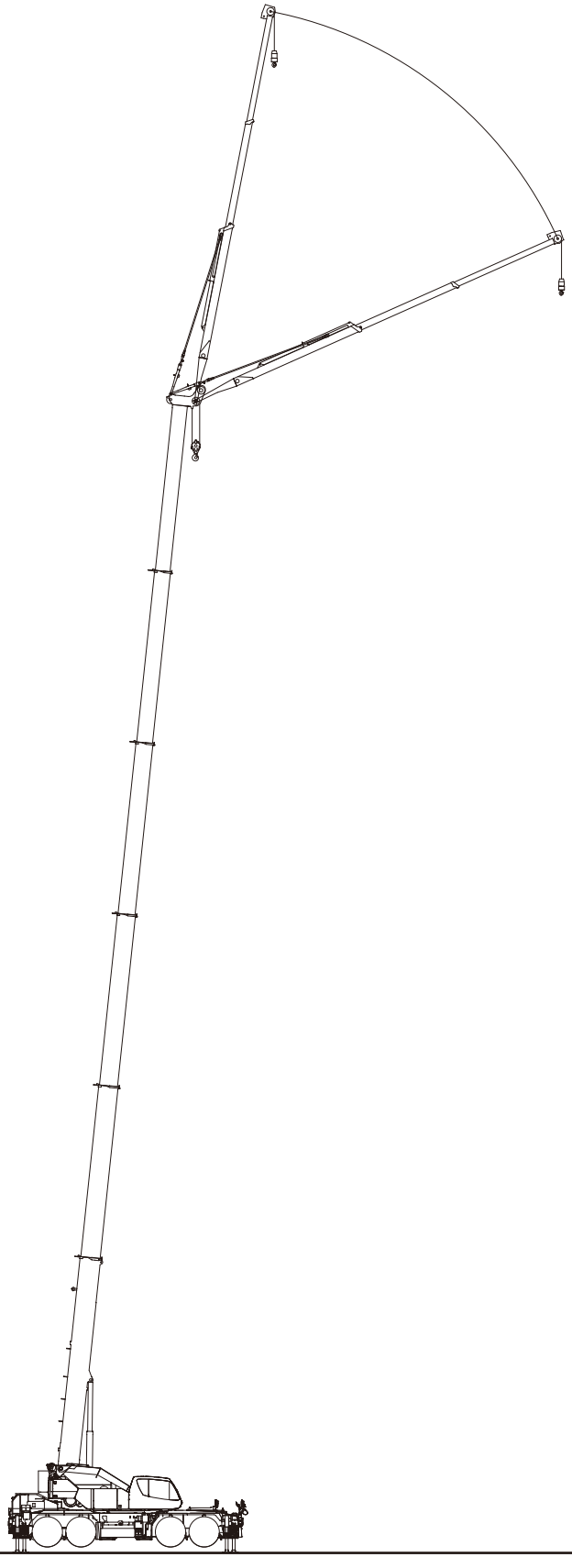

フルオートジブ定格総荷重表

■定格総荷重表注意事項

1. 定格総荷重は、水平堅土上においてクレーンを水平に設置した状態での値で、つり具と補巻フック質量（110kg）を含んだ値です。
   太線より上はクレーンの強度により定められ、下はクレーンの安定度によって定められています。
2. 作業半径は、ブームおよびジブのたわみを含んだ実際の値に基づいていますので、必ず作業半径を基準にしてください。
3. 高速巻き下げは、フックのみを降下するときに使用してください。また、急激なレバー操作は避けてください。
4. ジブ使用時の補巻フックのワイヤロープ巻掛本数は1本です。主巻フックは35tフックを使用し、3本掛けとしてください。
5. 側方域でのつり上げ性能は、アウトリガ張出幅によって異なります。張出幅に応じた性能で作業をしてください。
   また、前方･後方域でのつり上げ性能は「アウトリガ最大張出」の定格総荷重ですが、フロントアウトリガ張出幅とリヤアウトリガ張出幅の組み合わせによってその前方･後方域の範囲（角度a、b）が異なります。

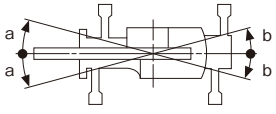

前方域									
角度 a°			フロントアウトリガ張出状態						
			最大張出	中間張出					最小張出
			7.8m	7.6m	7.2m	6.4m	5.38m	4.18m	2.36m
リヤアウトリガ張出状態	最大張出	7.8m	90	75	65	55	40	10	5
	中間張出	7.6m	75	70	65	50	40	10	5
		7.2m	65	65	60	50	20	10	5
		6.4m	60	55	55	45	15	10	5
		5.38m	50	50	45	25	15	10	5
		4.18m	45	45	25	20	15	5	5
	最小張出	2.36m	25	20	20	15	10	5	5

後方域									
角度 b°			フロントアウトリガ張出状態						
			最大張出	中間張出					最小張出
			7.8m	7.6m	7.2m	6.4m	5.38m	4.18m	2.36m
リヤアウトリガ張出状態	最大張出	7.8m	90	75	70	30	25	20	15
	中間張出	7.6m	75	70	35	25	25	20	15
		7.2m	30	30	25	25	20	20	15
		6.4m	20	20	20	20	15	15	10
		5.38m	15	15	10	10	10	10	10
		4.18m	5	5	5	5	5	5	5
	最小張出	2.36m	5	5	5	5	5	–	–

6. 各ブーム長さにおける各伸縮ブームの伸長状態（伸長割合%）は、下表のとおりです。

ブーム長さ	10.2m	38.2m	41.7m	45.2m	48.0m
伸縮ブーム 1(%)	0	0	46	92	100
伸縮ブーム 2(%)	0	92	92	92	100
伸縮ブーム 3(%)	0	92	92	92	100
伸縮ブーム 4(%)	0	92	92	92	100
伸縮ブーム 5(%)	0	92	92	92	100

フルオートジブ定格総荷重表

7. スマートチャート性能選択時は前方･後方域でスマートチャート1性能･スマートチャート2性能で作業が行えます。
スマートチャート性能は、フロントアウトリガ張出幅とリヤアウトリガ張出幅の組み合わせによって、スマートチャート1性能で作業が行える前方の範囲（角度c）、スマートチャート2性能で作業が行える前方の範囲（角度d）および後方の範囲（角度e）が異なります。また側方域でのつり上げ性能は、アウトリガ張出幅に応じた標準性能となります。

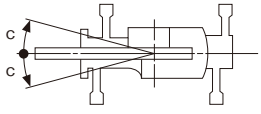

前 方 域 (スマートチャート1性能)									
角度 c°			フロントアウトリガ張出状態						
			最大張出	中間張出					最小張出
			7.8m	7.6m	7.2m	6.4m	5.38m	4.18m	2.36m
リヤアウトリガ張出状態	最大張出	7.8m	35	35	30	25	20	5	5
	中間張出	7.6m	35	35	30	25	20	5	5
		7.2m	35	30	30	25	15	5	5
		6.4m	30	30	25	20	10	5	5
		5.38m	25	25	25	20	10	5	5
		4.18m	20	20	20	15	10	5	5
	最小張出	2.36m	15	15	15	15	5	5	5

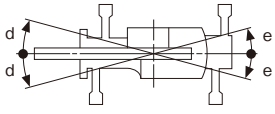

前 方 域 (スマートチャート2性能)									
角度 d°			フロントアウトリガ張出状態						
			最大張出	中間張出					最小張出
			7.8m	7.6m	7.2m	6.4m	5.38m	4.18m	2.36m
リヤアウトリガ張出状態	最大張出	7.8m	50	50	50	45	35	10	5
	中間張出	7.6m	50	50	50	45	35	10	5
		7.2m	50	50	50	40	15	10	5
		6.4m	50	50	45	40	15	10	5
		5.38m	50	45	45	20	15	10	5
		4.18m	45	45	25	20	15	5	5
	最小張出	2.36m	20	20	20	15	10	5	5

後 方 域 (スマートチャート2性能)									
角度 e°			フロントアウトリガ張出状態						
			最大張出	中間張出					最小張出
			7.8m	7.6m	7.2m	6.4m	5.38m	4.18m	2.36m
リヤアウトリガ張出状態	最大張出	7.8m	25	25	25	25	25	20	15
	中間張出	7.6m	25	25	25	25	20	20	15
		7.2m	25	25	25	20	20	20	15
		6.4m	20	20	15	15	15	15	10
		5.38m	10	10	10	10	10	10	10
		4.18m	5	5	5	5	5	5	5
	最小張出	2.36m	5	5	5	5	5	–	–

定格総荷重表中のシンボル、記号の説明

FAJ	フルオートジブ (FAJ) の定格総荷重を示します。	t JPN	定格総荷重の単位を示します。
	フルオートジブ (FAJ) のジブ長さを示します。	m	ブーム長さを示します。
	カウンタウエイト（C/W）の質量を示します。		ジブのオフセット角度を示し、ブームの中心線とジブの中心線のなす角度を示します。
	アウトリガ張出幅を示します。	m	作業半径を示します。
360 °	吊上げ可能な旋回範囲を示します。	%	ブーム伸縮状態 (伸縮割合 %) を示します。 IDはブーム伸縮状態に対応する番号を示します。
SMART CHART スマートチャート1	スマートチャート 1 の場合、 スマートチャート 1 性能で作業可能であることを示します。		無負荷状態で作動可能なブーム起伏角度範囲を示します。
			標準巻掛本数を示します。
SMART CHART スマートチャート2	スマートチャート 2 の場合、 スマートチャート 2 性能で作業可能であることを示します。		標準フックを示します。

■ 定格総荷重表の見方

1. アウトリガ張出幅とカウンタウエイトの質量とジブ長さに応じた性能を選択します。
2. ブーム長さとIDとオフセット角度の欄を見ます。
3. 作業半径を見ます。
4. オフセット角度と作業半径が交差するところが定格総荷重です。

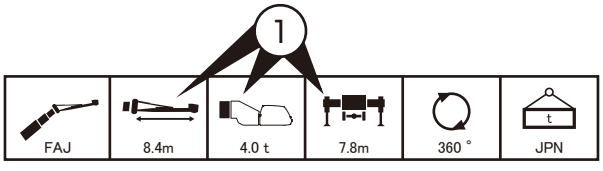

m	10.2	10.2	10.2	10.2	38.2	38.2	38.2	38.2	41.7	41.7	41.7	41.7	45.2	45.2	45.2	45.2	48.0	48.0	48.0	48.0	m
°	5	25	45	60	5	25	45	60	5	25	45	60	5	25	45	60	5	25	45	60	°
2.0	4.00																				2.0
3.0	4.00																				3.0
4.0	4.00	4.00																			4.0
5.0	4.00	4.00																			5.0
6.0	4.00	4.00	3.00																		6.0
7.0	4.00	4.00	2.85		4.00				4.00												7.0
8.0	4.00	4.00	2.70	1.60	4.00				4.00				4.00				4.00				8.0
9.0	4.00	4.00	2.55	1.55	4.00				4.00				4.00				4.00				9.0
10.0	4.00	3.90	2.45	1.50	4.00	4.00			4.00	4.00			4.00				4.00				10.0
11.0	4.00	3.70	2.35		4.00	4.00			4.00	4.00			4.00	4.00			4.00				11.0
12.0	4.00	3.50	2.30		4.00	4.00	2.65	1.55	4.00	4.00	2.65		4.00	3.95			4.00	3.70			12.0
13.0	4.00	3.35			4.00	4.00	2.60	1.50		3.90	2.60	1.50	4.00	3.80	2.60		3.95	3.55			13.0
14.0	4.00	3.20			4.00	3.85	2.55	1.50		3.75	2.55	1.50	4.00	3.65	2.55	1.50	3.85	3.45	2.60	1.50	14.0
16.0					4.00	3.60	2.45	1.45		3.50	2.45	1.45	3.85	3.40	2.45	1.45	3.55	3.20	2.50	1.45	16.0
18.0					3.75	3.35	2.35	1.40	3.65	3.25	2.35	1.40	3.55	3.20	2.40	1.40	3.30	3.05	2.40	1.40	18.0
20.0					3.50	3.15	2.25	1.40	3.40	3.05	2.30	1.40	3.30	3.00	2.30	1.40	3.05	2.85	2.30	1.40	20.0
22.0					3.25	2.95	2.20	1.35	3.20	2.90	2.20	1.35	3.10	2.80	2.25	1.35	2.70	2.60	2.25	1.35	22.0
24.0					3.05	2.80	2.15		2.95	2.75	2.15	1.35	2.90	2.65	2.15	1.35	2.35	2.25	2.20	1.35	24.0
26.0					2.85	2.65	2.10		2.80	2.60	2.10		2.70	2.55	2.10		2.00	1.95	1.95	1.30	26.0
28.0					2.60	2.55	2.05		2.60	2.45	2.05		2.55	2.40	2.05		1.75	1.70	1.75		28.0
30.0					2.35	2.40	2.00		2.35	2.35	2.00		2.10	2.30	2.00		1.50	1.50	1.50		30.0
32.0					2.05	2.10			1.90	2.10	2.00		1.70	1.90	2.00		1.30	1.30	1.30		32.0
34.0					1.70	1.85			1.55	1.70			1.30	1.50	1.60		1.10	1.10	1.15		34.0
36.0					1.35	1.45			1.20	1.35			0.95	1.15			0.95	0.95	0.95		36.0
38.0					1.05	1.15			0.90	1.00			0.65	0.80			0.65	0.80			38.0
40.0					0.80				0.65	0.75			0.40	0.55				0.50			40.0
42.0					0.55				0.40	0.50											42.0
44.0																					44.0
46.0																					46.0
48.0																					48.0
50.0																					50.0
52.0																					52.0
54.0																					54.0
55.0																					55.0
56.0																					56.0
1	0	0	0	0	0	0	0	0	46	46	46	46	92	92	92	92	100	100	100	100	1
2	0	0	0	0	92	92	92	92	92	92	92	92	92	92	92	92	100	100	100	100	2
3	0	0	0	0	92	92	92	92	92	92	92	92	92	92	92	92	100	100	100	100	3
4	0	0	0	0	92	92	92	92	92	92	92	92	92	92	92	92	100	100	100	100	4
5	0	0	0	0	92	92	92	92	92	92	92	92	92	92	92	92	100	100	100	100	5
ID	1	1	1	1	9	9	9	9	10	10	10	10	11	11	11	11	22	22	22	22	ID
[DEG]	28～84	35～84	54～84	68～84	18～84	35～84	54～84	68～84	30～84	3～84	54～84	67～84	41～84	45～84	55～84	69～84	48～84	48～84	55～84	68～84	[DEG]
	1	1	1	1	1	1	1	1		1	1	1	1	1	1	1	1	1	1	1	
	5t	5t	5t	5t	5t	5t	5t	5t	5t	5t	5t	5t	5t	5t	5t	5t	5t	5t	5t	5t	

フルオートジブ

FAJ	8.4m	4.0 t	スマートチャート1	JPN

m	10.2	10.2	10.2	10.2	38.2	38.2	38.2	38.2	41.7	41.7	41.7	41.7	45.2	45.2	45.2	45.2	48.0	48.0	48.0	48.0	m
°	5	25	45	60	5	25	45	60	5	25	45	60	5	25	45	60	5	25	45	60	°
2.0	4.00																				2.0
3.0	4.00																				3.0
4.0	4.00	4.00																			4.0
5.0	4.00	4.00																			5.0
6.0	4.00	4.00	3.00																		6.0
7.0	4.00	4.00	2.85		4.00				4.00												7.0
8.0	4.00	4.00	2.70	1.60	4.00				4.00				4.00				4.00				8.0
9.0	4.00	4.00	2.55	1.55	4.00				4.00				4.00				4.00				9.0
10.0	4.00	3.90	2.45	1.50	4.00	4.00			4.00	4.00			4.00				4.00				10.0
11.0	4.00	3.70	2.35		4.00	4.00			4.00	4.00			4.00	4.00			4.00				11.0
12.0	4.00	3.50	2.30		4.00	4.00	2.65	1.55	4.00	4.00	2.65		4.00	3.95			4.00	3.70			12.0
13.0	4.00	3.35			4.00	4.00	2.60	1.50	4.00	3.90	2.60	1.50	4.00	3.80	2.60		3.95	3.55			13.0
14.0	4.00	3.20			4.00	3.85	2.55	1.50	4.00	3.75	2.55	1.50	4.00	3.65	2.55	1.50	3.85	3.45	2.60	1.50	14.0
16.0					4.00	3.60	2.45	1.45	3.95	3.50	2.45	1.45	3.85	3.40	2.45	1.45	3.55	3.20	2.50	1.45	16.0
18.0					3.75	3.35	2.35	1.40	3.65	3.25	2.35	1.40	3.55	3.20	2.40	1.40	3.30	3.05	2.40	1.40	18.0
20.0					3.50	3.15	2.25	1.40	3.40	3.05	2.30	1.40	3.30	3.00	2.30	1.40	3.05	2.85	2.30	1.40	20.0
22.0					3.25	2.95	2.20	1.35	3.20	2.90	2.20	1.35	3.10	2.80	2.25	1.35	2.70	2.60	2.25	1.35	22.0
24.0					3.05	2.80	2.15		2.95	2.75	2.15	1.35	2.90	2.65	2.15	1.35	2.35	2.25	2.20	1.35	24.0
26.0					2.85	2.65	2.10		2.80	2.60	2.10		2.70	2.55	2.10		2.00	1.95	1.95	1.30	26.0
28.0					2.60	2.55	2.05		2.60	2.45	2.05		2.55	2.40	2.05		1.75	1.70	1.75		28.0
30.0					2.35	2.40	2.00		2.50	2.35	2.00		2.40	2.30	2.00		1.50	1.50	1.50		30.0
32.0					2.05	2.10			2.25	2.25	2.00		2.30	2.20	2.00		1.30	1.30	1.30		32.0
34.0					1.85	1.90			2.05	2.05			2.20	2.10	1.95		1.10	1.10	1.15		34.0
36.0					1.60	1.65			1.85	1.85			1.95	2.00			0.95	0.95	0.95		36.0
38.0					1.40	1.45			1.65	1.65			1.60	1.75			0.80	0.80			38.0
40.0					1.25				1.45	1.50			1.25	1.40			0.65	0.65			40.0
42.0					1.10				1.25	1.30			0.95	1.05			0.50	0.55			42.0
44.0									0.95				0.70	0.80				0.40			44.0
46.0									0.70				0.45								46.0
48.0																					48.0
50.0																					50.0
52.0																					52.0
54.0																					54.0
55.0																					55.0
56.0																					56.0
1	0	0	0	0	0	0	0	0	46	46	46	46	92	92	92	92	100	100	100	100	1
2	0	0	0	0	92	92	92	92	92	92	92	92	92	92	92	92	100	100	100	100	2
3	0	0	0	0	92	92	92	92	92	92	92	92	92	92	92	92	100	100	100	100	3
4	0	0	0	0	92	92	92	92	92	92	92	92	92	92	92	92	100	100	100	100	4
5	0	0	0	0	92	92	92	92	92	92	92	92	92	92	92	92	100	100	100	100	5
ID	1	1	1	1	9	9	9	9	10	10	10	10	11	11	11	11	22	22	22	22	ID
[DEG]	28～84	35～84	54～84	68～84	18～84	35～84	54～84	68～84	15～84	33～84	54～84	67～84	28～84	37～84	55～84	69～84	42～84	42～84	55～84	68～84	[DEG]
	1	1	1	1	1	1	1	1	1	1	1	1	1	1	1	1	1	1	1	1	
	5t	5t	5t	5t	5t	5t	5t	5t	5t	5t	5t	5t	5t	5t	5t	5t	5t	5t	5t	5t	

FAJ	13.1m	4.0 t	スマートチャート1	JPN

m	10.2	10.2	10.2	10.2	38.2	38.2	38.2	38.2	41.7	41.7	41.7	41.7	45.2	45.2	45.2	45.2	48.0	48.0	48.0	48.0	m
°	5	25	45	60	5	25	45	60	5	25	45	60	5	25	45	60	5	25	45	60	°
2.0	2.80																				2.0
3.0	2.80																				3.0
4.0	2.80																				4.0
5.0	2.80																				5.0
6.0	2.80																				6.0
7.0	2.80	2.60																			7.0
8.0	2.80	2.45			2.80				2.80												8.0
9.0	2.80	2.30			2.80				2.80				2.80								9.0
10.0	2.65	2.20	1.75		2.80				2.80				2.80				2.65				10.0
11.0	2.50	2.10	1.65		2.80				2.80				2.80				2.65				11.0
12.0	2.35	2.00	1.55	0.90	2.80				2.80				2.75				2.60				12.0
13.0	2.25	1.95	1.50	0.85	2.80	2.20			2.80	2.20			2.70				2.55				13.0
14.0	2.10	1.85	1.45	0.85	2.80	2.15			2.75	2.15			2.65	2.15			2.55				14.0
16.0	1.95	1.75	1.35		2.70	2.05	1.55		2.65	2.05	1.55		2.60	2.05			2.45	2.05			16.0
18.0	1.80	1.65			2.55	2.00	1.50	0.80	2.55	2.00	1.50	0.80	2.50	2.00	1.50	0.80	2.40	1.95	1.50		18.0
20.0	1.70				2.45	1.90	1.40	0.80	2.45	1.90	1.45	0.80	2.45	1.90	1.45	0.80	2.35	1.90	1.45	0.80	20.0
22.0					2.30	1.85	1.35	0.75	2.35	1.85	1.35	0.75	2.35	1.85	1.40	0.75	2.30	1.85	1.40	0.75	22.0
24.0					2.20	1.80	1.30	0.75	2.25	1.80	1.35	0.75	2.25	1.80	1.35	0.75	2.25	1.80	1.35	0.75	24.0
26.0					2.10	1.75	1.25	0.75	2.15	1.75	1.30	0.75	2.15	1.75	1.30	0.75	2.00	1.75	1.30	0.75	26.0
28.0					2.00	1.70	1.25		2.05	1.70	1.25	0.75	2.10	1.75	1.25	0.70	1.75	1.75	1.25	0.70	28.0
30.0					1.95	1.70	1.20		2.00	1.70	1.20		2.00	1.70	1.20	0.70	1.55	1.55	1.20	0.70	30.0
32.0					1.90	1.65	1.20		1.90	1.65	1.20		1.95	1.65	1.20		1.35	1.35	1.20		32.0
34.0					1.80	1.60	1.15		1.85	1.65	1.15		1.90	1.65	1.15		1.15	1.20	1.15		34.0
36.0					1.75	1.60			1.80	1.60	1.15		1.85	1.60	1.15		1.00	1.00	1.05		36.0
38.0					1.60	1.60			1.75	1.60			1.80	1.60	1.10		0.85	0.90	0.90		38.0
40.0					1.40	1.45			1.60	1.60			1.65	1.60	1.10		0.70	0.75	0.80		40.0
42.0					1.25	1.30			1.40	1.45			1.35	1.55			0.60	0.65			42.0
44.0					1.10				1.25	1.30			1.10	1.25			0.50	0.55			44.0
46.0					0.95				1.10	1.20			0.85	1.00			0.40	0.40			46.0
48.0					0.85				0.85				0.60	0.70							48.0
50.0									0.65												50.0
52.0																					52.0
54.0																					54.0
55.0																					55.0
56.0																					56.0
1	0	0	0	0	0	0	0	0	46	46	46	46	92	92	92	92	100	100	100	100	1
2	0	0	0	0	92	92	92	92	92	92	92	92	92	92	92	92	100	100	100	100	2
3	0	0	0	0	92	92	92	92	92	92	92	92	92	92	92	92	100	100	100	100	3
4	0	0	0	0	92	92	92	92	92	92	92	92	92	92	92	92	100	100	100	100	4
5	0	0	0	0	92	92	92	92	92	92	92	92	92	92	92	92	100	100	100	100	5
ID	1	1	1	1	9	9	9	9	10	10	10	10	11	11	11	11	22	22	22	22	ID
[DEG]	0～84	40～84	57～84	71～84	0～84	38～84	56～84	69～84	20～84	37～84	57～84	68～84	35～84	39～84	54～84	68～84	43～84	47～84	57～84	70～84	[DEG]
	1	1	1	1	1	1	1	1	1	1	1	1	1	1	1	1	1	1	1	1	
	5t	5t	5t	5t	5t	5t	5t	5t	5t	5t	5t	5t	5t	5t	5t	5t	5t	5t	5t	5t	

FAJ	17.7m	4.0 t	スマートチャート1	JPN

m	10.2	10.2	10.2	10.2	38.2	38.2	38.2	38.2	41.7	41.7	41.7	41.7	45.2	45.2	45.2	45.2	48.0	48.0	48.0	48.0	m
°	5	25	45	60	5	25	45	60	5	25	45	60	5	25	45	60	5	25	45	60	°
2.0																					2.0
3.0	1.50																				3.0
4.0	1.50																				4.0
5.0	1.50																				5.0
6.0	1.50																				6.0
7.0	1.50																				7.0
8.0	1.50				1.50																8.0
9.0	1.50	1.25			1.50				1.50				1.45								9.0
10.0	1.45	1.15			1.50				1.50				1.45				1.35				10.0
11.0	1.35	1.10			1.50				1.45				1.40				1.35				11.0
12.0	1.25	1.05			1.45				1.45				1.40				1.35				12.0
13.0	1.20	1.00			1.45				1.40				1.35				1.30				13.0
14.0	1.15	0.95	0.85		1.40				1.40				1.35				1.30				14.0
16.0	1.00	0.90	0.80	0.55	1.35	1.00			1.30	1.00			1.30	1.00			1.25				16.0
18.0	0.95	0.85	0.75	0.50	1.30	0.95			1.25	0.95			1.25	0.95			1.20	0.95			18.0
20.0	0.85	0.80	0.75	0.50	1.20	0.90	0.75		1.20	0.90	0.75		1.20	0.90			1.15	0.90			20.0
22.0	0.80	0.75	0.70		1.15	0.90	0.75	0.50	1.15	0.90	0.75	0.50	1.15	0.90	0.75		1.15	0.90	0.75		22.0
24.0	0.75	0.75			1.10	0.85	0.70	0.45	1.10	0.85	0.70	0.45	1.10	0.85	0.70	0.45	1.10	0.85	0.70	0.45	24.0
26.0					1.05	0.85	0.70	0.45	1.05	0.85	0.70	0.45	1.05	0.85	0.70	0.45	1.05	0.85	0.70	0.45	26.0
28.0					1.00	0.80	0.70	0.45	1.00	0.80	0.70	0.45	1.05	0.80	0.70	0.45	1.00	0.80	0.70	0.45	28.0
30.0					0.95	0.80	0.70	0.45	0.95	0.80	0.70	0.45	1.00	0.80	0.70	0.45	1.00	0.80	0.70	0.45	30.0
32.0					0.90	0.75	0.70		0.95	0.75	0.70	0.40	0.95	0.75	0.70	0.40	0.95	0.75	0.70	0.40	32.0
34.0					0.85	0.75	0.70		0.90	0.75	0.70		0.90	0.75	0.70	0.40	0.90	0.75	0.70	0.40	34.0
36.0					0.85	0.75	0.70		0.85	0.75	0.70		0.90	0.75	0.70		0.90	0.75	0.65	0.40	36.0
38.0					0.80	0.70	0.70		0.85	0.70	0.70		0.85	0.70	0.65		0.85	0.70	0.65		38.0
40.0					0.80	0.70	0.70		0.80	0.70	0.70		0.80	0.70	0.65		0.75	0.70	0.65		40.0
42.0					0.75	0.70			0.80	0.70	0.70		0.80	0.70	0.65		0.65	0.70	0.65		42.0
44.0					0.75	0.70			0.75	0.70			0.80	0.70	0.65		0.55	0.60	0.65		44.0
46.0					0.75	0.70			0.75	0.70			0.75	0.70			0.45	0.50	0.55		46.0
48.0					0.70	0.70			0.75	0.70			0.75	0.70				0.40			48.0
50.0					0.70				0.70	0.70			0.70	0.70							50.0
52.0					0.70				0.70				0.50	0.70							52.0
54.0									0.60					0.45							54.0
55.0									0.50												55.0
56.0									0.45												56.0
1	0	0	0	0	0	0	0	0	46	46	46	46	92	92	92	92	100	100	100	100	1
2	0	0	0	0	92	92	92	92	92	92	92	92	92	92	92	92	100	100	100	100	2
3	0	0	0	0	92	92	92	92	92	92	92	92	92	92	92	92	100	100	100	100	3
4	0	0	0	0	92	92	92	92	92	92	92	92	92	92	92	92	100	100	100	100	4
5	0	0	0	0	92	92	92	92	92	92	92	92	92	92	92	92	100	100	100	100	5
ID	1	1	1	1	9	9	9	9	10	10	10	10	11	11	11	11	22	22	22	22	ID
[DEG]	19～84	31～84	51～84	65～84	17～84	37～84	54～84	71～84	0～84	40～84	55～84	70～84	37～84	39～84	57～84	69～84	49～84	52～84	57～84	68～84	[DEG]
	1	1	1	1	1	1	1	1	1	1	1	1	1	1	1	1	1	1	1	1	
	5t	5t	5t	5t	5t	5t	5t	5t	5t	5t	5t	5t	5t	5t	5t	5t	5t	5t	5t	5t	

FAJ	8.4m	4.0 t	スマートチャート2	JPN

m	10.2	10.2	10.2	10.2	38.2	38.2	38.2	38.2	41.7	41.7	41.7	41.7	45.2	45.2	45.2	45.2	48.0	48.0	48.0	48.0	m
°	5	25	45	60	5	25	45	60	5	25	45	60	5	25	45	60	5	25	45	60	°
2.0	4.00																				2.0
3.0	4.00																				3.0
4.0	4.00	4.00																			4.0
5.0	4.00	4.00																			5.0
6.0	4.00	4.00	3.00																		6.0
7.0	4.00	4.00	2.85		4.00				4.00												7.0
8.0	4.00	4.00	2.70	1.60	4.00				4.00				4.00				4.00				8.0
9.0	4.00	4.00	2.55	1.55	4.00				4.00				4.00				4.00				9.0
10.0	4.00	3.90	2.45	1.50	4.00	4.00			4.00	4.00			4.00				4.00				10.0
11.0	4.00	3.70	2.35		4.00	4.00			4.00	4.00			4.00	4.00			4.00				11.0
12.0	4.00	3.50	2.30		4.00	4.00	2.65	1.55	4.00	4.00	2.65		4.00	3.95			4.00	3.70			12.0
13.0	4.00	3.35			4.00	4.00	2.60	1.50	4.00	3.90	2.60	1.50	4.00	3.80	2.60		3.95	3.55			13.0
14.0	4.00	3.20			4.00	3.85	2.55	1.50	4.00	3.75	2.55	1.50	4.00	3.65	2.55	1.50	3.85	3.45	2.60	1.50	14.0
16.0					4.00	3.60	2.45	1.45	3.95	3.50	2.45	1.45	3.85	3.40	2.45	1.45	3.55	3.20	2.50	1.45	16.0
18.0					3.75	3.35	2.35	1.40	3.65	3.25	2.35	1.40	3.55	3.20	2.40	1.40	3.30	3.05	2.40	1.40	18.0
20.0					3.50	3.15	2.25	1.40	3.40	3.05	2.30	1.40	3.30	3.00	2.30	1.40	3.05	2.85	2.30	1.40	20.0
22.0					3.25	2.95	2.20	1.35	3.20	2.90	2.20	1.35	3.10	2.80	2.25	1.35	2.70	2.60	2.25	1.35	22.0
24.0					3.05	2.80	2.15		2.95	2.75	2.15	1.35	2.90	2.65	2.15	1.35	2.35	2.25	2.20	1.35	24.0
26.0					2.85	2.65	2.10		2.80	2.60	2.10		2.70	2.55	2.10		2.00	1.95	1.95	1.30	26.0
28.0					2.60	2.55	2.05		2.60	2.45	2.05		2.55	2.40	2.05		1.75	1.70	1.75		28.0
30.0					2.35	2.40	2.00		2.50	2.35	2.00		2.40	2.30	2.00		1.50	1.50	1.50		30.0
32.0					2.05	2.10			2.25	2.25	2.00		2.30	2.20	2.00		1.30	1.30	1.30		32.0
34.0					1.85	1.90			2.05	2.05			1.85	2.05	1.95		1.10	1.10	1.15		34.0
36.0					1.60	1.65			1.70	1.85			1.50	1.65			0.95	0.95	0.95		36.0
38.0					1.40	1.45			1.40	1.50			1.15	1.30			0.80	0.80			38.0
40.0					1.25				1.10	1.20			0.85	1.00			0.65	0.65			40.0
42.0					1.00				0.85	0.90			0.60	0.70			0.50	0.55			42.0
44.0									0.60					0.45				0.40			44.0
46.0									0.40												46.0
48.0																					48.0
50.0																					50.0
52.0																					52.0
54.0																					54.0
55.0																					55.0
56.0																					56.0
1	0	0	0	0	0	0	0	0	46	46	46	46	92	92	92	92	100	100	100	100	1
2	0	0	0	0	92	92	92	92	92	92	92	92	92	92	92	92	100	100	100	100	2
3	0	0	0	0	92	92	92	92	92	92	92	92	92	92	92	92	100	100	100	100	3
4	0	0	0	0	92	92	92	92	92	92	92	92	92	92	92	92	100	100	100	100	4
5	0	0	0	0	92	92	92	92	92	92	92	92	92	92	92	92	100	100	100	100	5
ID	1	1	1	1	9	9	9	9	10	10	10	10	11	11	11	11	22	22	22	22	ID
[DEG]	28～84	35～84	54～84	68～84	18～84	35～84	54～84	68～84	15～84	33～84	54～84	67～84	37～84	37～84	55～84	69～84	42～84	42～84	55～84	68～84	[DEG]
	1	1	1	1	1	1	1	1	1	1	1	1	1	1	1	1	1	1	1	1	
	5t	5t	5t	5t	5t	5t	5t	5t	5t	5t	5t	5t	5t	5t	5t	5t	5t	5t	5t	5t	

フルオートジブ

FAJ	13.1m	4.0 t	スマートチャート2	JPN

m	10.2	10.2	10.2	10.2	38.2	38.2	38.2	38.2	41.7	41.7	41.7	41.7	45.2	45.2	45.2	45.2	48.0	48.0	48.0	48.0	m
°	5	25	45	60	5	25	45	60	5	25	45	60	5	25	45	60	5	25	45	60	°
2.0	2.80																				2.0
3.0	2.80																				3.0
4.0	2.80																				4.0
5.0	2.80																				5.0
6.0	2.80																				6.0
7.0	2.80	2.60																			7.0
8.0	2.80	2.45			2.80				2.80												8.0
9.0	2.80	2.30			2.80				2.80				2.80								9.0
10.0	2.65	2.20	1.75		2.80				2.80				2.80				2.65				10.0
11.0	2.50	2.10	1.65		2.80				2.80				2.80				2.65				11.0
12.0	2.35	2.00	1.55	0.90	2.80				2.80				2.75				2.60				12.0
13.0	2.25	1.95	1.50	0.85	2.80	2.20			2.80	2.20			2.70				2.55				13.0
14.0	2.10	1.85	1.45	0.85	2.80	2.15			2.75	2.15			2.65	2.15			2.55				14.0
16.0	1.95	1.75	1.35		2.70	2.05	1.55		2.65	2.05	1.55		2.60	2.05			2.45	2.05			16.0
18.0	1.80	1.65			2.55	2.00	1.50	0.80	2.55	2.00	1.50	0.80	2.50	2.00	1.50	0.80	2.40	1.95	1.50		18.0
20.0	1.70				2.45	1.90	1.40	0.80	2.45	1.90	1.45	0.80	2.45	1.90	1.45	0.80	2.35	1.90	1.45	0.80	20.0
22.0					2.30	1.85	1.35	0.75	2.35	1.85	1.35	0.75	2.35	1.85	1.40	0.75	2.30	1.85	1.40	0.75	22.0
24.0					2.20	1.80	1.30	0.75	2.25	1.80	1.35	0.75	2.25	1.80	1.35	0.75	2.25	1.80	1.35	0.75	24.0
26.0					2.10	1.75	1.25	0.75	2.15	1.75	1.30	0.75	2.15	1.75	1.30	0.75	2.00	1.75	1.30	0.75	26.0
28.0					2.00	1.70	1.25		2.05	1.70	1.25	0.75	2.10	1.75	1.25	0.70	1.75	1.75	1.25	0.70	28.0
30.0					1.95	1.70	1.20		2.00	1.70	1.20		2.00	1.70	1.20	0.70	1.55	1.55	1.20	0.70	30.0
32.0					1.90	1.65	1.20		1.90	1.65	1.20		1.95	1.65	1.20		1.35	1.35	1.20		32.0
34.0					1.80	1.60	1.15		1.85	1.65	1.15		1.90	1.65	1.15		1.15	1.20	1.15		34.0
36.0					1.75	1.60			1.80	1.60	1.15		1.85	1.60	1.15		1.00	1.00	1.05		36.0
38.0					1.60	1.60			1.75	1.60			1.50	1.60	1.10		0.85	0.90	0.90		38.0
40.0					1.40	1.45			1.45	1.60			1.20	1.45	1.10		0.70	0.75	0.80		40.0
42.0					1.25	1.30			1.20	1.35			0.95	1.15			0.60	0.65			42.0
44.0					1.10				0.95	1.10			0.70	0.90			0.50	0.55			44.0
46.0					0.90				0.75	0.85			0.50	0.65			0.40	0.40			46.0
48.0					0.70				0.55												48.0
50.0																					50.0
52.0																					52.0
54.0																					54.0
55.0																					55.0
56.0																					56.0
1	0	0	0	0	0	0	0	0	46	46	46	46	92	92	92	92	100	100	100	100	1
2	0	0	0	0	92	92	92	92	92	92	92	92	92	92	92	92	100	100	100	100	2
3	0	0	0	0	92	92	92	92	92	92	92	92	92	92	92	92	100	100	100	100	3
4	0	0	0	0	92	92	92	92	92	92	92	92	92	92	92	92	100	100	100	100	4
5	0	0	0	0	92	92	92	92	92	92	92	92	92	92	92	92	100	100	100	100	5
ID	1	1	1	1	9	9	9	9	10	10	10	10	11	11	11	11	22	22	22	22	ID
[DEG]	0～84	40～84	57～84	71～84	0～84	38～84	56～84	69～84	26～84	37～84	57～84	68～84	39～84	43～84	54～84	68～84	43～84	47～84	57～84	70～84	[DEG]
	1	1	1	1	1	1	1	1	1	1	1	1	1	1	1	1	1	1	1	1	
	5t	5t	5t	5t	5t	5t	5t	5t	5t	5t	5t	5t	5t	5t	5t	5t	5t	5t	5t	5t	

FAJ	17.7m	4.0 t	スマートチャート2	JPN

m	10.2	10.2	10.2	10.2	38.2	38.2	38.2	38.2	41.7	41.7	41.7	41.7	45.2	45.2	45.2	45.2	48.0	48.0	48.0	48.0	m
°	5	25	45	60	5	25	45	60	5	25	45	60	5	25	45	60	5	25	45	60	°
2.0																					2.0
3.0	1.50																				3.0
4.0	1.50																				4.0
5.0	1.50																				5.0
6.0	1.50																				6.0
7.0	1.50																				7.0
8.0	1.50				1.50																8.0
9.0	1.50	1.25			1.50				1.50				1.45								9.0
10.0	1.45	1.15			1.50				1.50				1.45				1.35				10.0
11.0	1.35	1.10			1.50				1.45				1.40				1.35				11.0
12.0	1.25	1.05			1.45				1.45				1.40				1.35				12.0
13.0	1.20	1.00			1.45				1.40				1.35				1.30				13.0
14.0	1.15	0.95	0.85		1.40				1.40				1.35				1.30				14.0
16.0	1.00	0.90	0.80	0.55	1.35	1.00			1.30	1.00			1.30	1.00			1.25				16.0
18.0	0.95	0.85	0.75	0.50	1.30	0.95			1.25	0.95			1.25	0.95			1.20	0.95			18.0
20.0	0.85	0.80	0.75	0.50	1.20	0.90	0.75		1.20	0.90	0.75		1.20	0.90			1.15	0.90			20.0
22.0	0.80	0.75	0.70		1.15	0.90	0.75	0.50	1.15	0.90	0.75	0.50	1.15	0.90	0.75		1.15	0.90	0.75		22.0
24.0	0.75	0.75			1.10	0.85	0.70	0.45	1.10	0.85	0.70	0.45	1.10	0.85	0.70	0.45	1.10	0.85	0.70	0.45	24.0
26.0					1.05	0.85	0.70	0.45	1.05	0.85	0.70	0.45	1.05	0.85	0.70	0.45	1.05	0.85	0.70	0.45	26.0
28.0					1.00	0.80	0.70	0.45	1.00	0.80	0.70	0.45	1.05	0.80	0.70	0.45	1.00	0.80	0.70	0.45	28.0
30.0					0.95	0.80	0.70	0.45	0.95	0.80	0.70	0.45	1.00	0.80	0.70	0.45	1.00	0.80	0.70	0.45	30.0
32.0					0.90	0.75	0.70		0.95	0.75	0.70	0.40	0.95	0.75	0.70	0.40	0.95	0.75	0.70	0.40	32.0
34.0					0.85	0.75	0.70		0.90	0.75	0.70		0.90	0.75	0.70	0.40	0.90	0.75	0.70	0.40	34.0
36.0					0.85	0.75	0.70		0.85	0.75	0.70		0.90	0.75	0.70		0.90	0.75	0.65	0.40	36.0
38.0					0.80	0.70	0.70		0.85	0.70	0.70		0.85	0.70	0.65		0.85	0.70	0.65		38.0
40.0					0.80	0.70	0.70		0.80	0.70	0.70		0.80	0.70	0.65		0.75	0.70	0.65		40.0
42.0					0.75	0.70			0.80	0.70	0.70		0.80	0.70	0.65		0.65	0.70	0.65		42.0
44.0					0.75	0.70			0.75	0.70			0.80	0.70	0.65		0.55	0.60	0.65		44.0
46.0					0.75	0.70			0.75	0.70			0.75	0.70			0.45	0.50	0.55		46.0
48.0					0.70	0.70			0.75	0.70			0.60	0.70				0.40			48.0
50.0					0.70				0.65	0.70			0.40	0.60							50.0
52.0					0.65				0.50					0.40							52.0
54.0																					54.0
55.0																					55.0
56.0																					56.0
1	0	0	0	0	0	0	0	0	46	46	46	46	92	92	92	92	100	100	100	100	1
2	0	0	0	0	92	92	92	92	92	92	92	92	92	92	92	92	100	100	100	100	2
3	0	0	0	0	92	92	92	92	92	92	92	92	92	92	92	92	100	100	100	100	3
4	0	0	0	0	92	92	92	92	92	92	92	92	92	92	92	92	100	100	100	100	4
5	0	0	0	0	92	92	92	92	92	92	92	92	92	92	92	92	100	100	100	100	5
ID	1	1	1	1	9	9	9	9	10	10	10	10	11	11	11	11	22	22	22	22	ID
[DEG]	19～84	31～84	51～84	65～84	17～84	37～84	54～84	71～84	30～84	40～84	55～84	70～84	40～84	43～84	57～84	69～84	49～84	52～84	57～84	68～84	[DEG]
	1	1	1	1	1	1	1	1	1	1	1	1	1	1	1	1	1	1	1	1	
	5t	5t	5t	5t	5t	5t	5t	5t	5t	5t	5t	5t	5t	5t	5t	5t	5t	5t	5t	5t	

FAJ	8.4m	4.0 t	7.8m	360 °	JPN

m	10.2	10.2	10.2	10.2	38.2	38.2	38.2	38.2	41.7	41.7	41.7	41.7	45.2	45.2	45.2	45.2	48.0	48.0	48.0	48.0	m
°	5	25	45	60	5	25	45	60	5	25	45	60	5	25	45	60	5	25	45	60	°
2.0	4.00																				2.0
3.0	4.00																				3.0
4.0	4.00	4.00																			4.0
5.0	4.00	4.00																			5.0
6.0	4.00	4.00	3.00																		6.0
7.0	4.00	4.00	2.85		4.00				4.00												7.0
8.0	4.00	4.00	2.70	1.60	4.00				4.00				4.00				4.00				8.0
9.0	4.00	4.00	2.55	1.55	4.00				4.00				4.00				4.00				9.0
10.0	4.00	3.90	2.45	1.50	4.00	4.00			4.00	4.00			4.00				4.00				10.0
11.0	4.00	3.70	2.35		4.00	4.00			4.00	4.00			4.00	4.00			4.00				11.0
12.0	4.00	3.50	2.30		4.00	4.00	2.65	1.55	4.00	4.00	2.65		4.00	3.95			4.00	3.70			12.0
13.0	4.00	3.35			4.00	4.00	2.60	1.50	4.00	3.90	2.60	1.50	4.00	3.80	2.60		3.95	3.55			13.0
14.0	4.00	3.20			4.00	3.85	2.55	1.50	4.00	3.75	2.55	1.50	4.00	3.65	2.55	1.50	3.85	3.45	2.60	1.50	14.0
16.0					4.00	3.60	2.45	1.45	3.95	3.50	2.45	1.45	3.85	3.40	2.45	1.45	3.55	3.20	2.50	1.45	16.0
18.0					3.75	3.35	2.35	1.40	3.65	3.25	2.35	1.40	3.55	3.20	2.40	1.40	3.30	3.05	2.40	1.40	18.0
20.0					3.50	3.15	2.25	1.40	3.40	3.05	2.30	1.40	3.30	3.00	2.30	1.40	3.05	2.85	2.30	1.40	20.0
22.0					3.25	2.95	2.20	1.35	3.20	2.90	2.20	1.35	3.10	2.80	2.25	1.35	2.70	2.60	2.25	1.35	22.0
24.0					3.05	2.80	2.15		2.95	2.75	2.15	1.35	2.90	2.65	2.15	1.35	2.35	2.25	2.20	1.35	24.0
26.0					2.85	2.65	2.10		2.80	2.60	2.10		2.70	2.55	2.10		2.00	1.95	1.95	1.30	26.0
28.0					2.60	2.55	2.05		2.60	2.45	2.05		2.55	2.40	2.05		1.75	1.70	1.75		28.0
30.0					2.35	2.40	2.00		2.35	2.35	2.00		2.10	2.30	2.00		1.50	1.50	1.50		30.0
32.0					2.05	2.10			1.90	2.10	2.00		1.70	1.90	2.00		1.30	1.30	1.30		32.0
34.0					1.70	1.85			1.55	1.70			1.30	1.50	1.60		1.10	1.10	1.15		34.0
36.0					1.35	1.45			1.20	1.35			0.95	1.15			0.95	0.95	0.95		36.0
38.0					1.05	1.15			0.90	1.00			0.65	0.80			0.65	0.80			38.0
40.0					0.80				0.65	0.75			0.40	0.55				0.50			40.0
42.0					0.55				0.40	0.50											42.0
44.0																					44.0
46.0																					46.0
48.0																					48.0
50.0																					50.0
52.0																					52.0
54.0																					54.0
55.0																					55.0
56.0																					56.0
1	0	0	0	0	0	0	0	0	46	46	46	46	92	92	92	92	100	100	100	100	1
2	0	0	0	0	92	92	92	92	92	92	92	92	92	92	92	92	100	100	100	100	2
3	0	0	0	0	92	92	92	92	92	92	92	92	92	92	92	92	100	100	100	100	3
4	0	0	0	0	92	92	92	92	92	92	92	92	92	92	92	92	100	100	100	100	4
5	0	0	0	0	92	92	92	92	92	92	92	92	92	92	92	92	100	100	100	100	5
ID	1	1	1	1	9	9	9	9	10	10	10	10	11	11	11	11	22	22	22	22	ID
[DEG]	28～84	35～84	54～84	68～84	18～84	35～84	54～84	68～84	30～84	33～84	54～84	67～84	41～84	45～84	55～84	69～84	48～84	48～84	55～84	68～84	[DEG]
	1	1	1	1	1	1	1	1	1	1	1	1	1	1	1	1	1	1	1	1	
	5t	5t	5t	5t	5t	5t	5t	5t	5t	5t	5t	5t	5t	5t	5t	5t	5t	5t	5t	5t	

FAJ	13.1m	4.0 t	7.8m	360 °	JPN

m	10.2	10.2	10.2	10.2	38.2	38.2	38.2	38.2	41.7	41.7	41.7	41.7	45.2	45.2	45.2	45.2	48.0	48.0	48.0	48.0	m
°	5	25	45	60	5	25	45	60	5	25	45	60	5	25	45	60	5	25	45	60	°
2.0	2.80																				2.0
3.0	2.80																				3.0
4.0	2.80																				4.0
5.0	2.80																				5.0
6.0	2.80																				6.0
7.0	2.80	2.60																			7.0
8.0	2.80	2.45			2.80				2.80												8.0
9.0	2.80	2.30			2.80				2.80				2.80								9.0
10.0	2.65	2.20	1.75		2.80				2.80				2.80				2.65				10.0
11.0	2.50	2.10	1.65		2.80				2.80				2.80				2.65				11.0
12.0	2.35	2.00	1.55	0.90	2.80				2.80				2.75				2.60				12.0
13.0	2.25	1.95	1.50	0.85	2.80	2.20			2.80	2.20			2.70				2.55				13.0
14.0	2.10	1.85	1.45	0.85	2.80	2.15			2.75	2.15			2.65	2.15			2.55				14.0
16.0	1.95	1.75	1.35		2.70	2.05	1.55		2.65	2.05	1.55		2.60	2.05			2.45	2.05			16.0
18.0	1.80	1.65			2.55	2.00	1.50	0.80	2.55	2.00	1.50	0.80	2.50	2.00	1.50	0.80	2.40	1.95	1.50		18.0
20.0	1.70				2.45	1.90	1.40	0.80	2.45	1.90	1.45	0.80	2.45	1.90	1.45	0.80	2.35	1.90	1.45	0.80	20.0
22.0					2.30	1.85	1.35	0.75	2.35	1.85	1.35	0.75	2.35	1.85	1.40	0.75	2.30	1.85	1.40	0.75	22.0
24.0					2.20	1.80	1.30	0.75	2.25	1.80	1.35	0.75	2.25	1.80	1.35	0.75	2.25	1.80	1.35	0.75	24.0
26.0					2.10	1.75	1.25	0.75	2.15	1.75	1.30	0.75	2.15	1.75	1.30	0.75	2.00	1.75	1.30	0.75	26.0
28.0					2.00	1.70	1.25		2.05	1.70	1.25	0.75	2.10	1.75	1.25	0.70	1.75	1.75	1.25	0.70	28.0
30.0					1.95	1.70	1.20		2.00	1.70	1.20		2.00	1.70	1.20	0.70	1.55	1.55	1.20	0.70	30.0
32.0					1.90	1.65	1.20		1.90	1.65	1.20		1.95	1.65	1.20		1.35	1.35	1.20		32.0
34.0					1.80	1.60	1.15		1.85	1.65	1.15		1.65	1.65	1.15		1.15	1.20	1.15		34.0
36.0					1.75	1.60			1.55	1.60	1.15		1.35	1.60	1.15		1.00	1.00	1.05		36.0
38.0					1.45	1.60			1.25	1.50			1.05	1.30	1.10		0.85	0.90	0.90		38.0
40.0					1.15	1.30			1.00	1.20			0.75	1.00	1.10		0.70	0.75	0.80		40.0
42.0					0.90	1.05			0.75	0.90			0.55	0.70			0.50	0.65			42.0
44.0					0.70				0.55	0.65				0.50				0.45			44.0
46.0					0.50																46.0
48.0																					48.0
50.0																					50.0
52.0																					52.0
54.0																					54.0
55.0																					55.0
56.0																					56.0
1	0	0	0	0	0	0	0	0	46	46	46	46	92	92	92	92	100	100	100	100	1
2	0	0	0	0	92	92	92	92	92	92	92	92	92	92	92	92	100	100	100	100	2
3	0	0	0	0	92	92	92	92	92	92	92	92	92	92	92	92	100	100	100	100	3
4	0	0	0	0	92	92	92	92	92	92	92	92	92	92	92	92	100	100	100	100	4
5	0	0	0	0	92	92	92	92	92	92	92	92	92	92	92	92	100	100	100	100	5
ID	1	1	1	1	9	9	9	9	10	10	10	10	11	11	11	11	22	22	22	22	ID
[DEG]	0～84	40～84	57～84	71～84	22～84	38～84	56～84	69～84	36～84	41～84	57～84	68～84	45～84	46～84	54～84	68～84	48～84	49～84	57～84	70～84	[DEG]
	1	1	1	1	1	1	1	1	1	1	1	1	1	1	1	1	1	1	1	1	
	5t	5t	5t	5t	5t	5t	5t	5t	5t	5t	5t	5t	5t	5t	5t	5t	5t	5t	5t	5t	

フルオートジブ

FAJ	17.7m	4.0 t	7.8m	360 °	JPN

m	10.2	10.2	10.2	10.2	38.2	38.2	38.2	38.2	41.7	41.7	41.7	41.7	45.2	45.2	45.2	45.2	48.0	48.0	48.0	48.0	m
°	5	25	45	60	5	25	45	60	5	25	45	60	5	25	45	60	5	25	45	60	°
2.0																					2.0
3.0	1.50																				3.0
4.0	1.50																				4.0
5.0	1.50																				5.0
6.0	1.50																				6.0
7.0	1.50																				7.0
8.0	1.50				1.50																8.0
9.0	1.50	1.25			1.50				1.50				1.45								9.0
10.0	1.45	1.15			1.50				1.50				1.45				1.35				10.0
11.0	1.35	1.10			1.50				1.45				1.40				1.35				11.0
12.0	1.25	1.05			1.45				1.45				1.40				1.35				12.0
13.0	1.20	1.00			1.45				1.40				1.35				1.30				13.0
14.0	1.15	0.95	0.85		1.40				1.40				1.35				1.30				14.0
16.0	1.00	0.90	0.80	0.55	1.35	1.00			1.30	1.00			1.30	1.00			1.25				16.0
18.0	0.95	0.85	0.75	0.50	1.30	0.95			1.25	0.95			1.25	0.95			1.20	0.95			18.0
20.0	0.85	0.80	0.75	0.50	1.20	0.90	0.75		1.20	0.90	0.75		1.20	0.90			1.15	0.90			20.0
22.0	0.80	0.75	0.70		1.15	0.90	0.75	0.50	1.15	0.90	0.75	0.50	1.15	0.90	0.75		1.15	0.90	0.75		22.0
24.0	0.75	0.75			1.10	0.85	0.70	0.45	1.10	0.85	0.70	0.45	1.10	0.85	0.70	0.45	1.10	0.85	0.70	0.45	24.0
26.0					1.05	0.85	0.70	0.45	1.05	0.85	0.70	0.45	1.05	0.85	0.70	0.45	1.05	0.85	0.70	0.45	26.0
28.0					1.00	0.80	0.70	0.45	1.00	0.80	0.70	0.45	1.05	0.80	0.70	0.45	1.00	0.80	0.70	0.45	28.0
30.0					0.95	0.80	0.70	0.45	0.95	0.80	0.70	0.45	1.00	0.80	0.70	0.45	1.00	0.80	0.70	0.45	30.0
32.0					0.90	0.75	0.70		0.95	0.75	0.70	0.40	0.95	0.75	0.70	0.40	0.95	0.75	0.70	0.40	32.0
34.0					0.85	0.75	0.70		0.90	0.75	0.70		0.90	0.75	0.70	0.40	0.90	0.75	0.70	0.40	34.0
36.0					0.85	0.75	0.70		0.85	0.75	0.70		0.90	0.75	0.70		0.90	0.75	0.65	0.40	36.0
38.0					0.80	0.70	0.70		0.85	0.70	0.70		0.85	0.70	0.65		0.85	0.70	0.65		38.0
40.0					0.80	0.70	0.70		0.80	0.70	0.70		0.80	0.70	0.65		0.75	0.70	0.65		40.0
42.0					0.75	0.70			0.80	0.70	0.70		0.80	0.70	0.65		0.65	0.70	0.65		42.0
44.0					0.75	0.70			0.75	0.70			0.60	0.70	0.65		0.55	0.60	0.65		44.0
46.0					0.75	0.70			0.65	0.70			0.40	0.65				0.50	0.55		46.0
48.0					0.60	0.70			0.45	0.60				0.45				0.40			48.0
50.0					0.45					0.40											50.0
52.0																					52.0
54.0																					54.0
55.0																					55.0
56.0																					56.0
1	0	0	0	0	0	0	0	0	46	46	46	46	92	92	92	92	100	100	100	100	1
2	0	0	0	0	92	92	92	92	92	92	92	92	92	92	92	92	100	100	100	100	2
3	0	0	0	0	92	92	92	92	92	92	92	92	92	92	92	92	100	100	100	100	3
4	0	0	0	0	92	92	92	92	92	92	92	92	92	92	92	92	100	100	100	100	4
5	0	0	0	0	92	92	92	92	92	92	92	92	92	92	92	92	100	100	100	100	5
ID	1	1	1	1	9	9	9	9	10	10	10	10	11	11	11	11	22	22	22	22	ID
[DEG]	19～84	31～84	51～84	65～84	25～84	37～84	54～84	71～84	38～84	40～84	55～84	70～84	46～84	49～84	57～84	69～84	51～84	52～84	57～84	68～84	[DEG]
	1	1	1	1	1	1	1	1	1	1	1	1	1	1	1	1	1	1	1	1	
	5t	5t	5t	5t	5t	5t	5t	5t	5t	5t	5t	5t	5t	5t	5t	5t	5t	5t	5t	5t	

FAJ	8.4m	4.0 t	7.6m	360 °	JPN

m	10.2	10.2	10.2	10.2	38.2	38.2	38.2	38.2	41.7	41.7	41.7	41.7	45.2	45.2	45.2	45.2	48.0	48.0	48.0	48.0	m
°	5	25	45	60	5	25	45	60	5	25	45	60	5	25	45	60	5	25	45	60	°
2.0	4.00																				2.0
3.0	4.00																				3.0
4.0	4.00	4.00																			4.0
5.0	4.00	4.00																			5.0
6.0	4.00	4.00	3.00																		6.0
7.0	4.00	4.00	2.85		4.00				4.00												7.0
8.0	4.00	4.00	2.70	1.60	4.00				4.00				4.00				4.00				8.0
9.0	4.00	4.00	2.55	1.55	4.00				4.00				4.00				4.00				9.0
10.0	4.00	3.90	2.45	1.50	4.00	4.00			4.00	4.00			4.00				4.00				10.0
11.0	4.00	3.70	2.35		4.00	4.00			4.00	4.00			4.00	4.00			4.00				11.0
12.0	4.00	3.50	2.30		4.00	4.00	2.65	1.55	4.00	4.00	2.65		4.00	3.95			4.00	3.70			12.0
13.0	4.00	3.35			4.00	4.00	2.60	1.50	4.00	3.90	2.60	1.50	4.00	3.80	2.60		3.95	3.55			13.0
14.0	4.00	3.20			4.00	3.85	2.55	1.50	4.00	3.75	2.55	1.50	4.00	3.65	2.55	1.50	3.85	3.45	2.60	1.50	14.0
16.0					4.00	3.60	2.45	1.45	3.95	3.50	2.45	1.45	3.85	3.40	2.45	1.45	3.55	3.20	2.50	1.45	16.0
18.0					3.75	3.35	2.35	1.40	3.65	3.25	2.35	1.40	3.55	3.20	2.40	1.40	3.30	3.05	2.40	1.40	18.0
20.0					3.50	3.15	2.25	1.40	3.40	3.05	2.30	1.40	3.30	3.00	2.30	1.40	3.05	2.85	2.30	1.40	20.0
22.0					3.25	2.95	2.20	1.35	3.20	2.90	2.20	1.35	3.10	2.80	2.25	1.35	2.70	2.60	2.25	1.35	22.0
24.0					3.05	2.80	2.15		2.95	2.75	2.15	1.35	2.90	2.65	2.15	1.35	2.35	2.25	2.20	1.35	24.0
26.0					2.85	2.65	2.10		2.80	2.60	2.10		2.70	2.55	2.10		2.00	1.95	1.95	1.30	26.0
28.0					2.60	2.55	2.05		2.60	2.45	2.05		2.45	2.40	2.05		1.75	1.70	1.75		28.0
30.0					2.35	2.40	2.00		2.20	2.35	2.00		1.95	2.20	2.00		1.50	1.50	1.50		30.0
32.0					1.95	2.10			1.80	2.00	2.00		1.55	1.75	1.90		1.30	1.30	1.30		32.0
34.0					1.55	1.70			1.40	1.60			1.15	1.35	1.45		1.10	1.10	1.15		34.0
36.0					1.25	1.35			1.10	1.25			0.85	1.00			0.80	0.95	0.95		36.0
38.0					0.95	1.05			0.80	0.90			0.55	0.70			0.55	0.70			38.0
40.0					0.70				0.55	0.65				0.45				0.40			40.0
42.0					0.45					0.40											42.0
44.0																					44.0
46.0																					46.0
48.0																					48.0
50.0																					50.0
52.0																					52.0
54.0																					54.0
55.0																					55.0
56.0																					56.0
1	0	0	0	0	0	0	0	0	46	46	46	46	92	92	92	92	100	100	100	100	1
2	0	0	0	0	92	92	92	92	92	92	92	92	92	92	92	92	100	100	100	100	2
3	0	0	0	0	92	92	92	92	92	92	92	92	92	92	92	92	100	100	100	100	3
4	0	0	0	0	92	92	92	92	92	92	92	92	92	92	92	92	100	100	100	100	4
5	0	0	0	0	92	92	92	92	92	92	92	92	92	92	92	92	100	100	100	100	5
ID	1	1	1	1	9	9	9	9	10	10	10	10	11	11	11	11	22	22	22	22	ID
[DEG]	28～84	35～84	54～84	68～84	18～84	35～84	54～84	68～84	35～84	33～84	54～84	67～84	44～84	45～84	55～84	69～84	48～84	48～84	55～84	68～84	[DEG]
	1	1	1	1	1	1	1	1	1	1	1	1	1	1	1	1	1	1	1	1	
	5t	5t	5t	5t	5t	5t	5t	5t	5t	5t	5t	5t	5t	5t	5t	5t	5t	5t	5t	5t	

FAJ	13.1m	4.0 t	7.6m	360 °	JPN

m	10.2	10.2	10.2	10.2	38.2	38.2	38.2	38.2	41.7	41.7	41.7	41.7	45.2	45.2	45.2	45.2	48.0	48.0	48.0	48.0	m
°	5	25	45	60	5	25	45	60	5	25	45	60	5	25	45	60	5	25	45	60	°
2.0	2.80																				2.0
3.0	2.80																				3.0
4.0	2.80																				4.0
5.0	2.80																				5.0
6.0	2.80																				6.0
7.0	2.80	2.60																			7.0
8.0	2.80	2.45			2.80				2.80												8.0
9.0	2.80	2.30			2.80				2.80				2.80								9.0
10.0	2.65	2.20	1.75		2.80				2.80				2.80				2.65				10.0
11.0	2.50	2.10	1.65		2.80				2.80				2.80				2.65				11.0
12.0	2.35	2.00	1.55	0.90	2.80				2.80				2.75				2.60				12.0
13.0	2.25	1.95	1.50	0.85	2.80	2.20			2.80	2.20			2.70				2.55				13.0
14.0	2.10	1.85	1.45	0.85	2.80	2.15			2.75	2.15			2.65	2.15			2.55				14.0
16.0	1.95	1.75	1.35		2.70	2.05	1.55		2.65	2.05	1.55		2.60	2.05			2.45	2.05			16.0
18.0	1.80	1.65			2.55	2.00	1.50	0.80	2.55	2.00	1.50	0.80	2.50	2.00	1.50	0.80	2.40	1.95	1.50		18.0
20.0	1.70				2.45	1.90	1.40	0.80	2.45	1.90	1.45	0.80	2.45	1.90	1.45	0.80	2.35	1.90	1.45	0.80	20.0
22.0					2.30	1.85	1.35	0.75	2.35	1.85	1.35	0.75	2.35	1.85	1.40	0.75	2.30	1.85	1.40	0.75	22.0
24.0					2.20	1.80	1.30	0.75	2.25	1.80	1.35	0.75	2.25	1.80	1.35	0.75	2.25	1.80	1.35	0.75	24.0
26.0					2.10	1.75	1.25	0.75	2.15	1.75	1.30	0.75	2.15	1.75	1.30	0.75	2.00	1.75	1.30	0.75	26.0
28.0					2.00	1.70	1.25		2.05	1.70	1.25	0.75	2.10	1.75	1.25	0.70	1.75	1.75	1.25	0.70	28.0
30.0					1.95	1.70	1.20		2.00	1.70	1.20		2.00	1.70	1.20	0.70	1.55	1.55	1.20	0.70	30.0
32.0					1.90	1.65	1.20		1.90	1.65	1.20		1.90	1.65	1.20		1.35	1.35	1.20		32.0
34.0					1.80	1.60	1.15		1.80	1.65	1.15		1.55	1.65	1.15		1.15	1.20	1.15		34.0
36.0					1.60	1.60			1.45	1.60	1.15		1.20	1.50	1.15		1.00	1.00	1.05		36.0
38.0					1.30	1.50			1.15	1.35			0.90	1.15	1.10		0.85	0.90	0.90		38.0
40.0					1.05	1.20			0.90	1.10			0.65	0.90	1.00		0.60	0.75	0.80		40.0
42.0					0.80	0.95			0.65	0.80				0.60			0.40	0.60			42.0
44.0					0.60					0.60											44.0
46.0																					46.0
48.0																					48.0
50.0																					50.0
52.0																					52.0
54.0																					54.0
55.0																					55.0
56.0																					56.0
1	0	0	0	0	0	0	0	0	46	46	46	46	92	92	92	92	100	100	100	100	1
2	0	0	0	0	92	92	92	92	92	92	92	92	92	92	92	92	100	100	100	100	2
3	0	0	0	0	92	92	92	92	92	92	92	92	92	92	92	92	100	100	100	100	3
4	0	0	0	0	92	92	92	92	92	92	92	92	92	92	92	92	100	100	100	100	4
5	0	0	0	0	92	92	92	92	92	92	92	92	92	92	92	92	100	100	100	100	5
ID	1	1	1	1	9	9	9	9	10	10	10	10	11	11	11	11	22	22	22	22	ID
[DEG]	0～84	40～84	57～84	71～84	28～84	38～84	56～84	69～84	39～84	41～84	57～84	68～84	48～84	49～84	54～84	68～84	48～84	52～84	57～84	70～84	[DEG]
	1	1	1	1	1	1	1	1	1	1	1	1	1	1	1	1	1	1	1	1	
	5t	5t	5t	5t	5t	5t	5t	5t	5t	5t	5t	5t	5t	5t	5t	5t	5t	5t	5t	5t	

FAJ	17.7m	4.0 t	7.6m	360 °	JPN

m	10.2	10.2	10.2	10.2	38.2	38.2	38.2	38.2	41.7	41.7	41.7	41.7	45.2	45.2	45.2	45.2	48.0	48.0	48.0	48.0	m
°	5	25	45	60	5	25	45	60	5	25	45	60	5	25	45	60	5	25	45	60	°
2.0																					2.0
3.0	1.50																				3.0
4.0	1.50																				4.0
5.0	1.50																				5.0
6.0	1.50																				6.0
7.0	1.50																				7.0
8.0	1.50				1.50																8.0
9.0	1.50	1.25			1.50				1.50				1.45								9.0
10.0	1.45	1.15			1.50				1.50				1.45				1.35				10.0
11.0	1.35	1.10			1.50				1.45				1.40				1.35				11.0
12.0	1.25	1.05			1.45				1.45				1.40				1.35				12.0
13.0	1.20	1.00			1.45				1.40				1.35				1.30				13.0
14.0	1.15	0.95	0.85		1.40				1.40				1.35				1.30				14.0
16.0	1.00	0.90	0.80	0.55	1.35	1.00			1.30	1.00			1.30	1.00			1.25				16.0
18.0	0.95	0.85	0.75	0.50	1.30	0.95			1.25	0.95			1.25	0.95			1.20	0.95			18.0
20.0	0.85	0.80	0.75	0.50	1.20	0.90	0.75		1.20	0.90	0.75		1.20	0.90			1.15	0.90			20.0
22.0	0.80	0.75	0.70		1.15	0.90	0.75	0.50	1.15	0.90	0.75	0.50	1.15	0.90	0.75		1.15	0.90	0.75		22.0
24.0	0.75	0.75			1.10	0.85	0.70	0.45	1.10	0.85	0.70	0.45	1.10	0.85	0.70	0.45	1.10	0.85	0.70	0.45	24.0
26.0					1.05	0.85	0.70	0.45	1.05	0.85	0.70	0.45	1.05	0.85	0.70	0.45	1.05	0.85	0.70	0.45	26.0
28.0					1.00	0.80	0.70	0.45	1.00	0.80	0.70	0.45	1.05	0.80	0.70	0.45	1.00	0.80	0.70	0.45	28.0
30.0					0.95	0.80	0.70	0.45	0.95	0.80	0.70	0.45	1.00	0.80	0.70	0.45	1.00	0.80	0.70	0.45	30.0
32.0					0.90	0.75	0.70		0.95	0.75	0.70	0.40	0.95	0.75	0.70	0.40	0.95	0.75	0.70	0.40	32.0
34.0					0.85	0.75	0.70		0.90	0.75	0.70		0.90	0.75	0.70	0.40	0.90	0.75	0.70	0.40	34.0
36.0					0.85	0.75	0.70		0.85	0.75	0.70		0.90	0.75	0.70		0.90	0.75	0.65	0.40	36.0
38.0					0.80	0.70	0.70		0.85	0.70	0.70		0.85	0.70	0.65		0.85	0.70	0.65		38.0
40.0					0.80	0.70	0.70		0.80	0.70	0.70		0.80	0.70	0.65		0.75	0.70	0.65		40.0
42.0					0.75	0.70			0.80	0.70	0.70		0.75	0.70	0.65		0.65	0.70	0.65		42.0
44.0					0.75	0.70			0.75	0.70			0.50	0.70	0.65		0.45	0.60	0.65		44.0
46.0					0.70	0.70			0.55	0.70				0.55				0.50	0.55		46.0
48.0					0.55	0.65			0.40	0.55											48.0
50.0					0.40																50.0
52.0																					52.0
54.0																					54.0
55.0																					55.0
56.0																					56.0
1	0	0	0	0	0	0	0	0	46	46	46	46	92	92	92	92	100	100	100	100	1
2	0	0	0	0	92	92	92	92	92	92	92	92	92	92	92	92	100	100	100	100	2
3	0	0	0	0	92	92	92	92	92	92	92	92	92	92	92	92	100	100	100	100	3
4	0	0	0	0	92	92	92	92	92	92	92	92	92	92	92	92	100	100	100	100	4
5	0	0	0	0	92	92	92	92	92	92	92	92	92	92	92	92	100	100	100	100	5
ID	1	1	1	1	9	9	9	9	10	10	10	10	11	11	11	11	22	22	22	22	ID
[DEG]	19～84	31～84	51～84	65～84	25～84	37～84	54～84	71～84	38～84	43～84	55～84	70～84	49～84	52～84	57～84	69～84	51～84	54～84	57～84	68～84	[DEG]
	1	1	1	1	1	1	1	1	1	1	1	1	1	1	1	1	1	1	1	1	
	5t	5t	5t	5t	5t	5t	5t	5t	5t	5t	5t	5t	5t	5t	5t	5t	5t	5t	5t	5t	

フルオートジブ

FAJ	8.4m	4.0 t	7.2m	360 °	JPN

m	10.2	10.2	10.2	10.2	38.2	38.2	38.2	38.2	41.7	41.7	41.7	41.7	45.2	45.2	45.2	45.2	48.0	48.0	48.0	48.0	m
°	5	25	45	60	5	25	45	60	5	25	45	60	5	25	45	60	5	25	45	60	°
2.0	4.00																				2.0
3.0	4.00																				3.0
4.0	4.00	4.00																			4.0
5.0	4.00	4.00																			5.0
6.0	4.00	4.00	3.00																		6.0
7.0	4.00	4.00	2.85		4.00				4.00												7.0
8.0	4.00	4.00	2.70	1.60	4.00				4.00				4.00				4.00				8.0
9.0	4.00	4.00	2.55	1.55	4.00				4.00				4.00				4.00				9.0
10.0	4.00	3.90	2.45	1.50	4.00	4.00			4.00	4.00			4.00				4.00				10.0
11.0	4.00	3.70	2.35		4.00	4.00			4.00	4.00			4.00	4.00			4.00				11.0
12.0	4.00	3.50	2.30		4.00	4.00	2.65	1.55	4.00	4.00	2.65		4.00	3.95			4.00	3.70			12.0
13.0	4.00	3.35			4.00	4.00	2.60	1.50	4.00	3.90	2.60	1.50	4.00	3.80	2.60		3.95	3.55			13.0
14.0	4.00	3.20			4.00	3.85	2.55	1.50	4.00	3.75	2.55	1.50	4.00	3.65	2.55	1.50	3.85	3.45	2.60	1.50	14.0
16.0					4.00	3.60	2.45	1.45	3.95	3.50	2.45	1.45	3.85	3.40	2.45	1.45	3.55	3.20	2.50	1.45	16.0
18.0					3.75	3.35	2.35	1.40	3.65	3.25	2.35	1.40	3.55	3.20	2.40	1.40	3.30	3.05	2.40	1.40	18.0
20.0					3.50	3.15	2.25	1.40	3.40	3.05	2.30	1.40	3.30	3.00	2.30	1.40	3.05	2.85	2.30	1.40	20.0
22.0					3.25	2.95	2.20	1.35	3.20	2.90	2.20	1.35	3.10	2.80	2.25	1.35	2.70	2.60	2.25	1.35	22.0
24.0					3.05	2.80	2.15		2.95	2.75	2.15	1.35	2.90	2.65	2.15	1.35	2.35	2.25	2.20	1.35	24.0
26.0					2.85	2.65	2.10		2.80	2.60	2.10		2.70	2.55	2.10		2.00	1.95	1.95	1.30	26.0
28.0					2.55	2.55	2.05		2.40	2.45	2.05		2.15	2.40	2.05		1.75	1.70	1.75		28.0
30.0					2.10	2.25	2.00		1.90	2.15	2.00		1.70	1.95	2.00		1.50	1.50	1.50		30.0
32.0					1.70	1.85			1.50	1.70	1.80		1.30	1.50	1.65		1.25	1.30	1.30		32.0
34.0					1.30	1.45			1.15	1.35			0.95	1.10	1.20		0.90	1.10	1.15		34.0
36.0					1.00	1.10			0.85	1.00			0.60	0.80			0.60	0.75	0.85		36.0
38.0					0.75	0.80			0.60	0.70				0.50				0.45			38.0
40.0					0.50					0.45											40.0
42.0																					42.0
44.0																					44.0
46.0																					46.0
48.0																					48.0
50.0																					50.0
52.0																					52.0
54.0																					54.0
55.0																					55.0
56.0																					56.0
1	0	0	0	0	0	0	0	0	46	46	46	46	92	92	92	92	100	100	100	100	1
2	0	0	0	0	92	92	92	92	92	92	92	92	92	92	92	92	100	100	100	100	2
3	0	0	0	0	92	92	92	92	92	92	92	92	92	92	92	92	100	100	100	100	3
4	0	0	0	0	92	92	92	92	92	92	92	92	92	92	92	92	100	100	100	100	4
5	0	0	0	0	92	92	92	92	92	92	92	92	92	92	92	92	100	100	100	100	5
ID	1	1	1	1	9	9	9	9	10	10	10	10	11	11	11	11	22	22	22	22	ID
[DEG]	28～84	35～84	54～84	68～84	26～84	35～84	54～84	68～84	39～84	38～84	54～84	67～84	47～84	48～84	55～84	69～84	50～84	51～84	55～84	68～84	[DEG]
	1	1	1	1	1	1	1	1	1	1	1	1	1	1	1	1	1	1	1	1	
	5t	5t	5t	5t	5t	5t	5t	5t	5t	5t	5t	5t	5t	5t	5t	5t	5t	5t	5t	5t	

FAJ	13.1m	4.0 t	7.2m	360 °	JPN

m	10.2	10.2	10.2	10.2	38.2	38.2	38.2	38.2	41.7	41.7	41.7	41.7	45.2	45.2	45.2	45.2	48.0	48.0	48.0	48.0	m
°	5	25	45	60	5	25	45	60	5	25	45	60	5	25	45	60	5	25	45	60	°
2.0	2.80																				2.0
3.0	2.80																				3.0
4.0	2.80																				4.0
5.0	2.80																				5.0
6.0	2.80																				6.0
7.0	2.80	2.60																			7.0
8.0	2.80	2.45			2.80				2.80												8.0
9.0	2.80	2.30			2.80				2.80				2.80								9.0
10.0	2.65	2.20	1.75		2.80				2.80				2.80				2.65				10.0
11.0	2.50	2.10	1.65		2.80				2.80				2.80				2.65				11.0
12.0	2.35	2.00	1.55	0.90	2.80				2.80				2.75				2.60				12.0
13.0	2.25	1.95	1.50	0.85	2.80	2.20			2.80	2.20			2.70				2.55				13.0
14.0	2.10	1.85	1.45	0.85	2.80	2.15			2.75	2.15			2.65	2.15			2.55				14.0
16.0	1.95	1.75	1.35		2.70	2.05	1.55		2.65	2.05	1.55		2.60	2.05			2.45	2.05			16.0
18.0	1.80	1.65			2.55	2.00	1.50	0.80	2.55	2.00	1.50	0.80	2.50	2.00	1.50	0.80	2.40	1.95	1.50		18.0
20.0	1.70				2.45	1.90	1.40	0.80	2.45	1.90	1.45	0.80	2.45	1.90	1.45	0.80	2.35	1.90	1.45	0.80	20.0
22.0					2.30	1.85	1.35	0.75	2.35	1.85	1.35	0.75	2.35	1.85	1.40	0.75	2.30	1.85	1.40	0.75	22.0
24.0					2.20	1.80	1.30	0.75	2.25	1.80	1.35	0.75	2.25	1.80	1.35	0.75	2.25	1.80	1.35	0.75	24.0
26.0					2.10	1.75	1.25	0.75	2.15	1.75	1.30	0.75	2.15	1.75	1.30	0.75	2.00	1.75	1.30	0.75	26.0
28.0					2.00	1.70	1.25		2.05	1.70	1.25	0.75	2.10	1.75	1.25	0.70	1.75	1.75	1.25	0.70	28.0
30.0					1.95	1.70	1.20		2.00	1.70	1.20		2.00	1.70	1.20	0.70	1.55	1.55	1.20	0.70	30.0
32.0					1.90	1.65	1.20		1.90	1.65	1.20		1.65	1.65	1.20		1.35	1.35	1.20		32.0
34.0					1.70	1.60	1.15		1.55	1.65	1.15		1.30	1.60	1.15		1.15	1.20	1.15		34.0
36.0					1.40	1.60			1.20	1.45	1.15		1.00	1.25	1.15		0.95	1.00	1.05		36.0
38.0					1.10	1.30			0.95	1.15			0.70	0.95	1.10		0.65	0.90	0.90		38.0
40.0					0.85	1.00			0.70	0.90				0.70	0.80		0.40	0.65	0.80		40.0
42.0					0.65	0.75				0.65								0.40			42.0
44.0																					44.0
46.0																					46.0
48.0																					48.0
50.0																					50.0
52.0																					52.0
54.0																					54.0
55.0																					55.0
56.0																					56.0
1	0	0	0	0	0	0	0	0	46	46	46	46	92	92	92	92	100	100	100	100	1
2	0	0	0	0	92	92	92	92	92	92	92	92	92	92	92	92	100	100	100	100	2
3	0	0	0	0	92	92	92	92	92	92	92	92	92	92	92	92	100	100	100	100	3
4	0	0	0	0	92	92	92	92	92	92	92	92	92	92	92	92	100	100	100	100	4
5	0	0	0	0	92	92	92	92	92	92	92	92	92	92	92	92	100	100	100	100	5
ID	1	1	1	1	9	9	9	9	10	10	10	10	11	11	11	11	22	22	22	22	ID
[DEG]	0～84	40～84	57～84	71～84	33～84	38～84	56～84	69～84	43～84	45～84	57～84	68～84	50～84	52～84	54～84	68～84	51～84	52～84	57～84	70～84	[DEG]
	1	1	1	1	1	1	1	1	1	1	1	1	1	1	1	1	1	1	1	1	
	5t	5t	5t	5t	5t	5t	5t	5t	5t	5t	5t	5t	5t	5t	5t	5t	5t	5t	5t	5t	

FAJ	17.7m	4.0 t	7.2m	360 °	JPN

m	10.2	10.2	10.2	10.2	38.2	38.2	38.2	38.2	41.7	41.7	41.7	41.7	45.2	45.2	45.2	45.2	48.0	48.0	48.0	48.0	m
°	5	25	45	60	5	25	45	60	5	25	45	60	5	25	45	60	5	25	45	60	°
2.0																					2.0
3.0	1.50																				3.0
4.0	1.50																				4.0
5.0	1.50																				5.0
6.0	1.50																				6.0
7.0	1.50																				7.0
8.0	1.50				1.50																8.0
9.0	1.50	1.25			1.50				1.50				1.45								9.0
10.0	1.45	1.15			1.50				1.50				1.45				1.35				10.0
11.0	1.35	1.10			1.50				1.45				1.40				1.35				11.0
12.0	1.25	1.05			1.45				1.45				1.40				1.35				12.0
13.0	1.20	1.00			1.45				1.40				1.35				1.30				13.0
14.0	1.15	0.95	0.85		1.40				1.40				1.35				1.30				14.0
16.0	1.00	0.90	0.80	0.55	1.35	1.00			1.30	1.00			1.30	1.00			1.25				16.0
18.0	0.95	0.85	0.75	0.50	1.30	0.95			1.25	0.95			1.25	0.95			1.20	0.95			18.0
20.0	0.85	0.80	0.75	0.50	1.20	0.90	0.75		1.20	0.90	0.75		1.20	0.90			1.15	0.90			20.0
22.0	0.80	0.75	0.70		1.15	0.90	0.75	0.50	1.15	0.90	0.75	0.50	1.15	0.90	0.75		1.15	0.90	0.75		22.0
24.0	0.75	0.75			1.10	0.85	0.70	0.45	1.10	0.85	0.70	0.45	1.10	0.85	0.70	0.45	1.10	0.85	0.70	0.45	24.0
26.0					1.05	0.85	0.70	0.45	1.05	0.85	0.70	0.45	1.05	0.85	0.70	0.45	1.05	0.85	0.70	0.45	26.0
28.0					1.00	0.80	0.70	0.45	1.00	0.80	0.70	0.45	1.05	0.80	0.70	0.45	1.00	0.80	0.70	0.45	28.0
30.0					0.95	0.80	0.70	0.45	0.95	0.80	0.70	0.45	1.00	0.80	0.70	0.45	1.00	0.80	0.70	0.45	30.0
32.0					0.90	0.75	0.70		0.95	0.75	0.70	0.40	0.95	0.75	0.70	0.40	0.95	0.75	0.70	0.40	32.0
34.0					0.85	0.75	0.70		0.90	0.75	0.70		0.90	0.75	0.70	0.40	0.90	0.75	0.70	0.40	34.0
36.0					0.85	0.75	0.70		0.85	0.75	0.70		0.90	0.75	0.70		0.90	0.75	0.65	0.40	36.0
38.0					0.80	0.70	0.70		0.85	0.70	0.70		0.85	0.70	0.65		0.85	0.70	0.65		38.0
40.0					0.80	0.70	0.70		0.80	0.70	0.70		0.75	0.70	0.65		0.70	0.70	0.65		40.0
42.0					0.75	0.70			0.75	0.70	0.70		0.55	0.70	0.65		0.50	0.70	0.65		42.0
44.0					0.75	0.70			0.55	0.70				0.60	0.65			0.55	0.65		44.0
46.0					0.55	0.70			0.40	0.55				0.40					0.50		46.0
48.0					0.40	0.50															48.0
50.0																					50.0
52.0																					52.0
54.0																					54.0
55.0																					55.0
56.0																					56.0
1	0	0	0	0	0	0	0	0	46	46	46	46	92	92	92	92	100	100	100	100	1
2	0	0	0	0	92	92	92	92	92	92	92	92	92	92	92	92	100	100	100	100	2
3	0	0	0	0	92	92	92	92	92	92	92	92	92	92	92	92	100	100	100	100	3
4	0	0	0	0	92	92	92	92	92	92	92	92	92	92	92	92	100	100	100	100	4
5	0	0	0	0	92	92	92	92	92	92	92	92	92	92	92	92	100	100	100	100	5
ID	1	1	1	1	9	9	9	9	10	10	10	10	11	11	11	11	22	22	22	22	ID
[DEG]	19～84	31～84	51～84	65～84	31～84	37～84	54～84	71～84	41～84	47～84	55～84	70～84	51～84	52～84	57～84	69～84	53～84	56～84	57～84	68～84	[DEG]
	1	1	1	1	1	1	1	1	1	1	1	1	1	1	1	1	1	1	1	1	
	5t	5t	5t	5t	5t	5t	5t	5t	5t	5t	5t	5t	5t	5t	5t	5t	5t	5t	5t	5t	

FAJ	8.4m	4.0 t	6.4m	360 °	JPN

m	10.2	10.2	10.2	10.2	38.2	38.2	38.2	38.2	41.7	41.7	41.7	41.7	45.2	45.2	45.2	45.2	48.0	48.0	48.0	48.0	m
°	5	25	45	60	5	25	45	60	5	25	45	60	5	25	45	60	5	25	45	60	°
2.0	4.00																				2.0
3.0	4.00																				3.0
4.0	4.00	4.00																			4.0
5.0	4.00	4.00																			5.0
6.0	4.00	4.00	3.00																		6.0
7.0	4.00	4.00	2.85		4.00				4.00												7.0
8.0	4.00	4.00	2.70	1.60	4.00				4.00				4.00				4.00				8.0
9.0	4.00	4.00	2.55	1.55	4.00				4.00				4.00				4.00				9.0
10.0	4.00	3.90	2.45	1.50	4.00	4.00			4.00	4.00			4.00				4.00				10.0
11.0	4.00	3.70	2.35		4.00	4.00			4.00	4.00			4.00	4.00			4.00				11.0
12.0	4.00	3.50	2.30		4.00	4.00	2.65	1.55	4.00	4.00	2.65		4.00	3.95			4.00	3.70			12.0
13.0	4.00	3.35			4.00	4.00	2.60	1.50	4.00	3.90	2.60	1.50	4.00	3.80	2.60		3.95	3.55			13.0
14.0	4.00	3.20			4.00	3.85	2.55	1.50	4.00	3.75	2.55	1.50	4.00	3.65	2.55	1.50	3.85	3.45	2.60	1.50	14.0
16.0					4.00	3.60	2.45	1.45	3.95	3.50	2.45	1.45	3.85	3.40	2.45	1.45	3.55	3.20	2.50	1.45	16.0
18.0					3.75	3.35	2.35	1.40	3.65	3.25	2.35	1.40	3.55	3.20	2.40	1.40	3.30	3.05	2.40	1.40	18.0
20.0					3.50	3.15	2.25	1.40	3.40	3.05	2.30	1.40	3.30	3.00	2.30	1.40	3.05	2.85	2.30	1.40	20.0
22.0					3.25	2.95	2.20	1.35	3.20	2.90	2.20	1.35	3.10	2.80	2.25	1.35	2.70	2.60	2.25	1.35	22.0
24.0					2.95	2.80	2.15		2.80	2.75	2.15	1.35	2.55	2.65	2.15	1.35	2.35	2.25	2.20	1.35	24.0
26.0					2.40	2.65	2.10		2.25	2.50	2.10		2.00	2.30	2.10		1.90	1.95	1.95	1.30	26.0
28.0					1.95	2.15	2.05		1.80	2.00	2.05		1.50	1.80	2.00		1.45	1.70	1.75		28.0
30.0					1.50	1.70	1.80		1.35	1.55	1.70		1.10	1.35	1.50		1.05	1.30	1.50		30.0
32.0					1.15	1.30			1.00	1.20	1.30		0.75	1.00	1.10		0.70	0.95	1.10		32.0
34.0					0.85	0.95			0.70	0.85				0.65	0.75			0.60	0.70		34.0
36.0					0.55	0.65			0.40	0.55											36.0
38.0						0.40															38.0
40.0																					40.0
42.0																					42.0
44.0																					44.0
46.0																					46.0
48.0																					48.0
50.0																					50.0
52.0																					52.0
54.0																					54.0
55.0																					55.0
56.0																					56.0
1	0	0	0	0	0	0	0	0	46	46	46	46	92	92	92	92	100	100	100	100	1
2	0	0	0	0	92	92	92	92	92	92	92	92	92	92	92	92	100	100	100	100	2
3	0	0	0	0	92	92	92	92	92	92	92	92	92	92	92	92	100	100	100	100	3
4	0	0	0	0	92	92	92	92	92	92	92	92	92	92	92	92	100	100	100	100	4
5	0	0	0	0	92	92	92	92	92	92	92	92	92	92	92	92	100	100	100	100	5
ID	1	1	1	1	9	9	9	9	10	10	10	10	11	11	11	11	22	22	22	22	ID
[DEG]	28～84	35～84	54～84	68～84	37～84	35～84	54～84	68～84	42～84	46～84	54～84	67～84	53～84	54～84	55～84	69～84	56～84	56～84	58～84	68～84	[DEG]
	1	1	1	1	1	1	1	1	1	1	1	1	1	1	1	1	1	1	1	1	
	5t	5t	5t	5t	5t	5t	5t	5t	5t	5t	5t	5t	5t	5t	5t	5t	5t	5t	5t	5t	

フルオートジブ

FAJ	13.1m	4.0 t	6.4m	360 °	JPN

m	10.2	10.2	10.2	10.2	38.2	38.2	38.2	38.2	41.7	41.7	41.7	41.7	45.2	45.2	45.2	45.2	48.0	48.0	48.0	48.0	m
°	5	25	45	60	5	25	45	60	5	25	45	60	5	25	45	60	5	25	45	60	°
2.0	2.80																				2.0
3.0	2.80																				3.0
4.0	2.80																				4.0
5.0	2.80																				5.0
6.0	2.80																				6.0
7.0	2.80	2.60																			7.0
8.0	2.80	2.45			2.80				2.80												8.0
9.0	2.80	2.30			2.80				2.80				2.80								9.0
10.0	2.65	2.20	1.75		2.80				2.80				2.80				2.65				10.0
11.0	2.50	2.10	1.65		2.80				2.80				2.80				2.65				11.0
12.0	2.35	2.00	1.55	0.90	2.80				2.80				2.75				2.60				12.0
13.0	2.25	1.95	1.50	0.85	2.80	2.20			2.80	2.20			2.70				2.55				13.0
14.0	2.10	1.85	1.45	0.85	2.80	2.15			2.75	2.15			2.65	2.15			2.55				14.0
16.0	1.95	1.75	1.35		2.70	2.05	1.55		2.65	2.05	1.55		2.60	2.05			2.45	2.05			16.0
18.0	1.80	1.65			2.55	2.00	1.50	0.80	2.55	2.00	1.50	0.80	2.50	2.00	1.50	0.80	2.40	1.95	1.50		18.0
20.0	1.70				2.45	1.90	1.40	0.80	2.45	1.90	1.45	0.80	2.45	1.90	1.45	0.80	2.35	1.90	1.45	0.80	20.0
22.0					2.30	1.85	1.35	0.75	2.35	1.85	1.35	0.75	2.35	1.85	1.40	0.75	2.30	1.85	1.40	0.75	22.0
24.0					2.20	1.80	1.30	0.75	2.25	1.80	1.35	0.75	2.25	1.80	1.35	0.75	2.25	1.80	1.35	0.75	24.0
26.0					2.10	1.75	1.25	0.75	2.15	1.75	1.30	0.75	2.15	1.75	1.30	0.75	2.00	1.75	1.30	0.75	26.0
28.0					2.00	1.70	1.25		2.05	1.70	1.25	0.75	1.90	1.75	1.25	0.70	1.75	1.75	1.25	0.70	28.0
30.0					1.90	1.70	1.20		1.75	1.70	1.20		1.50	1.70	1.20	0.70	1.40	1.55	1.20	0.70	30.0
32.0					1.55	1.65	1.20		1.35	1.65	1.20		1.15	1.50	1.20		1.05	1.35	1.20		32.0
34.0					1.20	1.45	1.15		1.05	1.30	1.15		0.80	1.10	1.15		0.75	1.10	1.15		34.0
36.0					0.90	1.15			0.75	1.00	1.15		0.55	0.80	1.00			0.75	0.95		36.0
38.0					0.65	0.85			0.50	0.75				0.55	0.70				0.65		38.0
40.0						0.60				0.50											40.0
42.0																					42.0
44.0																					44.0
46.0																					46.0
48.0																					48.0
50.0																					50.0
52.0																					52.0
54.0																					54.0
55.0																					55.0
56.0																					56.0
1	0	0	0	0	0	0	0	0	46	46	46	46	92	92	92	92	100	100	100	100	1
2	0	0	0	0	92	92	92	92	92	92	92	92	92	92	92	92	100	100	100	100	2
3	0	0	0	0	92	92	92	92	92	92	92	92	92	92	92	92	100	100	100	100	3
4	0	0	0	0	92	92	92	92	92	92	92	92	92	92	92	92	100	100	100	100	4
5	0	0	0	0	92	92	92	92	92	92	92	92	92	92	92	92	100	100	100	100	5
ID	1	1	1	1	9	9	9	9	10	10	10	10	11	11	11	11	22	22	22	22	ID
[DEG]	0～84	40～84	57～84	71～84	41～84	43～84	56～84	69～84	46～84	48～84	57～84	68～84	53～84	55～84	57～84	68～84	58～84	59～84	60～84	70～84	[DEG]
	1	1	1	1	1	1	1	1	1	1	1	1	1	1	1	1	1	1	1	1	
	5t	5t	5t	5t	5t	5t	5t	5t	5t	5t	5t	5t	5t	5t	5t	5t	5t	5t	5t	5t	

FAJ	17.7m	4.0 t	6.4m	360 °	JPN

m	10.2	10.2	10.2	10.2	38.2	38.2	38.2	38.2	41.7	41.7	41.7	41.7	45.2	45.2	45.2	45.2	48.0	48.0	48.0	48.0	m
°	5	25	45	60	5	25	45	60	5	25	45	60	5	25	45	60	5	25	45	60	°
2.0																					2.0
3.0	1.50																				3.0
4.0	1.50																				4.0
5.0	1.50																				5.0
6.0	1.50																				6.0
7.0	1.50																				7.0
8.0	1.50				1.50																8.0
9.0	1.50	1.25			1.50				1.50				1.45								9.0
10.0	1.45	1.15			1.50				1.50				1.45				1.35				10.0
11.0	1.35	1.10			1.50				1.45				1.40				1.35				11.0
12.0	1.25	1.05			1.45				1.45				1.40				1.35				12.0
13.0	1.20	1.00			1.45				1.40				1.35				1.30				13.0
14.0	1.15	0.95	0.85		1.40				1.40				1.35				1.30				14.0
16.0	1.00	0.90	0.80	0.55	1.35	1.00			1.30	1.00			1.30	1.00			1.25				16.0
18.0	0.95	0.85	0.75	0.50	1.30	0.95			1.25	0.95			1.25	0.95			1.20	0.95			18.0
20.0	0.85	0.80	0.75	0.50	1.20	0.90	0.75		1.20	0.90	0.75		1.20	0.90			1.15	0.90			20.0
22.0	0.80	0.75	0.70		1.15	0.90	0.75	0.50	1.15	0.90	0.75	0.50	1.15	0.90	0.75		1.15	0.90	0.75		22.0
24.0	0.75	0.75			1.10	0.85	0.70	0.45	1.10	0.85	0.70	0.45	1.10	0.85	0.70	0.45	1.10	0.85	0.70	0.45	24.0
26.0					1.05	0.85	0.70	0.45	1.05	0.85	0.70	0.45	1.05	0.85	0.70	0.45	1.05	0.85	0.70	0.45	26.0
28.0					1.00	0.80	0.70	0.45	1.00	0.80	0.70	0.45	1.05	0.80	0.70	0.45	1.00	0.80	0.70	0.45	28.0
30.0					0.95	0.80	0.70	0.45	0.95	0.80	0.70	0.45	1.00	0.80	0.70	0.45	1.00	0.80	0.70	0.45	30.0
32.0					0.90	0.75	0.70		0.95	0.75	0.70	0.40	0.95	0.75	0.70	0.40	0.95	0.75	0.70	0.40	32.0
34.0					0.85	0.75	0.70		0.90	0.75	0.70		0.90	0.75	0.70	0.40	0.90	0.75	0.70	0.40	34.0
36.0					0.85	0.75	0.70		0.85	0.75	0.70		0.85	0.75	0.70		0.75	0.75	0.65	0.40	36.0
38.0					0.80	0.70	0.70		0.80	0.70	0.70		0.60	0.70	0.65			0.70	0.65		38.0
40.0					0.75	0.70	0.70		0.60	0.70	0.70			0.70	0.65			0.65	0.65		40.0
42.0					0.55	0.70			0.40	0.65	0.70			0.45	0.60				0.60		42.0
44.0						0.55				0.40											44.0
46.0																					46.0
48.0																					48.0
50.0																					50.0
52.0																					52.0
54.0																					54.0
55.0																					55.0
56.0																					56.0
1	0	0	0	0	0	0	0	0	46	46	46	46	92	92	92	92	100	100	100	100	1
2	0	0	0	0	92	92	92	92	92	92	92	92	92	92	92	92	100	100	100	100	2
3	0	0	0	0	92	92	92	92	92	92	92	92	92	92	92	92	100	100	100	100	3
4	0	0	0	0	92	92	92	92	92	92	92	92	92	92	92	92	100	100	100	100	4
5	0	0	0	0	92	92	92	92	92	92	92	92	92	92	92	92	100	100	100	100	5
ID	1	1	1	1	9	9	9	9	10	10	10	10	11	11	11	11	22	22	22	22	ID
[DEG]	19～84	31～84	51～84	65～84	42～84	45～84	54～84	71～84	47～84	50～84	55～84	70～84	56～84	57～84	59～84	69～84	59～84	61～84	62～84	68～84	[DEG]
	1	1	1	1	1	1	1	1	1	1	1	1	1	1	1	1	1	1	1	1	
	5t	5t	5t	5t	5t	5t	5t	5t	5t	5t	5t	5t	5t	5t	5t	5t	5t	5t	5t	5t	

FAJ	8.4m	4.0 t	5.38m	360 °	JPN

m	10.2	10.2	10.2	10.2	38.2	38.2	38.2	38.2	41.7	41.7	41.7	41.7	45.2	45.2	45.2	45.2	48.0	48.0	48.0	48.0	m
°	5	25	45	60	5	25	45	60	5	25	45	60	5	25	45	60	5	25	45	60	°
2.0	4.00																				2.0
3.0	4.00																				3.0
4.0	4.00	4.00																			4.0
5.0	4.00	4.00																			5.0
6.0	4.00	4.00	3.00																		6.0
7.0	4.00	4.00	2.85		4.00				4.00												7.0
8.0	4.00	4.00	2.70	1.60	4.00				4.00				4.00				4.00				8.0
9.0	4.00	4.00	2.55	1.55	4.00				4.00				4.00				4.00				9.0
10.0	4.00	3.90	2.45	1.50	4.00	4.00			4.00	4.00			4.00				4.00				10.0
11.0	4.00	3.70	2.35		4.00	4.00			4.00	4.00			4.00	4.00			4.00				11.0
12.0	4.00	3.50	2.30		4.00	4.00	2.65	1.55	4.00	4.00	2.65		4.00	3.95			4.00	3.70			12.0
13.0	4.00	3.35			4.00	4.00	2.60	1.50	4.00	3.90	2.60	1.50	4.00	3.80	2.60		3.95	3.55			13.0
14.0	4.00	3.20			4.00	3.85	2.55	1.50	4.00	3.75	2.55	1.50	4.00	3.65	2.55	1.50	3.85	3.45	2.60	1.50	14.0
16.0					4.00	3.60	2.45	1.45	3.95	3.50	2.45	1.45	3.85	3.40	2.45	1.45	3.55	3.20	2.50	1.45	16.0
18.0					3.75	3.35	2.35	1.40	3.65	3.25	2.35	1.40	3.50	3.20	2.40	1.40	3.30	3.05	2.40	1.40	18.0
20.0					3.30	3.15	2.25	1.40	3.10	3.05	2.30	1.40	2.75	3.00	2.30	1.40	2.65	2.85	2.30	1.40	20.0
22.0					2.60	2.90	2.20	1.35	2.40	2.80	2.20	1.35	2.10	2.45	2.25	1.35	2.00	2.40	2.25	1.35	22.0
24.0					2.05	2.30	2.15		1.85	2.20	2.15	1.35	1.55	1.90	2.15	1.35	1.45	1.80	2.10	1.35	24.0
26.0					1.60	1.80	1.95		1.40	1.65	1.85		1.10	1.40	1.60		1.00	1.35	1.55	1.30	26.0
28.0					1.15	1.40	1.50		1.00	1.25	1.40		0.70	0.95	1.15			0.90	1.10		28.0
30.0					0.80	1.00	1.10		0.65	0.85	1.00				0.75						30.0
32.0					0.50	0.65				0.55	0.65										32.0
34.0																					34.0
36.0																					36.0
38.0																					38.0
40.0																					40.0
42.0																					42.0
44.0																					44.0
46.0																					46.0
48.0																					48.0
50.0																					50.0
52.0																					52.0
54.0																					54.0
55.0																					55.0
56.0																					56.0
1	0	0	0	0	0	0	0	0	46	46	46	46	92	92	92	92	100	100	100	100	1
2	0	0	0	0	92	92	92	92	92	92	92	92	92	92	92	92	100	100	100	100	2
3	0	0	0	0	92	92	92	92	92	92	92	92	92	92	92	92	100	100	100	100	3
4	0	0	0	0	92	92	92	92	92	92	92	92	92	92	92	92	100	100	100	100	4
5	0	0	0	0	92	92	92	92	92	92	92	92	92	92	92	92	100	100	100	100	5
ID	1	1	1	1	9	9	9	9	10	10	10	10	11	11	11	11	22	22	22	22	ID
[DEG]	28～84	35～84	54～84	68～84	45～84	48～84	54～84	68～84	52～84	53～84	54～84	67～84	58～84	62～84	61～84	69～84	63～84	64～84	65～84	68～84	[DEG]
	1	1	1	1	1	1	1	1	1	1	1	1	1	1	1	1	1	1	1	1	
	5t	5t	5t	5t	5t	5t	5t	5t	5t	5t	5t	5t	5t	5t	5t	5t	5t	5t	5t	5t	

FAJ	13.1m	4.0 t	5.38m	360 °	JPN

m	10.2	10.2	10.2	10.2	38.2	38.2	38.2	38.2	41.7	41.7	41.7	41.7	45.2	45.2	45.2	45.2	48.0	48.0	48.0	48.0	m
°	5	25	45	60	5	25	45	60	5	25	45	60	5	25	45	60	5	25	45	60	°
2.0	2.80																				2.0
3.0	2.80																				3.0
4.0	2.80																				4.0
5.0	2.80																				5.0
6.0	2.80																				6.0
7.0	2.80	2.60																			7.0
8.0	2.80	2.45			2.80				2.80												8.0
9.0	2.80	2.30			2.80				2.80				2.80								9.0
10.0	2.65	2.20	1.75		2.80				2.80				2.80				2.65				10.0
11.0	2.50	2.10	1.65		2.80				2.80				2.80				2.65				11.0
12.0	2.35	2.00	1.55	0.90	2.80				2.80				2.75				2.60				12.0
13.0	2.25	1.95	1.50	0.85	2.80	2.20			2.80	2.20			2.70				2.55				13.0
14.0	2.10	1.85	1.45	0.85	2.80	2.15			2.75	2.15			2.65	2.15			2.55				14.0
16.0	1.95	1.75	1.35		2.70	2.05	1.55		2.65	2.05	1.55		2.60	2.05			2.45	2.05			16.0
18.0	1.80	1.65			2.55	2.00	1.50	0.80	2.55	2.00	1.50	0.80	2.50	2.00	1.50	0.80	2.40	1.95	1.50		18.0
20.0	1.70				2.45	1.90	1.40	0.80	2.45	1.90	1.45	0.80	2.45	1.90	1.45	0.80	2.35	1.90	1.45	0.80	20.0
22.0					2.30	1.85	1.35	0.75	2.35	1.85	1.35	0.75	2.35	1.85	1.40	0.75	2.30	1.85	1.40	0.75	22.0
24.0					2.20	1.80	1.30	0.75	2.25	1.80	1.35	0.75	1.90	1.80	1.35	0.75	1.80	1.80	1.35	0.75	24.0
26.0					1.95	1.75	1.25	0.75	1.75	1.75	1.30	0.75	1.45	1.75	1.30	0.75	1.35	1.75	1.30	0.75	26.0
28.0					1.55	1.70	1.25		1.35	1.70	1.25	0.75	1.05	1.50	1.25	0.70	0.95	1.40	1.25	0.70	28.0
30.0					1.20	1.50	1.20		1.00	1.35	1.20		0.70	1.10	1.20	0.70		1.05	1.20	0.70	30.0
32.0					0.85	1.15	1.20		0.70	1.00	1.20			0.75	1.00			0.70	0.95		32.0
34.0					0.60	0.85	1.00			0.70	0.90				0.65						34.0
36.0						0.55					0.60										36.0
38.0																					38.0
40.0																					40.0
42.0																					42.0
44.0																					44.0
46.0																					46.0
48.0																					48.0
50.0																					50.0
52.0																					52.0
54.0																					54.0
55.0																					55.0
56.0																					56.0
1	0	0	0	0	0	0	0	0	46	46	46	46	92	92	92	92	100	100	100	100	1
2	0	0	0	0	92	92	92	92	92	92	92	92	92	92	92	92	100	100	100	100	2
3	0	0	0	0	92	92	92	92	92	92	92	92	92	92	92	92	100	100	100	100	3
4	0	0	0	0	92	92	92	92	92	92	92	92	92	92	92	92	100	100	100	100	4
5	0	0	0	0	92	92	92	92	92	92	92	92	92	92	92	92	100	100	100	100	5
ID	1	1	1	1	9	9	9	9	10	10	10	10	11	11	11	11	22	22	22	22	ID
[DEG]	0～84	40～84	57～84	71～84	48～84	50～84	56～84	69～84	54～84	57～84	57～84	68～84	60～84	62～84	62～84	68～84	64～84	64～84	66～84	70～84	[DEG]
	1	1	1	1	1	1	1	1	1	1	1	1	1	1	1	1	1	1	1	1	
	5t	5t	5t	5t	5t	5t	5t	5t	5t	5t	5t	5t	5t	5t	5t	5t	5t	5t	5t	5t	

フルオートジブ

FAJ	17.7m	4.0 t	5.38m	360 °	JPN

m	10.2	10.2	10.2	10.2	38.2	38.2	38.2	38.2	41.7	41.7	41.7	41.7	45.2	45.2	45.2	45.2	48.0	48.0	48.0	48.0	m
°	5	25	45	60	5	25	45	60	5	25	45	60	5	25	45	60	5	25	45	60	°
2.0																					2.0
3.0	1.50																				3.0
4.0	1.50																				4.0
5.0	1.50																				5.0
6.0	1.50																				6.0
7.0	1.50																				7.0
8.0	1.50				1.50																8.0
9.0	1.50	1.25			1.50				1.50				1.45								9.0
10.0	1.45	1.15			1.50				1.50				1.45				1.35				10.0
11.0	1.35	1.10			1.50				1.45				1.40				1.35				11.0
12.0	1.25	1.05			1.45				1.45				1.40				1.35				12.0
13.0	1.20	1.00			1.45				1.40				1.35				1.30				13.0
14.0	1.15	0.95	0.85		1.40				1.40				1.35				1.30				14.0
16.0	1.00	0.90	0.80	0.55	1.35	1.00			1.30	1.00			1.30	1.00			1.25				16.0
18.0	0.95	0.85	0.75	0.50	1.30	0.95			1.25	0.95			1.25	0.95			1.20	0.95			18.0
20.0	0.85	0.80	0.75	0.50	1.20	0.90	0.75		1.20	0.90	0.75		1.20	0.90			1.15	0.90			20.0
22.0	0.80	0.75	0.70		1.15	0.90	0.75	0.50	1.15	0.90	0.75	0.50	1.15	0.90	0.75		1.15	0.90	0.75		22.0
24.0	0.75	0.75			1.10	0.85	0.70	0.45	1.10	0.85	0.70	0.45	1.10	0.85	0.70	0.45	1.10	0.85	0.70	0.45	24.0
26.0					1.05	0.85	0.70	0.45	1.05	0.85	0.70	0.45	1.05	0.85	0.70	0.45	1.05	0.85	0.70	0.45	26.0
28.0					1.00	0.80	0.70	0.45	1.00	0.80	0.70	0.45	1.05	0.80	0.70	0.45	1.00	0.80	0.70	0.45	28.0
30.0					0.95	0.80	0.70	0.45	0.95	0.80	0.70	0.45	1.00	0.80	0.70	0.45	0.95	0.80	0.70	0.45	30.0
32.0					0.90	0.75	0.70		0.95	0.75	0.70	0.40	0.70	0.75	0.70	0.40		0.75	0.70	0.40	32.0
34.0					0.85	0.75	0.70		0.75	0.75	0.70			0.75	0.70	0.40		0.75	0.70	0.40	34.0
36.0					0.65	0.75	0.70		0.50	0.75	0.70			0.60	0.70				0.65	0.40	36.0
38.0					0.45	0.70	0.70			0.60	0.70				0.60						38.0
40.0						0.50	0.60				0.55										40.0
42.0																					42.0
44.0																					44.0
46.0																					46.0
48.0																					48.0
50.0																					50.0
52.0																					52.0
54.0																					54.0
55.0																					55.0
56.0																					56.0
1	0	0	0	0	0	0	0	0	46	46	46	46	92	92	92	92	100	100	100	100	1
2	0	0	0	0	92	92	92	92	92	92	92	92	92	92	92	92	100	100	100	100	2
3	0	0	0	0	92	92	92	92	92	92	92	92	92	92	92	92	100	100	100	100	3
4	0	0	0	0	92	92	92	92	92	92	92	92	92	92	92	92	100	100	100	100	4
5	0	0	0	0	92	92	92	92	92	92	92	92	92	92	92	92	100	100	100	100	5
ID	1	1	1	1	9	9	9	9	10	10	10	10	11	11	11	11	22	22	22	22	ID
[DEG]	19～84	31～84	51～84	65～84	49～84	52～84	54～84	71～84	55～84	58～84	58～84	70～84	62～84	63～84	64～84	69～84	65～84	67～84	68～84	68～84	[DEG]
	1	1	1	1	1	1	1	1	1	1	1	1	1	1	1	1	1	1	1	1	
	5t	5t	5t	5t	5t	5t	5t	5t	5t	5t	5t	5t	5t	5t	5t	5t	5t	5t	5t	5t	

FAJ	8.4m	4.0 t	4.18m	360 °	JPN

m	10.2	10.2	10.2	10.2	38.2	38.2	38.2	38.2	41.7	41.7	41.7	41.7	45.2	45.2	45.2	45.2	48.0	48.0	48.0	48.0	m
°	5	25	45	60	5	25	45	60	5	25	45	60	5	25	45	60	5	25	45	60	°
2.0	4.00																				2.0
3.0	4.00																				3.0
4.0	4.00	4.00																			4.0
5.0	4.00	4.00																			5.0
6.0	4.00	4.00	3.00																		6.0
7.0	4.00	4.00	2.85		4.00				4.00												7.0
8.0	4.00	4.00	2.70	1.60	4.00				4.00				4.00				4.00				8.0
9.0	4.00	4.00	2.55	1.55	4.00				4.00				4.00				4.00				9.0
10.0	4.00	3.90	2.45	1.50	4.00	4.00			4.00	4.00			4.00				4.00				10.0
11.0	4.00	3.70	2.35		4.00	4.00			4.00	4.00			4.00	4.00			4.00				11.0
12.0	4.00	3.50	2.30		4.00	4.00	2.65	1.55	4.00	4.00	2.65		4.00	3.95			4.00	3.70			12.0
13.0	4.00	3.35			4.00	4.00	2.60	1.50	4.00	3.90	2.60	1.50	4.00	3.80	2.60		3.95	3.55			13.0
14.0	4.00	3.20			4.00	3.85	2.55	1.50	4.00	3.75	2.55	1.50	3.75	3.65	2.55	1.50	3.60	3.45	2.60	1.50	14.0
16.0					3.40	3.60	2.45	1.45	3.10	3.50	2.45	1.45	2.75	3.35	2.45	1.45	2.65	3.20	2.50	1.45	16.0
18.0					2.60	3.00	2.35	1.40	2.35	2.80	2.35	1.40	2.00	2.50	2.40	1.40	1.90	2.40	2.40	1.40	18.0
20.0					1.95	2.30	2.25	1.40	1.70	2.10	2.30	1.40	1.35	1.80	2.15	1.40	1.30	1.70	2.05	1.40	20.0
22.0					1.40	1.70	1.95	1.35	1.15	1.50	1.80	1.35		1.25	1.50	1.35		1.15	1.45	1.35	22.0
24.0					0.95	1.25	1.45		0.75	1.05	1.25	1.35			1.00	1.10			0.95	1.05	24.0
26.0					0.55	0.80	1.00				0.80										26.0
28.0							0.60														28.0
30.0																					30.0
32.0																					32.0
34.0																					34.0
36.0																					36.0
38.0																					38.0
40.0																					40.0
42.0																					42.0
44.0																					44.0
46.0																					46.0
48.0																					48.0
50.0																					50.0
52.0																					52.0
54.0																					54.0
55.0																					55.0
56.0																					56.0
1	0	0	0	0	0	0	0	0	46	46	46	46	92	92	92	92	100	100	100	100	1
2	0	0	0	0	92	92	92	92	92	92	92	92	92	92	92	92	100	100	100	100	2
3	0	0	0	0	92	92	92	92	92	92	92	92	92	92	92	92	100	100	100	100	3
4	0	0	0	0	92	92	92	92	92	92	92	92	92	92	92	92	100	100	100	100	4
5	0	0	0	0	92	92	92	92	92	92	92	92	92	92	92	92	100	100	100	100	5
ID	1	1	1	1	9	9	9	9	10	10	10	10	11	11	11	11	22	22	22	22	ID
[DEG]	28～84	35～84	54～84	68～84	55～84	58～84	57～84	68～84	61～84	64～84	63～84	67～84	68～84	69～84	68～84	69～84	69～84	70～84	70～84	71～84	[DEG]
	1	1	1	1	1	1	1	1	1	1	1	1	1	1	1	1	1	1	1	1	
	5t	5t	5t	5t	5t	5t	5t	5t	5t	5t	5t	5t	5t	5t	5t	5t	5t	5t	5t	5t	

FAJ	13.1m	4.0 t	4.18m	360 °	JPN

m	10.2	10.2	10.2	10.2	38.2	38.2	38.2	38.2	41.7	41.7	41.7	41.7	45.2	45.2	45.2	45.2	48.0	48.0	48.0	48.0	m
°	5	25	45	60	5	25	45	60	5	25	45	60	5	25	45	60	5	25	45	60	°
2.0	2.80																				2.0
3.0	2.80																				3.0
4.0	2.80																				4.0
5.0	2.80																				5.0
6.0	2.80																				6.0
7.0	2.80	2.60																			7.0
8.0	2.80	2.45			2.80				2.80												8.0
9.0	2.80	2.30			2.80				2.80				2.80								9.0
10.0	2.65	2.20	1.75		2.80				2.80				2.80				2.65				10.0
11.0	2.50	2.10	1.65		2.80				2.80				2.80				2.65				11.0
12.0	2.35	2.00	1.55	0.90	2.80				2.80				2.75				2.60				12.0
13.0	2.25	1.95	1.50	0.85	2.80	2.20			2.80	2.20			2.70				2.55				13.0
14.0	2.10	1.85	1.45	0.85	2.80	2.15			2.75	2.15			2.65	2.15			2.55				14.0
16.0	1.95	1.75	1.35		2.70	2.05	1.55		2.65	2.05	1.55		2.60	2.05			2.45	2.05			16.0
18.0	1.80	1.65			2.55	2.00	1.50	0.80	2.55	2.00	1.50	0.80	2.35	2.00	1.50	0.80	2.25	1.95	1.50		18.0
20.0	1.70				2.30	1.90	1.40	0.80	2.05	1.90	1.45	0.80	1.75	1.90	1.45	0.80	1.65	1.90	1.45	0.80	20.0
22.0					1.75	1.85	1.35	0.75	1.55	1.85	1.35	0.75	1.20	1.80	1.40	0.75	1.15	1.75	1.40	0.75	22.0
24.0					1.30	1.75	1.30	0.75	1.10	1.60	1.35	0.75		1.30	1.35	0.75		1.25	1.35	0.75	24.0
26.0					0.95	1.35	1.25	0.75	0.70	1.15	1.30	0.75		0.90	1.25	0.75			1.20	0.75	26.0
28.0					0.60	0.95	1.20			0.80	1.05	0.75			0.85	0.70				0.70	28.0
30.0						0.65	0.85				0.70										30.0
32.0							0.55														32.0
34.0																					34.0
36.0																					36.0
38.0																					38.0
40.0																					40.0
42.0																					42.0
44.0																					44.0
46.0																					46.0
48.0																					48.0
50.0																					50.0
52.0																					52.0
54.0																					54.0
55.0																					55.0
56.0																					56.0
1	0	0	0	0	0	0	0	0	46	46	46	46	92	92	92	92	100	100	100	100	1
2	0	0	0	0	92	92	92	92	92	92	92	92	92	92	92	92	100	100	100	100	2
3	0	0	0	0	92	92	92	92	92	92	92	92	92	92	92	92	100	100	100	100	3
4	0	0	0	0	92	92	92	92	92	92	92	92	92	92	92	92	100	100	100	100	4
5	0	0	0	0	92	92	92	92	92	92	92	92	92	92	92	92	100	100	100	100	5
ID	1	1	1	1	9	9	9	9	10	10	10	10	11	11	11	11	22	22	22	22	ID
[DEG]	0～84	40～84	57～84	71～84	57～84	59～84	59～84	69～84	62～84	64～84	65～84	68～84	69～84	69～84	69～84	70～84	70～84	72～84	73～84	72～84	[DEG]
	1	1	1	1	1	1	1	1	1	1	1	1	1	1	1	1	1	1	1	1	
	5t	5t	5t	5t	5t	5t	5t	5t	5t	5t	5t	5t	5t	5t	5t	5t	5t	5t	5t	5t	

FAJ	17.7m	4.0 t	4.18m	360 °	JPN

m	10.2	10.2	10.2	10.2	38.2	38.2	38.2	38.2	41.7	41.7	41.7	41.7	45.2	45.2	45.2	45.2	48.0	48.0	48.0	48.0	m
°	5	25	45	60	5	25	45	60	5	25	45	60	5	25	45	60	5	25	45	60	°
2.0																					2.0
3.0	1.50																				3.0
4.0	1.50																				4.0
5.0	1.50																				5.0
6.0	1.50																				6.0
7.0	1.50																				7.0
8.0	1.50				1.50																8.0
9.0	1.50	1.25			1.50				1.50				1.45								9.0
10.0	1.45	1.15			1.50				1.50				1.45				1.35				10.0
11.0	1.35	1.10			1.50				1.45				1.40				1.35				11.0
12.0	1.25	1.05			1.45				1.45				1.40				1.35				12.0
13.0	1.20	1.00			1.45				1.40				1.35				1.30				13.0
14.0	1.15	0.95	0.85		1.40				1.40				1.35				1.30				14.0
16.0	1.00	0.90	0.80	0.55	1.35	1.00			1.30	1.00			1.30	1.00			1.25				16.0
18.0	0.95	0.85	0.75	0.50	1.30	0.95			1.25	0.95			1.25	0.95			1.20	0.95			18.0
20.0	0.85	0.80	0.75	0.50	1.20	0.90	0.75		1.20	0.90	0.75		1.20	0.90			1.15	0.90			20.0
22.0	0.80	0.75	0.70		1.15	0.90	0.75	0.50	1.15	0.90	0.75	0.50	1.15	0.90	0.75		1.15	0.90	0.75		22.0
24.0	0.75	0.75			1.10	0.85	0.70	0.45	1.10	0.85	0.70	0.45	1.10	0.85	0.70	0.45	1.00	0.85	0.70	0.45	24.0
26.0					1.05	0.85	0.70	0.45	1.00	0.85	0.70	0.45		0.85	0.70	0.45		0.85	0.70	0.45	26.0
28.0					0.90	0.80	0.70	0.45	0.70	0.80	0.70	0.45		0.80	0.70	0.45		0.80	0.70	0.45	28.0
30.0					0.65	0.80	0.70	0.45		0.80	0.70	0.45			0.70	0.45			0.70	0.45	30.0
32.0						0.75	0.70			0.60	0.70	0.40			0.70	0.40				0.40	32.0
34.0						0.50	0.70				0.60										34.0
36.0							0.50														36.0
38.0																					38.0
40.0																					40.0
42.0																					42.0
44.0																					44.0
46.0																					46.0
48.0																					48.0
50.0																					50.0
52.0																					52.0
54.0																					54.0
55.0																					55.0
56.0																					56.0
1	0	0	0	0	0	0	0	0	46	46	46	46	92	92	92	92	100	100	100	100	1
2	0	0	0	0	92	92	92	92	92	92	92	92	92	92	92	92	100	100	100	100	2
3	0	0	0	0	92	92	92	92	92	92	92	92	92	92	92	92	100	100	100	100	3
4	0	0	0	0	92	92	92	92	92	92	92	92	92	92	92	92	100	100	100	100	4
5	0	0	0	0	92	92	92	92	92	92	92	92	92	92	92	92	100	100	100	100	5
ID	1	1	1	1	9	9	9	9	10	10	10	10	11	11	11	11	22	22	22	22	ID
[DEG]	19～84	31～84	51～84	65～84	59～84	60～84	61～84	71～84	64～84	65～84	66～84	70～84	69～84	71～84	70～84	71～84	70～84	72～84	74～84	72～84	[DEG]
	1	1	1	1	1	1	1	1	1	1	1	1	1	1	1	1	1	1	1	1	
	5t	5t	5t	5t	5t	5t	5t	5t	5t	5t	5t	5t	5t	5t	5t	5t	5t	5t	5t	5t	

フルオートジブ

FAJ	8.4m	0.0 t	スマートチャート1	JPN

m	10.2	10.2	10.2	10.2	38.2	38.2	38.2	38.2	41.7	41.7	41.7	41.7	45.2	45.2	45.2	45.2	48.0	48.0	48.0	48.0	m
°	5	25	45	60	5	25	45	60	5	25	45	60	5	25	45	60	5	25	45	60	°
2.0	4.00																				2.0
3.0	4.00																				3.0
4.0	4.00	4.00																			4.0
5.0	4.00	4.00																			5.0
6.0	4.00	4.00	3.00																		6.0
7.0	4.00	4.00	2.85		4.00				4.00												7.0
8.0	4.00	4.00	2.70	1.60	4.00				4.00				4.00				4.00				8.0
9.0	4.00	4.00	2.55	1.55	4.00				4.00				4.00				4.00				9.0
10.0	4.00	3.90	2.45	1.50	4.00	4.00			4.00	4.00			4.00				4.00				10.0
11.0	4.00	3.70	2.35		4.00	4.00			4.00	4.00			4.00	4.00			4.00				11.0
12.0	4.00	3.50	2.30		4.00	4.00	2.65	1.55	4.00	4.00	2.65		4.00	3.95			4.00	3.70			12.0
13.0	4.00	3.35			4.00	4.00	2.60	1.50	4.00	3.90	2.60	1.50	4.00	3.80	2.60		3.95	3.55			13.0
14.0	4.00	3.20			4.00	3.85	2.55	1.50	4.00	3.75	2.55	1.50	4.00	3.65	2.55	1.50	3.85	3.45	2.60	1.50	14.0
16.0					4.00	3.60	2.45	1.45	3.95	3.50	2.45	1.45	3.85	3.40	2.45	1.45	3.55	3.20	2.50	1.45	16.0
18.0					3.75	3.35	2.35	1.40	3.65	3.25	2.35	1.40	3.55	3.20	2.40	1.40	3.30	3.05	2.40	1.40	18.0
20.0					3.50	3.15	2.25	1.40	3.40	3.05	2.30	1.40	3.30	3.00	2.30	1.40	3.05	2.85	2.30	1.40	20.0
22.0					3.25	2.95	2.20	1.35	3.20	2.90	2.20	1.35	3.10	2.80	2.25	1.35	2.70	2.60	2.25	1.35	22.0
24.0					3.05	2.80	2.15		2.95	2.75	2.15	1.35	2.90	2.65	2.15	1.35	2.35	2.25	2.20	1.35	24.0
26.0					2.85	2.65	2.10		2.80	2.60	2.10		2.70	2.55	2.10		2.00	1.95	1.95	1.30	26.0
28.0					2.60	2.55	2.05		2.60	2.45	2.05		2.55	2.40	2.05		1.75	1.70	1.75		28.0
30.0					2.35	2.40	2.00		2.50	2.35	2.00		2.40	2.30	2.00		1.50	1.50	1.50		30.0
32.0					2.05	2.10			2.20	2.25	2.00		1.95	2.20	2.00		1.30	1.30	1.30		32.0
34.0					1.85	1.90			1.80	1.95			1.50	1.70	1.85		1.10	1.10	1.15		34.0
36.0					1.60	1.65			1.40	1.55			1.15	1.30			0.95	0.95	0.95		36.0
38.0					1.25	1.35			1.10	1.20			0.80	0.95			0.75	0.80			38.0
40.0					0.95				0.80	0.90			0.50	0.65			0.50	0.65			40.0
42.0					0.70				0.50	0.60											42.0
44.0																					44.0
46.0																					46.0
48.0																					48.0
50.0																					50.0
52.0																					52.0
54.0																					54.0
55.0																					55.0
56.0																					56.0
1	0	0	0	0	0	0	0	0	46	46	46	46	92	92	92	92	100	100	100	100	1
2	0	0	0	0	92	92	92	92	92	92	92	92	92	92	92	92	100	100	100	100	2
3	0	0	0	0	92	92	92	92	92	92	92	92	92	92	92	92	100	100	100	100	3
4	0	0	0	0	92	92	92	92	92	92	92	92	92	92	92	92	100	100	100	100	4
5	0	0	0	0	92	92	92	92	92	92	92	92	92	92	92	92	100	100	100	100	5
ID	1	1	1	1	9	9	9	9	10	10	10	10	11	11	11	11	22	22	22	22	ID
[DEG]	28～84	35～84	54～84	68～84	18～84	35～84	54～84	68～84	30～84	33～84	54～84	67～84	41～84	45～84	55～84	69～84	45～84	48～84	55～84	68～84	[DEG]
	1	1	1	1	1	1	1	1	1	1	1	1	1	1	1	1	1	1	1	1	
	5t	5t	5t	5t	5t	5t	5t	5t	5t	5t	5t	5t	5t	5t	5t	5t	5t	5t	5t	5t	

FAJ	13.1m	0.0 t	スマートチャート1	JPN

m	10.2	10.2	10.2	10.2	38.2	38.2	38.2	38.2	41.7	41.7	41.7	41.7	45.2	45.2	45.2	45.2	48.0	48.0	48.0	48.0	m
°	5	25	45	60	5	25	45	60	5	25	45	60	5	25	45	60	5	25	45	60	°
2.0	2.80																				2.0
3.0	2.80																				3.0
4.0	2.80																				4.0
5.0	2.80																				5.0
6.0	2.80																				6.0
7.0	2.80	2.60																			7.0
8.0	2.80	2.45			2.80				2.80												8.0
9.0	2.80	2.30			2.80				2.80				2.80								9.0
10.0	2.65	2.20	1.75		2.80				2.80				2.80				2.65				10.0
11.0	2.50	2.10	1.65		2.80				2.80				2.80				2.65				11.0
12.0	2.35	2.00	1.55	0.90	2.80				2.80				2.75				2.60				12.0
13.0	2.25	1.95	1.50	0.85	2.80	2.20			2.80	2.20			2.70				2.55				13.0
14.0	2.10	1.85	1.45	0.85	2.80	2.15			2.75	2.15			2.65	2.15			2.55				14.0
16.0	1.95	1.75	1.35		2.70	2.05	1.55		2.65	2.05	1.55		2.60	2.05			2.45	2.05			16.0
18.0	1.80	1.65			2.55	2.00	1.50	0.80	2.55	2.00	1.50	0.80	2.50	2.00	1.50	0.80	2.40	1.95	1.50		18.0
20.0	1.70				2.45	1.90	1.40	0.80	2.45	1.90	1.45	0.80	2.45	1.90	1.45	0.80	2.35	1.90	1.45	0.80	20.0
22.0					2.30	1.85	1.35	0.75	2.35	1.85	1.35	0.75	2.35	1.85	1.40	0.75	2.30	1.85	1.40	0.75	22.0
24.0					2.20	1.80	1.30	0.75	2.25	1.80	1.35	0.75	2.25	1.80	1.35	0.75	2.25	1.80	1.35	0.75	24.0
26.0					2.10	1.75	1.25	0.75	2.15	1.75	1.30	0.75	2.15	1.75	1.30	0.75	2.00	1.75	1.30	0.75	26.0
28.0					2.00	1.70	1.25		2.05	1.70	1.25	0.75	2.10	1.75	1.25	0.70	1.75	1.75	1.25	0.70	28.0
30.0					1.95	1.70	1.20		2.00	1.70	1.20		2.00	1.70	1.20	0.70	1.55	1.55	1.20	0.70	30.0
32.0					1.90	1.65	1.20		1.90	1.65	1.20		1.95	1.65	1.20		1.35	1.35	1.20		32.0
34.0					1.80	1.60	1.15		1.85	1.65	1.15		1.90	1.65	1.15		1.15	1.20	1.15		34.0
36.0					1.75	1.60			1.80	1.60	1.15		1.55	1.60	1.15		1.00	1.00	1.05		36.0
38.0					1.60	1.60			1.50	1.60			1.20	1.50	1.10		0.85	0.90	0.90		38.0
40.0					1.35	1.45			1.20	1.40			0.90	1.15	1.10		0.70	0.75	0.80		40.0
42.0					1.10	1.20			0.90	1.10			0.65	0.85			0.60	0.65			42.0
44.0					0.85				0.65	0.80				0.60				0.55			44.0
46.0					0.65					0.55											46.0
48.0																					48.0
50.0																					50.0
52.0																					52.0
54.0																					54.0
55.0																					55.0
56.0																					56.0
1	0	0	0	0	0	0	0	0	46	46	46	46	92	92	92	92	100	100	100	100	1
2	0	0	0	0	92	92	92	92	92	92	92	92	92	92	92	92	100	100	100	100	2
3	0	0	0	0	92	92	92	92	92	92	92	92	92	92	92	92	100	100	100	100	3
4	0	0	0	0	92	92	92	92	92	92	92	92	92	92	92	92	100	100	100	100	4
5	0	0	0	0	92	92	92	92	92	92	92	92	92	92	92	92	100	100	100	100	5
ID	1	1	1	1	9	9	9	9	10	10	10	10	11	11	11	11	22	22	22	22	ID
[DEG]	0～84	40～84	57～84	71～84	22～84	38～84	56～84	69～84	36～84	37～84	57～84	68～84	45～84	46～84	54～84	68～84	48～84	49～84	57～84	70～84	[DEG]
	1	1	1	1	1	1	1	1	1	1	1	1	1	1	1	1	1	1	1	1	
	5t	5t	5t	5t	5t	5t	5t	5t	5t	5t	5t	5t	5t	5t	5t	5t	5t	5t	5t	5t	

FAJ	17.7m	0.0 t	スマートチャート1	JPN

m	10.2	10.2	10.2	10.2	38.2	38.2	38.2	38.2	41.7	41.7	41.7	41.7	45.2	45.2	45.2	45.2	48.0	48.0	48.0	48.0	m
°	5	25	45	60	5	25	45	60	5	25	45	60	5	25	45	60	5	25	45	60	°
2.0																					2.0
3.0	1.50																				3.0
4.0	1.50																				4.0
5.0	1.50																				5.0
6.0	1.50																				6.0
7.0	1.50																				7.0
8.0	1.50				1.50																8.0
9.0	1.50	1.25			1.50				1.50				1.45								9.0
10.0	1.45	1.15			1.50				1.50				1.45				1.35				10.0
11.0	1.35	1.10			1.50				1.45				1.40				1.35				11.0
12.0	1.25	1.05			1.45				1.45				1.40				1.35				12.0
13.0	1.20	1.00			1.45				1.40				1.35				1.30				13.0
14.0	1.15	0.95	0.85		1.40				1.40				1.35				1.30				14.0
16.0	1.00	0.90	0.80	0.55	1.35	1.00			1.30	1.00			1.30	1.00			1.25				16.0
18.0	0.95	0.85	0.75	0.50	1.30	0.95			1.25	0.95			1.25	0.95			1.20	0.95			18.0
20.0	0.85	0.80	0.75	0.50	1.20	0.90	0.75		1.20	0.90	0.75		1.20	0.90			1.15	0.90			20.0
22.0	0.80	0.75	0.70		1.15	0.90	0.75	0.50	1.15	0.90	0.75	0.50	1.15	0.90	0.75		1.15	0.90	0.75		22.0
24.0	0.75	0.75			1.10	0.85	0.70	0.45	1.10	0.85	0.70	0.45	1.10	0.85	0.70	0.45	1.10	0.85	0.70	0.45	24.0
26.0					1.05	0.85	0.70	0.45	1.05	0.85	0.70	0.45	1.05	0.85	0.70	0.45	1.05	0.85	0.70	0.45	26.0
28.0					1.00	0.80	0.70	0.45	1.00	0.80	0.70	0.45	1.05	0.80	0.70	0.45	1.00	0.80	0.70	0.45	28.0
30.0					0.95	0.80	0.70	0.45	0.95	0.80	0.70	0.45	1.00	0.80	0.70	0.45	1.00	0.80	0.70	0.45	30.0
32.0					0.90	0.75	0.70		0.95	0.75	0.70	0.40	0.95	0.75	0.70	0.40	0.95	0.75	0.70	0.40	32.0
34.0					0.85	0.75	0.70		0.90	0.75	0.70		0.90	0.75	0.70	0.40	0.90	0.75	0.70	0.40	34.0
36.0					0.85	0.75	0.70		0.85	0.75	0.70		0.90	0.75	0.70		0.90	0.75	0.65	0.40	36.0
38.0					0.80	0.70	0.70		0.85	0.70	0.70		0.85	0.70	0.65		0.85	0.70	0.65		38.0
40.0					0.80	0.70	0.70		0.80	0.70	0.70		0.80	0.70	0.65		0.75	0.70	0.65		40.0
42.0					0.75	0.70			0.80	0.70	0.70		0.80	0.70	0.65		0.65	0.70	0.65		42.0
44.0					0.75	0.70			0.75	0.70			0.75	0.70	0.65		0.55	0.60	0.65		44.0
46.0					0.75	0.70			0.75	0.70			0.50	0.70			0.45	0.50	0.55		46.0
48.0					0.70	0.70			0.55	0.70				0.55				0.40			48.0
50.0					0.55				0.40	0.50											50.0
52.0					0.40																52.0
54.0																					54.0
55.0																					55.0
56.0																					56.0
1	0	0	0	0	0	0	0	0	46	46	46	46	92	92	92	92	100	100	100	100	1
2	0	0	0	0	92	92	92	92	92	92	92	92	92	92	92	92	100	100	100	100	2
3	0	0	0	0	92	92	92	92	92	92	92	92	92	92	92	92	100	100	100	100	3
4	0	0	0	0	92	92	92	92	92	92	92	92	92	92	92	92	100	100	100	100	4
5	0	0	0	0	92	92	92	92	92	92	92	92	92	92	92	92	100	100	100	100	5
ID	1	1	1	1	9	9	9	9	10	10	10	10	11	11	11	11	22	22	22	22	ID
[DEG]	19～84	31～84	51～84	65～84	17～84	37～84	54～84	71～84	34～84	40～84	55～84	70～84	46～84	49～84	57～84	69～84	49～84	52～84	57～84	68～84	[DEG]
	1	1	1	1	1	1	1	1	1	1	1	1	1	1	1	1	1	1	1	1	
	5t	5t	5t	5t	5t	5t	5t	5t	5t	5t	5t	5t	5t	5t	5t	5t	5t	5t	5t	5t	

FAJ	8.4m	0.0 t	スマートチャート2	JPN

m	10.2	10.2	10.2	10.2	38.2	38.2	38.2	38.2	41.7	41.7	41.7	41.7	45.2	45.2	45.2	45.2	48.0	48.0	48.0	48.0	m
°	5	25	45	60	5	25	45	60	5	25	45	60	5	25	45	60	5	25	45	60	°
2.0	4.00																				2.0
3.0	4.00																				3.0
4.0	4.00	4.00																			4.0
5.0	4.00	4.00																			5.0
6.0	4.00	4.00	3.00																		6.0
7.0	4.00	4.00	2.85		4.00				4.00												7.0
8.0	4.00	4.00	2.70	1.60	4.00				4.00				4.00				4.00				8.0
9.0	4.00	4.00	2.55	1.55	4.00				4.00				4.00				4.00				9.0
10.0	4.00	3.90	2.45	1.50	4.00	4.00			4.00	4.00			4.00				4.00				10.0
11.0	4.00	3.70	2.35		4.00	4.00			4.00	4.00			4.00	4.00			4.00				11.0
12.0	4.00	3.50	2.30		4.00	4.00	2.65	1.55	4.00	4.00	2.65		4.00	3.95			4.00	3.70			12.0
13.0	4.00	3.35			4.00	4.00	2.60	1.50	4.00	3.90	2.60	1.50	4.00	3.80	2.60		3.95	3.55			13.0
14.0	4.00	3.20			4.00	3.85	2.55	1.50	4.00	3.75	2.55	1.50	4.00	3.65	2.55	1.50	3.85	3.45	2.60	1.50	14.0
16.0					4.00	3.60	2.45	1.45	3.95	3.50	2.45	1.45	3.85	3.40	2.45	1.45	3.55	3.20	2.50	1.45	16.0
18.0					3.75	3.35	2.35	1.40	3.65	3.25	2.35	1.40	3.55	3.20	2.40	1.40	3.30	3.05	2.40	1.40	18.0
20.0					3.50	3.15	2.25	1.40	3.40	3.05	2.30	1.40	3.30	3.00	2.30	1.40	3.05	2.85	2.30	1.40	20.0
22.0					3.25	2.95	2.20	1.35	3.20	2.90	2.20	1.35	3.10	2.80	2.25	1.35	2.70	2.60	2.25	1.35	22.0
24.0					3.05	2.80	2.15		2.95	2.75	2.15	1.35	2.90	2.65	2.15	1.35	2.35	2.25	2.20	1.35	24.0
26.0					2.85	2.65	2.10		2.80	2.60	2.10		2.70	2.55	2.10		2.00	1.95	1.95	1.30	26.0
28.0					2.60	2.55	2.05		2.45	2.45	2.05		2.20	2.40	2.05		1.75	1.70	1.75		28.0
30.0					2.15	2.30	2.00		2.00	2.20	2.00		1.75	2.00	2.00		1.50	1.50	1.50		30.0
32.0					1.70	1.90			1.55	1.75	1.85		1.30	1.55	1.65		1.25	1.30	1.30		32.0
34.0					1.35	1.50			1.20	1.35			0.95	1.15	1.25		0.90	1.10	1.15		34.0
36.0					1.05	1.15			0.85	1.00			0.65	0.80			0.60	0.80	0.90		36.0
38.0					0.75	0.85			0.60	0.70				0.50				0.45			38.0
40.0					0.50					0.45											40.0
42.0																					42.0
44.0																					44.0
46.0																					46.0
48.0																					48.0
50.0																					50.0
52.0																					52.0
54.0																					54.0
55.0																					55.0
56.0																					56.0
1	0	0	0	0	0	0	0	0	46	46	46	46	92	92	92	92	100	100	100	100	1
2	0	0	0	0	92	92	92	92	92	92	92	92	92	92	92	92	100	100	100	100	2
3	0	0	0	0	92	92	92	92	92	92	92	92	92	92	92	92	100	100	100	100	3
4	0	0	0	0	92	92	92	92	92	92	92	92	92	92	92	92	100	100	100	100	4
5	0	0	0	0	92	92	92	92	92	92	92	92	92	92	92	92	100	100	100	100	5
ID	1	1	1	1	9	9	9	9	10	10	10	10	11	11	11	11	22	22	22	22	ID
[DEG]	28～84	35～84	54～84	68～84	26～84	35～84	54～84	68～84	39～84	38～84	54～84	67～84	47～84	48～84	55～84	69～84	50～84	51～84	55～84	68～84	[DEG]
	1	1	1	1	1	1	1	1	1	1	1	1	1	1	1	1	1	1	1	1	
	5t	5t	5t	5t	5t	5t	5t	5t	5t	5t	5t	5t	5t	5t	5t	5t	5t	5t	5t	5t	

フルオートジブ

FAJ	13.1m	0.0 t	スマートチャート2	JPN

m	10.2	10.2	10.2	10.2	38.2	38.2	38.2	38.2	41.7	41.7	41.7	41.7	45.2	45.2	45.2	45.2	48.0	48.0	48.0	48.0	m
°	5	25	45	60	5	25	45	60	5	25	45	60	5	25	45	60	5	25	45	60	°
2.0	2.80																				2.0
3.0	2.80																				3.0
4.0	2.80																				4.0
5.0	2.80																				5.0
6.0	2.80																				6.0
7.0	2.80	2.60																			7.0
8.0	2.80	2.45			2.80				2.80												8.0
9.0	2.80	2.30			2.80				2.80				2.80								9.0
10.0	2.65	2.20	1.75		2.80				2.80				2.80				2.65				10.0
11.0	2.50	2.10	1.65		2.80				2.80				2.80				2.65				11.0
12.0	2.35	2.00	1.55	0.90	2.80				2.80				2.75				2.60				12.0
13.0	2.25	1.95	1.50	0.85	2.80	2.20			2.80	2.20			2.70				2.55				13.0
14.0	2.10	1.85	1.45	0.85	2.80	2.15			2.75	2.15			2.65	2.15			2.55				14.0
16.0	1.95	1.75	1.35		2.70	2.05	1.55		2.65	2.05	1.55		2.60	2.05			2.45	2.05			16.0
18.0	1.80	1.65			2.55	2.00	1.50	0.80	2.55	2.00	1.50	0.80	2.50	2.00	1.50	0.80	2.40	1.95	1.50		18.0
20.0	1.70				2.45	1.90	1.40	0.80	2.45	1.90	1.45	0.80	2.45	1.90	1.45	0.80	2.35	1.90	1.45	0.80	20.0
22.0					2.30	1.85	1.35	0.75	2.35	1.85	1.35	0.75	2.35	1.85	1.40	0.75	2.30	1.85	1.40	0.75	22.0
24.0					2.20	1.80	1.30	0.75	2.25	1.80	1.35	0.75	2.25	1.80	1.35	0.75	2.25	1.80	1.35	0.75	24.0
26.0					2.10	1.75	1.25	0.75	2.15	1.75	1.30	0.75	2.15	1.75	1.30	0.75	2.00	1.75	1.30	0.75	26.0
28.0					2.00	1.70	1.25		2.05	1.70	1.25	0.75	2.10	1.75	1.25	0.70	1.75	1.75	1.25	0.70	28.0
30.0					1.95	1.70	1.20		2.00	1.70	1.20		2.00	1.70	1.20	0.70	1.55	1.55	1.20	0.70	30.0
32.0					1.90	1.65	1.20		1.90	1.65	1.20		1.70	1.65	1.20		1.35	1.35	1.20		32.0
34.0					1.75	1.60	1.15		1.55	1.65	1.15		1.35	1.65	1.15		1.15	1.20	1.15		34.0
36.0					1.40	1.60			1.25	1.50	1.15		1.00	1.30	1.15		0.95	1.00	1.05		36.0
38.0					1.10	1.30			0.95	1.15			0.70	0.95	1.10		0.65	0.90	0.90		38.0
40.0					0.85	1.00			0.70	0.90				0.70	0.80		0.40	0.65	0.80		40.0
42.0					0.65	0.75				0.65								0.40			42.0
44.0																					44.0
46.0																					46.0
48.0																					48.0
50.0																					50.0
52.0																					52.0
54.0																					54.0
55.0																					55.0
56.0																					56.0
1	0	0	0	0	0	0	0	0	46	46	46	46	92	92	92	92	100	100	100	100	1
2	0	0	0	0	92	92	92	92	92	92	92	92	92	92	92	92	100	100	100	100	2
3	0	0	0	0	92	92	92	92	92	92	92	92	92	92	92	92	100	100	100	100	3
4	0	0	0	0	92	92	92	92	92	92	92	92	92	92	92	92	100	100	100	100	4
5	0	0	0	0	92	92	92	92	92	92	92	92	92	92	92	92	100	100	100	100	5
ID	1	1	1	1	9	9	9	9	10	10	10	10	11	11	11	11	22	22	22	22	ID
[DEG]	0～84	40～84	57～84	71～84	33～84	38～84	56～84	69～84	43～84	45～84	57～84	68～84	50～84	52～84	54～84	68～84	51～84	52～84	57～84	70～84	[DEG]
	1	1	1	1	1	1	1	1	1	1	1	1	1	1	1	1	1	1	1	1	
	5t	5t	5t	5t	5t	5t	5t	5t	5t	5t	5t	5t	5t	5t	5t	5t	5t	5t	5t	5t	

FAJ	17.7m	0.0 t	スマートチャート2	JPN

m	10.2	10.2	10.2	10.2	38.2	38.2	38.2	38.2	41.7	41.7	41.7	41.7	45.2	45.2	45.2	45.2	48.0	48.0	48.0	48.0	m
°	5	25	45	60	5	25	45	60	5	25	45	60	5	25	45	60	5	25	45	60	°
2.0																					2.0
3.0	1.50																				3.0
4.0	1.50																				4.0
5.0	1.50																				5.0
6.0	1.50																				6.0
7.0	1.50																				7.0
8.0	1.50				1.50																8.0
9.0	1.50	1.25			1.50				1.50				1.45								9.0
10.0	1.45	1.15			1.50				1.50				1.45				1.35				10.0
11.0	1.35	1.10			1.50				1.45				1.40				1.35				11.0
12.0	1.25	1.05			1.45				1.45				1.40				1.35				12.0
13.0	1.20	1.00			1.45				1.40				1.35				1.30				13.0
14.0	1.15	0.95	0.85		1.40				1.40				1.35				1.30				14.0
16.0	1.00	0.90	0.80	0.55	1.35	1.00			1.30	1.00			1.30	1.00			1.25				16.0
18.0	0.95	0.85	0.75	0.50	1.30	0.95			1.25	0.95			1.25	0.95			1.20	0.95			18.0
20.0	0.85	0.80	0.75	0.50	1.20	0.90	0.75		1.20	0.90	0.75		1.20	0.90			1.15	0.90			20.0
22.0	0.80	0.75	0.70		1.15	0.90	0.75	0.50	1.15	0.90	0.75	0.50	1.15	0.90	0.75		1.15	0.90	0.75		22.0
24.0	0.75	0.75			1.10	0.85	0.70	0.45	1.10	0.85	0.70	0.45	1.10	0.85	0.70	0.45	1.10	0.85	0.70	0.45	24.0
26.0					1.05	0.85	0.70	0.45	1.05	0.85	0.70	0.45	1.05	0.85	0.70	0.45	1.05	0.85	0.70	0.45	26.0
28.0					1.00	0.80	0.70	0.45	1.00	0.80	0.70	0.45	1.05	0.80	0.70	0.45	1.00	0.80	0.70	0.45	28.0
30.0					0.95	0.80	0.70	0.45	0.95	0.80	0.70	0.45	1.00	0.80	0.70	0.45	1.00	0.80	0.70	0.45	30.0
32.0					0.90	0.75	0.70		0.95	0.75	0.70	0.40	0.95	0.75	0.70	0.40	0.95	0.75	0.70	0.40	32.0
34.0					0.85	0.75	0.70		0.90	0.75	0.70		0.90	0.75	0.70	0.40	0.90	0.75	0.70	0.40	34.0
36.0					0.85	0.75	0.70		0.85	0.75	0.70		0.90	0.75	0.70		0.90	0.75	0.65	0.40	36.0
38.0					0.80	0.70	0.70		0.85	0.70	0.70		0.85	0.70	0.65		0.85	0.70	0.65		38.0
40.0					0.80	0.70	0.70		0.80	0.70	0.70		0.75	0.70	0.65		0.70	0.70	0.65		40.0
42.0					0.75	0.70			0.75	0.70	0.70		0.55	0.70	0.65		0.50	0.70	0.65		42.0
44.0					0.75	0.70			0.55	0.70				0.60	0.65			0.55	0.65		44.0
46.0					0.55	0.70			0.40	0.55				0.40					0.50		46.0
48.0						0.50															48.0
50.0																					50.0
52.0																					52.0
54.0																					54.0
55.0																					55.0
56.0																					56.0
1	0	0	0	0	0	0	0	0	46	46	46	46	92	92	92	92	100	100	100	100	1
2	0	0	0	0	92	92	92	92	92	92	92	92	92	92	92	92	100	100	100	100	2
3	0	0	0	0	92	92	92	92	92	92	92	92	92	92	92	92	100	100	100	100	3
4	0	0	0	0	92	92	92	92	92	92	92	92	92	92	92	92	100	100	100	100	4
5	0	0	0	0	92	92	92	92	92	92	92	92	92	92	92	92	100	100	100	100	5
ID	1	1	1	1	9	9	9	9	10	10	10	10	11	11	11	11	22	22	22	22	ID
[DEG]	19～84	31～84	51～84	65～84	35～84	37～84	54～84	71～84	41～84	47～84	55～84	70～84	51～84	52～84	57～84	69～84	53～84	56～84	57～84	68～84	[DEG]
	1	1	1	1	1	1	1	1	1	1	1	1	1	1	1	1	1	1	1	1	
	5t	5t	5t	5t	5t	5t	5t	5t	5t	5t	5t	5t	5t	5t	5t	5t	5t	5t	5t	5t	

FAJ	8.4m	0.0 t	7.8m	360 °	JPN

m	10.2	10.2	10.2	10.2	38.2	38.2	38.2	38.2	41.7	41.7	41.7	41.7	45.2	45.2	45.2	45.2	48.0	48.0	48.0	48.0	m
°	5	25	45	60	5	25	45	60	5	25	45	60	5	25	45	60	5	25	45	60	°
2.0	4.00																				2.0
3.0	4.00																				3.0
4.0	4.00	4.00																			4.0
5.0	4.00	4.00																			5.0
6.0	4.00	4.00	3.00																		6.0
7.0	4.00	4.00	2.85		4.00				4.00												7.0
8.0	4.00	4.00	2.70	1.60	4.00				4.00				4.00				4.00				8.0
9.0	4.00	4.00	2.55	1.55	4.00				4.00				4.00				4.00				9.0
10.0	4.00	3.90	2.45	1.50	4.00	4.00			4.00	4.00			4.00				4.00				10.0
11.0	4.00	3.70	2.35		4.00	4.00			4.00	4.00			4.00	4.00			4.00				11.0
12.0	4.00	3.50	2.30		4.00	4.00	2.65	1.55	4.00	4.00	2.65		4.00	3.95			4.00	3.70			12.0
13.0	4.00	3.35			4.00	4.00	2.60	1.50	4.00	3.90	2.60	1.50	4.00	3.80	2.60		3.95	3.55			13.0
14.0	4.00	3.20			4.00	3.85	2.55	1.50	4.00	3.75	2.55	1.50	4.00	3.65	2.55	1.50	3.85	3.45	2.60	1.50	14.0
16.0					4.00	3.60	2.45	1.45	3.95	3.50	2.45	1.45	3.85	3.40	2.45	1.45	3.55	3.20	2.50	1.45	16.0
18.0					3.75	3.35	2.35	1.40	3.65	3.25	2.35	1.40	3.55	3.20	2.40	1.40	3.30	3.05	2.40	1.40	18.0
20.0					3.50	3.15	2.25	1.40	3.40	3.05	2.30	1.40	3.30	3.00	2.30	1.40	3.05	2.85	2.30	1.40	20.0
22.0					3.25	2.95	2.20	1.35	3.20	2.90	2.20	1.35	3.10	2.80	2.25	1.35	2.70	2.60	2.25	1.35	22.0
24.0					3.05	2.80	2.15		2.90	2.75	2.15	1.35	2.65	2.65	2.15	1.35	2.35	2.25	2.20	1.35	24.0
26.0					2.50	2.65	2.10		2.35	2.60	2.10		2.10	2.40	2.10		2.00	1.95	1.95	1.30	26.0
28.0					2.00	2.20	2.05		1.85	2.10	2.05		1.60	1.90	2.05		1.55	1.70	1.75		28.0
30.0					1.60	1.80	1.85		1.45	1.65	1.80		1.20	1.45	1.60		1.10	1.40	1.50		30.0
32.0					1.20	1.40			1.05	1.25	1.35		0.80	1.05	1.15		0.75	1.00	1.15		32.0
34.0					0.90	1.00			0.75	0.90				0.70	0.80			0.65	0.80		34.0
36.0					0.60	0.70			0.45	0.60											36.0
38.0						0.45															38.0
40.0																					40.0
42.0																					42.0
44.0																					44.0
46.0																					46.0
48.0																					48.0
50.0																					50.0
52.0																					52.0
54.0																					54.0
55.0																					55.0
56.0																					56.0
1	0	0	0	0	0	0	0	0	46	46	46	46	92	92	92	92	100	100	100	100	1
2	0	0	0	0	92	92	92	92	92	92	92	92	92	92	92	92	100	100	100	100	2
3	0	0	0	0	92	92	92	92	92	92	92	92	92	92	92	92	100	100	100	100	3
4	0	0	0	0	92	92	92	92	92	92	92	92	92	92	92	92	100	100	100	100	4
5	0	0	0	0	92	92	92	92	92	92	92	92	92	92	92	92	100	100	100	100	5
ID	1	1	1	1	9	9	9	9	10	10	10	10	11	11	11	11	22	22	22	22	ID
[DEG]	28～84	35～84	54～84	68～84	37～84	35～84	54～84	68～84	42～84	46～84	54～84	67～84	53～84	54～84	55～84	69～84	56～84	56～84	58～84	68～84	[DEG]
	1	1	1	1	1	1	1	1	1	1	1	1	1	1	1	1	1	1	1	1	
	5t	5t	5t	5t	5t	5t	5t	5t	5t	5t	5t	5t	5t	5t	5t	5t	5t	5t	5t	5t	

FAJ	13.1m	0.0 t	7.8m	360 °	JPN

m	10.2	10.2	10.2	10.2	38.2	38.2	38.2	38.2	41.7	41.7	41.7	41.7	45.2	45.2	45.2	45.2	48.0	48.0	48.0	48.0	m
°	5	25	45	60	5	25	45	60	5	25	45	60	5	25	45	60	5	25	45	60	°
2.0	2.80																				2.0
3.0	2.80																				3.0
4.0	2.80																				4.0
5.0	2.80																				5.0
6.0	2.80																				6.0
7.0	2.80	2.60																			7.0
8.0	2.80	2.45			2.80				2.80												8.0
9.0	2.80	2.30			2.80				2.80				2.80								9.0
10.0	2.65	2.20	1.75		2.80				2.80				2.80				2.65				10.0
11.0	2.50	2.10	1.65		2.80				2.80				2.80				2.65				11.0
12.0	2.35	2.00	1.55	0.90	2.80				2.80				2.75				2.60				12.0
13.0	2.25	1.95	1.50	0.85	2.80	2.20			2.80	2.20			2.70				2.55				13.0
14.0	2.10	1.85	1.45	0.85	2.80	2.15			2.75	2.15			2.65	2.15			2.55				14.0
16.0	1.95	1.75	1.35		2.70	2.05	1.55		2.65	2.05	1.55		2.60	2.05			2.45	2.05			16.0
18.0	1.80	1.65			2.55	2.00	1.50	0.80	2.55	2.00	1.50	0.80	2.50	2.00	1.50	0.80	2.40	1.95	1.50		18.0
20.0	1.70				2.45	1.90	1.40	0.80	2.45	1.90	1.45	0.80	2.45	1.90	1.45	0.80	2.35	1.90	1.45	0.80	20.0
22.0					2.30	1.85	1.35	0.75	2.35	1.85	1.35	0.75	2.35	1.85	1.40	0.75	2.30	1.85	1.40	0.75	22.0
24.0					2.20	1.80	1.30	0.75	2.25	1.80	1.35	0.75	2.25	1.80	1.35	0.75	2.25	1.80	1.35	0.75	24.0
26.0					2.10	1.75	1.25	0.75	2.15	1.75	1.30	0.75	2.15	1.75	1.30	0.75	2.00	1.75	1.30	0.75	26.0
28.0					2.00	1.70	1.25		2.05	1.70	1.25	0.75	2.00	1.75	1.25	0.70	1.75	1.75	1.25	0.70	28.0
30.0					1.95	1.70	1.20		1.80	1.70	1.20		1.55	1.70	1.20	0.70	1.50	1.55	1.20	0.70	30.0
32.0					1.60	1.65	1.20		1.45	1.65	1.20		1.20	1.55	1.20		1.10	1.35	1.20		32.0
34.0					1.25	1.50	1.15		1.10	1.40	1.15		0.85	1.20	1.15		0.80	1.15	1.15		34.0
36.0					0.95	1.20			0.80	1.05	1.15		0.55	0.85	1.05			0.80	1.00		36.0
38.0					0.70	0.90			0.55	0.75				0.55	0.70				0.70		38.0
40.0					0.50	0.65				0.50											40.0
42.0																					42.0
44.0																					44.0
46.0																					46.0
48.0																					48.0
50.0																					50.0
52.0																					52.0
54.0																					54.0
55.0																					55.0
56.0																					56.0
1	0	0	0	0	0	0	0	0	46	46	46	46	92	92	92	92	100	100	100	100	1
2	0	0	0	0	92	92	92	92	92	92	92	92	92	92	92	92	100	100	100	100	2
3	0	0	0	0	92	92	92	92	92	92	92	92	92	92	92	92	100	100	100	100	3
4	0	0	0	0	92	92	92	92	92	92	92	92	92	92	92	92	100	100	100	100	4
5	0	0	0	0	92	92	92	92	92	92	92	92	92	92	92	92	100	100	100	100	5
ID	1	1	1	1	9	9	9	9	10	10	10	10	11	11	11	11	22	22	22	22	ID
[DEG]	0～84	40～84	57～84	71～84	38～84	43～84	56～84	69～84	46～84	48～84	57～84	68～84	53～84	55～84	57～84	68～84	58～84	59～84	60～84	70～84	[DEG]
	1	1	1	1	1	1	1	1	1	1	1	1	1	1	1	1	1	1	1	1	
	5t	5t	5t	5t	5t	5t	5t	5t	5t	5t	5t	5t	5t	5t	5t	5t	5t	5t	5t	5t	

フルオートジブ

FAJ	17.7m	0.0 t	7.8m	360 °	JPN

m	10.2	10.2	10.2	10.2	38.2	38.2	38.2	38.2	41.7	41.7	41.7	41.7	45.2	45.2	45.2	45.2	48.0	48.0	48.0	48.0	m
°	5	25	45	60	5	25	45	60	5	25	45	60	5	25	45	60	5	25	45	60	°
2.0																					2.0
3.0	1.50																				3.0
4.0	1.50																				4.0
5.0	1.50																				5.0
6.0	1.50																				6.0
7.0	1.50																				7.0
8.0	1.50				1.50																8.0
9.0	1.50	1.25			1.50				1.50				1.45								9.0
10.0	1.45	1.15			1.50				1.50				1.45				1.35				10.0
11.0	1.35	1.10			1.50				1.45				1.40				1.35				11.0
12.0	1.25	1.05			1.45				1.45				1.40				1.35				12.0
13.0	1.20	1.00			1.45				1.40				1.35				1.30				13.0
14.0	1.15	0.95	0.85		1.40				1.40				1.35				1.30				14.0
16.0	1.00	0.90	0.80	0.55	1.35	1.00			1.30	1.00			1.30	1.00			1.25				16.0
18.0	0.95	0.85	0.75	0.50	1.30	0.95			1.25	0.95			1.25	0.95			1.20	0.95			18.0
20.0	0.85	0.80	0.75	0.50	1.20	0.90	0.75		1.20	0.90	0.75		1.20	0.90			1.15	0.90			20.0
22.0	0.80	0.75	0.70		1.15	0.90	0.75	0.50	1.15	0.90	0.75	0.50	1.15	0.90	0.75		1.15	0.90	0.75		22.0
24.0	0.75	0.75			1.10	0.85	0.70	0.45	1.10	0.85	0.70	0.45	1.10	0.85	0.70	0.45	1.10	0.85	0.70	0.45	24.0
26.0					1.05	0.85	0.70	0.45	1.05	0.85	0.70	0.45	1.05	0.85	0.70	0.45	1.05	0.85	0.70	0.45	26.0
28.0					1.00	0.80	0.70	0.45	1.00	0.80	0.70	0.45	1.05	0.80	0.70	0.45	1.00	0.80	0.70	0.45	28.0
30.0					0.95	0.80	0.70	0.45	0.95	0.80	0.70	0.45	1.00	0.80	0.70	0.45	1.00	0.80	0.70	0.45	30.0
32.0					0.90	0.75	0.70		0.95	0.75	0.70	0.40	0.95	0.75	0.70	0.40	0.95	0.75	0.70	0.40	32.0
34.0					0.85	0.75	0.70		0.90	0.75	0.70		0.90	0.75	0.70	0.40	0.90	0.75	0.70	0.40	34.0
36.0					0.85	0.75	0.70		0.85	0.75	0.70		0.90	0.75	0.70		0.80	0.75	0.65	0.40	36.0
38.0					0.80	0.70	0.70		0.85	0.70	0.70		0.65	0.70	0.65		0.55	0.70	0.65		38.0
40.0					0.80	0.70	0.70		0.65	0.70	0.70			0.70	0.65			0.70	0.65		40.0
42.0					0.60	0.70			0.40	0.65	0.70			0.50	0.65				0.65		42.0
44.0					0.40	0.55				0.45											44.0
46.0																					46.0
48.0																					48.0
50.0																					50.0
52.0																					52.0
54.0																					54.0
55.0																					55.0
56.0																					56.0
1	0	0	0	0	0	0	0	0	46	46	46	46	92	92	92	92	100	100	100	100	1
2	0	0	0	0	92	92	92	92	92	92	92	92	92	92	92	92	100	100	100	100	2
3	0	0	0	0	92	92	92	92	92	92	92	92	92	92	92	92	100	100	100	100	3
4	0	0	0	0	92	92	92	92	92	92	92	92	92	92	92	92	100	100	100	100	4
5	0	0	0	0	92	92	92	92	92	92	92	92	92	92	92	92	100	100	100	100	5
ID	1	1	1	1	9	9	9	9	10	10	10	10	11	11	11	11	22	22	22	22	ID
[DEG]	19～84	31～84	51～84	65～84	39～84	45～84	54～84	71～84	47～84	50～84	55～84	70～84	56～84	57～84	59～84	69～84	57～84	61～84	62～84	68～84	[DEG]
	1	1	1	1	1	1	1	1	1	1	1	1	1	1	1	1	1	1	1	1	
	5t	5t	5t	5t	5t	5t	5t	5t	5t	5t	5t	5t	5t	5t	5t	5t	5t	5t	5t	5t	

FAJ	8.4m	0.0 t	7.6m	360 °	JPN

m	10.2	10.2	10.2	10.2	38.2	38.2	38.2	38.2	41.7	41.7	41.7	41.7	45.2	45.2	45.2	45.2	48.0	48.0	48.0	48.0	m
°	5	25	45	60	5	25	45	60	5	25	45	60	5	25	45	60	5	25	45	60	°
2.0	4.00																				2.0
3.0	4.00																				3.0
4.0	4.00	4.00																			4.0
5.0	4.00	4.00																			5.0
6.0	4.00	4.00	3.00																		6.0
7.0	4.00	4.00	2.85		4.00				4.00												7.0
8.0	4.00	4.00	2.70	1.60	4.00				4.00				4.00				4.00				8.0
9.0	4.00	4.00	2.55	1.55	4.00				4.00				4.00				4.00				9.0
10.0	4.00	3.90	2.45	1.50	4.00	4.00			4.00	4.00			4.00				4.00				10.0
11.0	4.00	3.70	2.35		4.00	4.00			4.00	4.00			4.00	4.00			4.00				11.0
12.0	4.00	3.50	2.30		4.00	4.00	2.65	1.55	4.00	4.00	2.65		4.00	3.95			4.00	3.70			12.0
13.0	4.00	3.35			4.00	4.00	2.60	1.50	4.00	3.90	2.60	1.50	4.00	3.80	2.60		3.95	3.55			13.0
14.0	4.00	3.20			4.00	3.85	2.55	1.50	4.00	3.75	2.55	1.50	4.00	3.65	2.55	1.50	3.85	3.45	2.60	1.50	14.0
16.0					4.00	3.60	2.45	1.45	3.95	3.50	2.45	1.45	3.85	3.40	2.45	1.45	3.55	3.20	2.50	1.45	16.0
18.0					3.75	3.35	2.35	1.40	3.65	3.25	2.35	1.40	3.55	3.20	2.40	1.40	3.30	3.05	2.40	1.40	18.0
20.0					3.50	3.15	2.25	1.40	3.40	3.05	2.30	1.40	3.30	3.00	2.30	1.40	3.05	2.85	2.30	1.40	20.0
22.0					3.25	2.95	2.20	1.35	3.20	2.90	2.20	1.35	3.10	2.80	2.25	1.35	2.70	2.60	2.25	1.35	22.0
24.0					2.90	2.80	2.15		2.75	2.75	2.15	1.35	2.50	2.65	2.15	1.35	2.35	2.25	2.20	1.35	24.0
26.0					2.35	2.60	2.10		2.20	2.45	2.10		1.95	2.25	2.10		1.85	1.95	1.95	1.30	26.0
28.0					1.85	2.10	2.05		1.70	1.95	2.05		1.45	1.75	1.95		1.40	1.70	1.75		28.0
30.0					1.45	1.65	1.75		1.30	1.50	1.65		1.05	1.30	1.45		1.00	1.25	1.40		30.0
32.0					1.10	1.25			0.95	1.15	1.25		0.70	0.90	1.05			0.85	1.00		32.0
34.0					0.80	0.90			0.60	0.80				0.55	0.70				0.65		34.0
36.0					0.50	0.60				0.50											36.0
38.0																					38.0
40.0																					40.0
42.0																					42.0
44.0																					44.0
46.0																					46.0
48.0																					48.0
50.0																					50.0
52.0																					52.0
54.0																					54.0
55.0																					55.0
56.0																					56.0
1	0	0	0	0	0	0	0	0	46	46	46	46	92	92	92	92	100	100	100	100	1
2	0	0	0	0	92	92	92	92	92	92	92	92	92	92	92	92	100	100	100	100	2
3	0	0	0	0	92	92	92	92	92	92	92	92	92	92	92	92	100	100	100	100	3
4	0	0	0	0	92	92	92	92	92	92	92	92	92	92	92	92	100	100	100	100	4
5	0	0	0	0	92	92	92	92	92	92	92	92	92	92	92	92	100	100	100	100	5
ID	1	1	1	1	9	9	9	9	10	10	10	10	11	11	11	11	22	22	22	22	ID
[DEG]	28～84	35～84	54～84	68～84	37～84	40～84	54～84	68～84	46～84	46～84	54～84	67～84	53～84	54～84	55～84	69～84	58～84	59～84	58～84	68～84	[DEG]
	1	1	1	1	1	1	1	1	1	1	1	1	1	1	1	1	1	1	1	1	
	5t	5t	5t	5t	5t	5t	5t	5t	5t	5t	5t	5t	5t	5t	5t	5t	5t	5t	5t	5t	

FAJ	13.1m	0.0 t	7.6m	360 °	JPN

m	10.2	10.2	10.2	10.2	38.2	38.2	38.2	38.2	41.7	41.7	41.7	41.7	45.2	45.2	45.2	45.2	48.0	48.0	48.0	48.0	m
°	5	25	45	60	5	25	45	60	5	25	45	60	5	25	45	60	5	25	45	60	°
2.0	2.80																				2.0
3.0	2.80																				3.0
4.0	2.80																				4.0
5.0	2.80																				5.0
6.0	2.80																				6.0
7.0	2.80	2.60																			7.0
8.0	2.80	2.45			2.80				2.80												8.0
9.0	2.80	2.30			2.80				2.80				2.80								9.0
10.0	2.65	2.20	1.75		2.80				2.80				2.80				2.65				10.0
11.0	2.50	2.10	1.65		2.80				2.80				2.80				2.65				11.0
12.0	2.35	2.00	1.55	0.90	2.80				2.80				2.75				2.60				12.0
13.0	2.25	1.95	1.50	0.85	2.80	2.20			2.80	2.20			2.70				2.55				13.0
14.0	2.10	1.85	1.45	0.85	2.80	2.15			2.75	2.15			2.65	2.15			2.55				14.0
16.0	1.95	1.75	1.35		2.70	2.05	1.55		2.65	2.05	1.55		2.60	2.05			2.45	2.05			16.0
18.0	1.80	1.65			2.55	2.00	1.50	0.80	2.55	2.00	1.50	0.80	2.50	2.00	1.50	0.80	2.40	1.95	1.50		18.0
20.0	1.70				2.45	1.90	1.40	0.80	2.45	1.90	1.45	0.80	2.45	1.90	1.45	0.80	2.35	1.90	1.45	0.80	20.0
22.0					2.30	1.85	1.35	0.75	2.35	1.85	1.35	0.75	2.35	1.85	1.40	0.75	2.30	1.85	1.40	0.75	22.0
24.0					2.20	1.80	1.30	0.75	2.25	1.80	1.35	0.75	2.25	1.80	1.35	0.75	2.25	1.80	1.35	0.75	24.0
26.0					2.10	1.75	1.25	0.75	2.15	1.75	1.30	0.75	2.15	1.75	1.30	0.75	2.00	1.75	1.30	0.75	26.0
28.0					2.00	1.70	1.25		2.05	1.70	1.25	0.75	1.85	1.75	1.25	0.70	1.75	1.75	1.25	0.70	28.0
30.0					1.80	1.70	1.20		1.65	1.70	1.20		1.40	1.70	1.20	0.70	1.35	1.55	1.20	0.70	30.0
32.0					1.45	1.65	1.20		1.30	1.60	1.20		1.05	1.45	1.20		1.00	1.35	1.20		32.0
34.0					1.15	1.40	1.15		1.00	1.25	1.15		0.75	1.05	1.15		0.70	1.00	1.15		34.0
36.0					0.85	1.10			0.70	0.95	1.10			0.75	0.95			0.70	0.90		36.0
38.0					0.60	0.80				0.65					0.60				0.60		38.0
40.0						0.55															40.0
42.0																					42.0
44.0																					44.0
46.0																					46.0
48.0																					48.0
50.0																					50.0
52.0																					52.0
54.0																					54.0
55.0																					55.0
56.0																					56.0
% 1	0	0	0	0	0	0	0	0	46	46	46	46	92	92	92	92	100	100	100	100	1
% 2	0	0	0	0	92	92	92	92	92	92	92	92	92	92	92	92	100	100	100	100	2
% 3	0	0	0	0	92	92	92	92	92	92	92	92	92	92	92	92	100	100	100	100	3
% 4	0	0	0	0	92	92	92	92	92	92	92	92	92	92	92	92	100	100	100	100	4
% 5	0	0	0	0	92	92	92	92	92	92	92	92	92	92	92	92	100	100	100	100	5
ID	1	1	1	1	9	9	9	9	10	10	10	10	11	11	11	11	22	22	22	22	ID
[DEG]	0～84	40～84	57～84	71～84	41～84	43～84	56～84	69～84	49～84	51～84	57～84	68～84	55～84	57～84	57～84	68～84	58～84	59～84	60～84	70～84	[DEG]
	1	1	1	1	1	1	1	1	1	1	1	1	1	1	1	1	1	1	1	1	
	5t	5t	5t	5t	5t	5t	5t	5t	5t	5t	5t	5t	5t	5t	5t	5t	5t	5t	5t	5t	

FAJ	17.7m	0.0 t	7.6m	360 °	JPN

m	10.2	10.2	10.2	10.2	38.2	38.2	38.2	38.2	41.7	41.7	41.7	41.7	45.2	45.2	45.2	45.2	48.0	48.0	48.0	48.0	m
°	5	25	45	60	5	25	45	60	5	25	45	60	5	25	45	60	5	25	45	60	°
2.0																					2.0
3.0	1.50																				3.0
4.0	1.50																				4.0
5.0	1.50																				5.0
6.0	1.50																				6.0
7.0	1.50																				7.0
8.0	1.50				1.50																8.0
9.0	1.50	1.25			1.50				1.50				1.45								9.0
10.0	1.45	1.15			1.50				1.50				1.45				1.35				10.0
11.0	1.35	1.10			1.50				1.45				1.40				1.35				11.0
12.0	1.25	1.05			1.45				1.45				1.40				1.35				12.0
13.0	1.20	1.00			1.45				1.40				1.35				1.30				13.0
14.0	1.15	0.95	0.85		1.40				1.40				1.35				1.30				14.0
16.0	1.00	0.90	0.80	0.55	1.35	1.00			1.30	1.00			1.30	1.00			1.25				16.0
18.0	0.95	0.85	0.75	0.50	1.30	0.95			1.25	0.95			1.25	0.95			1.20	0.95			18.0
20.0	0.85	0.80	0.75	0.50	1.20	0.90	0.75		1.20	0.90	0.75		1.20	0.90			1.15	0.90			20.0
22.0	0.80	0.75	0.70		1.15	0.90	0.75	0.50	1.15	0.90	0.75	0.50	1.15	0.90	0.75		1.15	0.90	0.75		22.0
24.0	0.75	0.75			1.10	0.85	0.70	0.45	1.10	0.85	0.70	0.45	1.10	0.85	0.70	0.45	1.10	0.85	0.70	0.45	24.0
26.0					1.05	0.85	0.70	0.45	1.05	0.85	0.70	0.45	1.05	0.85	0.70	0.45	1.05	0.85	0.70	0.45	26.0
28.0					1.00	0.80	0.70	0.45	1.00	0.80	0.70	0.45	1.05	0.80	0.70	0.45	1.00	0.80	0.70	0.45	28.0
30.0					0.95	0.80	0.70	0.45	0.95	0.80	0.70	0.45	1.00	0.80	0.70	0.45	1.00	0.80	0.70	0.45	30.0
32.0					0.90	0.75	0.70		0.95	0.75	0.70	0.40	0.95	0.75	0.70	0.40	0.95	0.75	0.70	0.40	32.0
34.0					0.85	0.75	0.70		0.90	0.75	0.70		0.90	0.75	0.70	0.40	0.90	0.75	0.70	0.40	34.0
36.0					0.85	0.75	0.70		0.85	0.75	0.70		0.80	0.75	0.70		0.70	0.75	0.65	0.40	36.0
38.0					0.80	0.70	0.70		0.75	0.70	0.70		0.55	0.70	0.65			0.70	0.65		38.0
40.0					0.70	0.70	0.70		0.55	0.70	0.70			0.65	0.65			0.60	0.65		40.0
42.0					0.50	0.70				0.60	0.70				0.55				0.55		42.0
44.0						0.50															44.0
46.0																					46.0
48.0																					48.0
50.0																					50.0
52.0																					52.0
54.0																					54.0
55.0																					55.0
56.0																					56.0
% 1	0	0	0	0	0	0	0	0	46	46	46	46	92	92	92	92	100	100	100	100	1
% 2	0	0	0	0	92	92	92	92	92	92	92	92	92	92	92	92	100	100	100	100	2
% 3	0	0	0	0	92	92	92	92	92	92	92	92	92	92	92	92	100	100	100	100	3
% 4	0	0	0	0	92	92	92	92	92	92	92	92	92	92	92	92	100	100	100	100	4
% 5	0	0	0	0	92	92	92	92	92	92	92	92	92	92	92	92	100	100	100	100	5
ID	1	1	1	1	9	9	9	9	10	10	10	10	11	11	11	11	22	22	22	22	ID
[DEG]	19～84	31～84	51～84	65～84	42～84	45～84	54～84	71～84	50～84	53～84	55～84	70～84	56～84	59～84	59～84	69～84	59～84	61～84	62～84	68～84	[DEG]
	1	1	1	1	1	1	1	1	1	1	1	1	1	1	1	1	1	1	1	1	
	5t	5t	5t	5t	5t	5t	5t	5t	5t	5t	5t	5t	5t	5t	5t	5t	5t	5t	5t	5t	

フルオートジブ

FAJ	8.4m	0.0 t	7.2m	360 °	JPN

m	10.2	10.2	10.2	10.2	38.2	38.2	38.2	38.2	41.7	41.7	41.7	41.7	45.2	45.2	45.2	45.2	48.0	48.0	48.0	48.0	m
°	5	25	45	60	5	25	45	60	5	25	45	60	5	25	45	60	5	25	45	60	°
2.0	4.00																				2.0
3.0	4.00																				3.0
4.0	4.00	4.00																			4.0
5.0	4.00	4.00																			5.0
6.0	4.00	4.00	3.00																		6.0
7.0	4.00	4.00	2.85		4.00				4.00												7.0
8.0	4.00	4.00	2.70	1.60	4.00				4.00				4.00				4.00				8.0
9.0	4.00	4.00	2.55	1.55	4.00				4.00				4.00				4.00				9.0
10.0	4.00	3.90	2.45	1.50	4.00	4.00			4.00	4.00			4.00				4.00				10.0
11.0	4.00	3.70	2.35		4.00	4.00			4.00	4.00			4.00	4.00			4.00				11.0
12.0	4.00	3.50	2.30		4.00	4.00	2.65	1.55	4.00	4.00	2.65		4.00	3.95			4.00	3.70			12.0
13.0	4.00	3.35			4.00	4.00	2.60	1.50	4.00	3.90	2.60	1.50	4.00	3.80	2.60		3.95	3.55			13.0
14.0	4.00	3.20			4.00	3.85	2.55	1.50	4.00	3.75	2.55	1.50	4.00	3.65	2.55	1.50	3.85	3.45	2.60	1.50	14.0
16.0					4.00	3.60	2.45	1.45	3.95	3.50	2.45	1.45	3.85	3.40	2.45	1.45	3.55	3.20	2.50	1.45	16.0
18.0					3.75	3.35	2.35	1.40	3.65	3.25	2.35	1.40	3.55	3.20	2.40	1.40	3.30	3.05	2.40	1.40	18.0
20.0					3.50	3.15	2.25	1.40	3.40	3.05	2.30	1.40	3.30	3.00	2.30	1.40	3.05	2.85	2.30	1.40	20.0
22.0					3.20	2.95	2.20	1.35	3.05	2.90	2.20	1.35	2.75	2.80	2.25	1.35	2.65	2.60	2.25	1.35	22.0
24.0					2.55	2.80	2.15		2.40	2.70	2.15	1.35	2.10	2.45	2.15	1.35	2.05	2.25	2.20	1.35	24.0
26.0					2.05	2.25	2.10		1.90	2.15	2.10		1.60	1.90	2.10		1.50	1.85	1.95	1.30	26.0
28.0					1.60	1.80	1.90		1.45	1.70	1.80		1.15	1.45	1.60		1.05	1.35	1.55		28.0
30.0					1.20	1.40	1.50		1.05	1.25	1.40		0.75	1.00	1.20		0.70	0.95	1.15		30.0
32.0					0.85	1.00			0.70	0.90	1.00			0.65	0.80				0.75		32.0
34.0					0.55	0.70			0.40	0.55											34.0
36.0						0.40															36.0
38.0																					38.0
40.0																					40.0
42.0																					42.0
44.0																					44.0
46.0																					46.0
48.0																					48.0
50.0																					50.0
52.0																					52.0
54.0																					54.0
55.0																					55.0
56.0																					56.0
1	0	0	0	0	0	0	0	0	46	46	46	46	92	92	92	92	100	100	100	100	1
2	0	0	0	0	92	92	92	92	92	92	92	92	92	92	92	92	100	100	100	100	2
3	0	0	0	0	92	92	92	92	92	92	92	92	92	92	92	92	100	100	100	100	3
4	0	0	0	0	92	92	92	92	92	92	92	92	92	92	92	92	100	100	100	100	4
5	0	0	0	0	92	92	92	92	92	92	92	92	92	92	92	92	100	100	100	100	5
ID	1	1	1	1	9	9	9	9	10	10	10	10	11	11	11	11	22	22	22	22	ID
[DEG]	28～84	35～84	54～84	68～84	41～84	40～84	54～84	68～84	46～84	49～84	54～84	67～84	56～84	57～84	58～84	69～84	58～84	61～84	60～84	68～84	[DEG]
	1	1	1	1	1	1	1	1	1	1	1	1	1	1	1	1	1	1	1	1	
	5t	5t	5t	5t	5t	5t	5t	5t	5t	5t	5t	5t	5t	5t	5t	5t	5t	5t	5t	5t	

FAJ	13.1m	0.0 t	7.2m	360 °	JPN

m	10.2	10.2	10.2	10.2	38.2	38.2	38.2	38.2	41.7	41.7	41.7	41.7	45.2	45.2	45.2	45.2	48.0	48.0	48.0	48.0	m
°	5	25	45	60	5	25	45	60	5	25	45	60	5	25	45	60	5	25	45	60	°
2.0	2.80																				2.0
3.0	2.80																				3.0
4.0	2.80																				4.0
5.0	2.80																				5.0
6.0	2.80																				6.0
7.0	2.80	2.60																			7.0
8.0	2.80	2.45			2.80				2.80												8.0
9.0	2.80	2.30			2.80				2.80				2.80								9.0
10.0	2.65	2.20	1.75		2.80				2.80				2.80				2.65				10.0
11.0	2.50	2.10	1.65		2.80				2.80				2.80				2.65				11.0
12.0	2.35	2.00	1.55	0.90	2.80				2.80				2.75				2.60				12.0
13.0	2.25	1.95	1.50	0.85	2.80	2.20			2.80	2.20			2.70				2.55				13.0
14.0	2.10	1.85	1.45	0.85	2.80	2.15			2.75	2.15			2.65	2.15			2.55				14.0
16.0	1.95	1.75	1.35		2.70	2.05	1.55		2.65	2.05	1.55		2.60	2.05			2.45	2.05			16.0
18.0	1.80	1.65			2.55	2.00	1.50	0.80	2.55	2.00	1.50	0.80	2.50	2.00	1.50	0.80	2.40	1.95	1.50		18.0
20.0	1.70				2.45	1.90	1.40	0.80	2.45	1.90	1.45	0.80	2.45	1.90	1.45	0.80	2.35	1.90	1.45	0.80	20.0
22.0					2.30	1.85	1.35	0.75	2.35	1.85	1.35	0.75	2.35	1.85	1.40	0.75	2.30	1.85	1.40	0.75	22.0
24.0					2.20	1.80	1.30	0.75	2.25	1.80	1.35	0.75	2.25	1.80	1.35	0.75	2.25	1.80	1.35	0.75	24.0
26.0					2.10	1.75	1.25	0.75	2.15	1.75	1.30	0.75	1.95	1.75	1.30	0.75	1.90	1.75	1.30	0.75	26.0
28.0					1.95	1.70	1.25		1.80	1.70	1.25	0.75	1.50	1.75	1.25	0.70	1.45	1.75	1.25	0.70	28.0
30.0					1.55	1.70	1.20		1.40	1.70	1.20		1.15	1.55	1.20	0.70	1.05	1.45	1.20	0.70	30.0
32.0					1.25	1.50	1.20		1.05	1.40	1.20		0.80	1.15	1.20		0.70	1.10	1.20		32.0
34.0					0.95	1.15	1.15		0.75	1.05	1.15			0.85	1.05			0.75	1.00		34.0
36.0					0.65	0.85			0.50	0.75	0.90				0.70				0.65		36.0
38.0						0.60				0.50											38.0
40.0																					40.0
42.0																					42.0
44.0																					44.0
46.0																					46.0
48.0																					48.0
50.0																					50.0
52.0																					52.0
54.0																					54.0
55.0																					55.0
56.0																					56.0
1	0	0	0	0	0	0	0	0	46	46	46	46	92	92	92	92	100	100	100	100	1
2	0	0	0	0	92	92	92	92	92	92	92	92	92	92	92	92	100	100	100	100	2
3	0	0	0	0	92	92	92	92	92	92	92	92	92	92	92	92	100	100	100	100	3
4	0	0	0	0	92	92	92	92	92	92	92	92	92	92	92	92	100	100	100	100	4
5	0	0	0	0	92	92	92	92	92	92	92	92	92	92	92	92	100	100	100	100	5
ID	1	1	1	1	9	9	9	9	10	10	10	10	11	11	11	11	22	22	22	22	ID
[DEG]	0～84	40～84	57～84	71～84	45～84	47～84	56～84	69～84	49～84	51～84	57～84	68～84	58～84	60～84	60～84	68～84	60～84	62～84	62～84	70～84	[DEG]
	1	1	1	1	1	1	1	1	1	1	1	1	1	1	1	1	1	1	1	1	
	5t	5t	5t	5t	5t	5t	5t	5t	5t	5t	5t	5t	5t	5t	5t	5t	5t	5t	5t	5t	

FAJ	17.7m	0.0 t	7.2m	360 °	JPN

m	10.2	10.2	10.2	10.2	38.2	38.2	38.2	38.2	41.7	41.7	41.7	41.7	45.2	45.2	45.2	45.2	48.0	48.0	48.0	48.0	m
°	5	25	45	60	5	25	45	60	5	25	45	60	5	25	45	60	5	25	45	60	°
2.0																					2.0
3.0	1.50																				3.0
4.0	1.50																				4.0
5.0	1.50																				5.0
6.0	1.50																				6.0
7.0	1.50																				7.0
8.0	1.50				1.50																8.0
9.0	1.50	1.25			1.50				1.50				1.45								9.0
10.0	1.45	1.15			1.50				1.50				1.45				1.35				10.0
11.0	1.35	1.10			1.50				1.45				1.40				1.35				11.0
12.0	1.25	1.05			1.45				1.45				1.40				1.35				12.0
13.0	1.20	1.00			1.45				1.40				1.35				1.30				13.0
14.0	1.15	0.95	0.85		1.40				1.40				1.35				1.30				14.0
16.0	1.00	0.90	0.80	0.55	1.35	1.00			1.30	1.00			1.30	1.00			1.25				16.0
18.0	0.95	0.85	0.75	0.50	1.30	0.95			1.25	0.95			1.25	0.95			1.20	0.95			18.0
20.0	0.85	0.80	0.75	0.50	1.20	0.90	0.75		1.20	0.90	0.75		1.20	0.90			1.15	0.90			20.0
22.0	0.80	0.75	0.70		1.15	0.90	0.75	0.50	1.15	0.90	0.75	0.50	1.15	0.90	0.75		1.15	0.90	0.75		22.0
24.0	0.75	0.75			1.10	0.85	0.70	0.45	1.10	0.85	0.70	0.45	1.10	0.85	0.70	0.45	1.10	0.85	0.70	0.45	24.0
26.0					1.05	0.85	0.70	0.45	1.05	0.85	0.70	0.45	1.05	0.85	0.70	0.45	1.05	0.85	0.70	0.45	26.0
28.0					1.00	0.80	0.70	0.45	1.00	0.80	0.70	0.45	1.05	0.80	0.70	0.45	1.00	0.80	0.70	0.45	28.0
30.0					0.95	0.80	0.70	0.45	0.95	0.80	0.70	0.45	1.00	0.80	0.70	0.45	1.00	0.80	0.70	0.45	30.0
32.0					0.90	0.75	0.70		0.95	0.75	0.70	0.40	0.95	0.75	0.70	0.40	0.95	0.75	0.70	0.40	32.0
34.0					0.85	0.75	0.70		0.90	0.75	0.70		0.80	0.75	0.70	0.40	0.75	0.75	0.70	0.40	34.0
36.0					0.85	0.75	0.70		0.80	0.75	0.70			0.75	0.70			0.75	0.65	0.40	36.0
38.0					0.75	0.70	0.70		0.55	0.70	0.70			0.70	0.65			0.60	0.65		38.0
40.0					0.50	0.70	0.70			0.65	0.70				0.65				0.60		40.0
42.0						0.55				0.40	0.55										42.0
44.0																					44.0
46.0																					46.0
48.0																					48.0
50.0																					50.0
52.0																					52.0
54.0																					54.0
55.0																					55.0
56.0																					56.0
1	0	0	0	0	0	0	0	0	46	46	46	46	92	92	92	92	100	100	100	100	1
2	0	0	0	0	92	92	92	92	92	92	92	92	92	92	92	92	100	100	100	100	2
3	0	0	0	0	92	92	92	92	92	92	92	92	92	92	92	92	100	100	100	100	3
4	0	0	0	0	92	92	92	92	92	92	92	92	92	92	92	92	100	100	100	100	4
5	0	0	0	0	92	92	92	92	92	92	92	92	92	92	92	92	100	100	100	100	5
ID	1	1	1	1	9	9	9	9	10	10	10	10	11	11	11	11	22	22	22	22	ID
[DEG]	19～84	31～84	51～84	65～84	46～84	49～84	54～84	71～84	52～84	53～84	55～84	70～84	60～84	61～84	62～84	69～84	61～84	63～84	64～84	68～84	[DEG]
	1	1	1	1	1	1	1	1	1	1	1	1	1	1	1	1	1	1	1	1	
	5t	5t	5t	5t	5t	5t	5t	5t	5t	5t	5t	5t	5t	5t	5t	5t	5t	5t	5t	5t	

FAJ	8.4m	0.0 t	6.4m	360 °	JPN

m	10.2	10.2	10.2	10.2	38.2	38.2	38.2	38.2	41.7	41.7	41.7	41.7	45.2	45.2	45.2	45.2	48.0	48.0	48.0	48.0	m
°	5	25	45	60	5	25	45	60	5	25	45	60	5	25	45	60	5	25	45	60	°
2.0	4.00																				2.0
3.0	4.00																				3.0
4.0	4.00	4.00																			4.0
5.0	4.00	4.00																			5.0
6.0	4.00	4.00	3.00																		6.0
7.0	4.00	4.00	2.85		4.00				4.00												7.0
8.0	4.00	4.00	2.70	1.60	4.00				4.00				4.00				4.00				8.0
9.0	4.00	4.00	2.55	1.55	4.00				4.00				4.00				4.00				9.0
10.0	4.00	3.90	2.45	1.50	4.00	4.00			4.00	4.00			4.00				4.00				10.0
11.0	4.00	3.70	2.35		4.00	4.00			4.00	4.00			4.00	4.00			4.00				11.0
12.0	4.00	3.50	2.30		4.00	4.00	2.65	1.55	4.00	4.00	2.65		4.00	3.95			4.00	3.70			12.0
13.0	4.00	3.35			4.00	4.00	2.60	1.50	4.00	3.90	2.60	1.50	4.00	3.80	2.60		3.95	3.55			13.0
14.0	4.00	3.20			4.00	3.85	2.55	1.50	4.00	3.75	2.55	1.50	4.00	3.65	2.55	1.50	3.85	3.45	2.60	1.50	14.0
16.0					4.00	3.60	2.45	1.45	3.95	3.50	2.45	1.45	3.85	3.40	2.45	1.45	3.55	3.20	2.50	1.45	16.0
18.0					3.75	3.35	2.35	1.40	3.65	3.25	2.35	1.40	3.40	3.20	2.40	1.40	3.25	3.05	2.40	1.40	18.0
20.0					3.15	3.15	2.25	1.40	2.95	3.05	2.30	1.40	2.60	3.00	2.30	1.40	2.50	2.85	2.30	1.40	20.0
22.0					2.45	2.80	2.20	1.35	2.25	2.65	2.20	1.35	1.95	2.35	2.25	1.35	1.85	2.25	2.25	1.35	22.0
24.0					1.90	2.20	2.15		1.70	2.05	2.15	1.35	1.40	1.75	2.00	1.35	1.30	1.70	1.95	1.35	24.0
26.0					1.45	1.70	1.85		1.25	1.55	1.75		0.95	1.25	1.45		0.85	1.20	1.40	1.30	26.0
28.0					1.05	1.25	1.40		0.85	1.10	1.25			0.80	1.00				0.95		28.0
30.0					0.70	0.90	1.00			0.75	0.85										30.0
32.0					0.40	0.55					0.50										32.0
34.0																					34.0
36.0																					36.0
38.0																					38.0
40.0																					40.0
42.0																					42.0
44.0																					44.0
46.0																					46.0
48.0																					48.0
50.0																					50.0
52.0																					52.0
54.0																					54.0
55.0																					55.0
56.0																					56.0
1	0	0	0	0	0	0	0	0	46	46	46	46	92	92	92	92	100	100	100	100	1
2	0	0	0	0	92	92	92	92	92	92	92	92	92	92	92	92	100	100	100	100	2
3	0	0	0	0	92	92	92	92	92	92	92	92	92	92	92	92	100	100	100	100	3
4	0	0	0	0	92	92	92	92	92	92	92	92	92	92	92	92	100	100	100	100	4
5	0	0	0	0	92	92	92	92	92	92	92	92	92	92	92	92	100	100	100	100	5
ID	1	1	1	1	9	9	9	9	10	10	10	10	11	11	11	11	22	22	22	22	ID
[DEG]	28～84	35～84	54～84	68～84	45～84	48～84	54～84	68～84	55～84	56～84	54～84	67～84	61～84	62～84	63～84	69～84	63～84	66～84	65～84	68～84	[DEG]
	1	1	1	1	1	1	1	1	1	1	1	1	1	1	1	1	1	1	1	1	
	5t	5t	5t	5t	5t	5t	5t	5t	5t	5t	5t	5t	5t	5t	5t	5t	5t	5t	5t	5t	

フルオートジブ

FAJ	13.1m	0.0 t	6.4m	360 °	JPN

m	10.2	10.2	10.2	10.2	38.2	38.2	38.2	38.2	41.7	41.7	41.7	41.7	45.2	45.2	45.2	45.2	48.0	48.0	48.0	48.0	m
°	5	25	45	60	5	25	45	60	5	25	45	60	5	25	45	60	5	25	45	60	°
2.0	2.80																				2.0
3.0	2.80																				3.0
4.0	2.80																				4.0
5.0	2.80																				5.0
6.0	2.80																				6.0
7.0	2.80	2.60																			7.0
8.0	2.80	2.45			2.80				2.80												8.0
9.0	2.80	2.30			2.80				2.80				2.80								9.0
10.0	2.65	2.20	1.75		2.80				2.80				2.80				2.65				10.0
11.0	2.50	2.10	1.65		2.80				2.80				2.80				2.65				11.0
12.0	2.35	2.00	1.55	0.90	2.80				2.80				2.75				2.60				12.0
13.0	2.25	1.95	1.50	0.85	2.80	2.20			2.80	2.20			2.70				2.55				13.0
14.0	2.10	1.85	1.45	0.85	2.80	2.15			2.75	2.15			2.65	2.15			2.55				14.0
16.0	1.95	1.75	1.35		2.70	2.05	1.55		2.65	2.05	1.55		2.60	2.05			2.45	2.05			16.0
18.0	1.80	1.65			2.55	2.00	1.50	0.80	2.55	2.00	1.50	0.80	2.50	2.00	1.50	0.80	2.40	1.95	1.50		18.0
20.0	1.70				2.45	1.90	1.40	0.80	2.45	1.90	1.45	0.80	2.45	1.90	1.45	0.80	2.35	1.90	1.45	0.80	20.0
22.0					2.30	1.85	1.35	0.75	2.35	1.85	1.35	0.75	2.30	1.85	1.40	0.75	2.20	1.85	1.40	0.75	22.0
24.0					2.20	1.80	1.30	0.75	2.10	1.80	1.35	0.75	1.75	1.80	1.35	0.75	1.70	1.80	1.35	0.75	24.0
26.0					1.80	1.75	1.25	0.75	1.65	1.75	1.30	0.75	1.30	1.75	1.30	0.75	1.25	1.75	1.30	0.75	26.0
28.0					1.40	1.70	1.25		1.25	1.60	1.25	0.75	0.90	1.35	1.25	0.70	0.85	1.30	1.25	0.70	28.0
30.0					1.05	1.35	1.20		0.90	1.25	1.20			0.95	1.20	0.70		0.90	1.20	0.70	30.0
32.0					0.75	1.05	1.20		0.60	0.90	1.10				0.90				0.85		32.0
34.0					0.50	0.75	0.90			0.60	0.80										34.0
36.0																					36.0
38.0																					38.0
40.0																					40.0
42.0																					42.0
44.0																					44.0
46.0																					46.0
48.0																					48.0
50.0																					50.0
52.0																					52.0
54.0																					54.0
55.0																					55.0
56.0																					56.0
1	0	0	0	0	0	0	0	0	46	46	46	46	92	92	92	92	100	100	100	100	1
2	0	0	0	0	92	92	92	92	92	92	92	92	92	92	92	92	100	100	100	100	2
3	0	0	0	0	92	92	92	92	92	92	92	92	92	92	92	92	100	100	100	100	3
4	0	0	0	0	92	92	92	92	92	92	92	92	92	92	92	92	100	100	100	100	4
5	0	0	0	0	92	92	92	92	92	92	92	92	92	92	92	92	100	100	100	100	5
ID	1	1	1	1	9	9	9	9	10	10	10	10	11	11	11	11	22	22	22	22	ID
[DEG]	0～84	40～84	57～84	71～84	48～84	53～84	56～84	69～84	54～84	57～84	59～84	68～84	62～84	64～84	65～84	68～84	64～84	66～84	66～84	70～84	[DEG]
	1	1	1	1	1	1	1	1	1	1	1	1	1	1	1	1	1	1	1	1	
	5t	5t	5t	5t	5t	5t	5t	5t	5t	5t	5t	5t	5t	5t	5t	5t	5t	5t	5t	5t	

FAJ	17.7m	0.0 t	6.4m	360 °	JPN

m	10.2	10.2	10.2	10.2	38.2	38.2	38.2	38.2	41.7	41.7	41.7	41.7	45.2	45.2	45.2	45.2	48.0	48.0	48.0	48.0	m
°	5	25	45	60	5	25	45	60	5	25	45	60	5	25	45	60	5	25	45	60	°
2.0																					2.0
3.0	1.50																				3.0
4.0	1.50																				4.0
5.0	1.50																				5.0
6.0	1.50																				6.0
7.0	1.50																				7.0
8.0	1.50				1.50																8.0
9.0	1.50	1.25			1.50				1.50				1.45								9.0
10.0	1.45	1.15			1.50				1.50				1.45				1.35				10.0
11.0	1.35	1.10			1.50				1.45				1.40				1.35				11.0
12.0	1.25	1.05			1.45				1.45				1.40				1.35				12.0
13.0	1.20	1.00			1.45				1.40				1.35				1.30				13.0
14.0	1.15	0.95	0.85		1.40				1.40				1.35				1.30				14.0
16.0	1.00	0.90	0.80	0.55	1.35	1.00			1.30	1.00			1.30	1.00			1.25				16.0
18.0	0.95	0.85	0.75	0.50	1.30	0.95			1.25	0.95			1.25	0.95			1.20	0.95			18.0
20.0	0.85	0.80	0.75	0.50	1.20	0.90	0.75		1.20	0.90	0.75		1.20	0.90			1.15	0.90			20.0
22.0	0.80	0.75	0.70		1.15	0.90	0.75	0.50	1.15	0.90	0.75	0.50	1.15	0.90	0.75		1.15	0.90	0.75		22.0
24.0	0.75	0.75			1.10	0.85	0.70	0.45	1.10	0.85	0.70	0.45	1.10	0.85	0.70	0.45	1.10	0.85	0.70	0.45	24.0
26.0					1.05	0.85	0.70	0.45	1.05	0.85	0.70	0.45	1.05	0.85	0.70	0.45	1.05	0.85	0.70	0.45	26.0
28.0					1.00	0.80	0.70	0.45	1.00	0.80	0.70	0.45	1.05	0.80	0.70	0.45	1.00	0.80	0.70	0.45	28.0
30.0					0.95	0.80	0.70	0.45	0.95	0.80	0.70	0.45	0.90	0.80	0.70	0.45	0.80	0.80	0.70	0.45	30.0
32.0					0.90	0.75	0.70		0.90	0.75	0.70	0.40		0.75	0.70	0.40		0.75	0.70	0.40	32.0
34.0					0.80	0.75	0.70		0.60	0.75	0.70			0.75	0.70	0.40		0.70	0.70	0.40	34.0
36.0					0.55	0.75	0.70			0.75	0.70				0.70				0.65	0.40	36.0
38.0						0.60	0.70			0.50	0.70										38.0
40.0						0.40	0.55														40.0
42.0																					42.0
44.0																					44.0
46.0																					46.0
48.0																					48.0
50.0																					50.0
52.0																					52.0
54.0																					54.0
55.0																					55.0
56.0																					56.0
1	0	0	0	0	0	0	0	0	46	46	46	46	92	92	92	92	100	100	100	100	1
2	0	0	0	0	92	92	92	92	92	92	92	92	92	92	92	92	100	100	100	100	2
3	0	0	0	0	92	92	92	92	92	92	92	92	92	92	92	92	100	100	100	100	3
4	0	0	0	0	92	92	92	92	92	92	92	92	92	92	92	92	100	100	100	100	4
5	0	0	0	0	92	92	92	92	92	92	92	92	92	92	92	92	100	100	100	100	5
ID	1	1	1	1	9	9	9	9	10	10	10	10	11	11	11	11	22	22	22	22	ID
[DEG]	19～84	31～84	51～84	65～84	51～84	52～84	54～84	71～84	57～84	58～84	61～84	70～84	64～84	65～84	66～84	69～84	65～84	67～84	68～84	68～84	[DEG]
	1	1	1	1	1	1	1	1	1	1	1	1	1	1	1	1	1	1	1	1	
	5t	5t	5t	5t	5t	5t	5t	5t	5t	5t	5t	5t	5t	5t	5t	5t	5t	5t	5t	5t	

FAJ	8.4m	0.0 t	5.38m	360 °	JPN

m	10.2	10.2	10.2	10.2	38.2	38.2	38.2	38.2	41.7	41.7	41.7	41.7	45.2	45.2	45.2	45.2	48.0	48.0	48.0	48.0	m
°	5	25	45	60	5	25	45	60	5	25	45	60	5	25	45	60	5	25	45	60	°
2.0	4.00																				2.0
3.0	4.00																				3.0
4.0	4.00	4.00																			4.0
5.0	4.00	4.00																			5.0
6.0	4.00	4.00	3.00																		6.0
7.0	4.00	4.00	2.85		4.00				4.00												7.0
8.0	4.00	4.00	2.70	1.60	4.00				4.00				4.00				4.00				8.0
9.0	4.00	4.00	2.55	1.55	4.00				4.00				4.00				4.00				9.0
10.0	4.00	3.90	2.45	1.50	4.00	4.00			4.00	4.00			4.00				4.00				10.0
11.0	4.00	3.70	2.35		4.00	4.00			4.00	4.00			4.00	4.00			4.00				11.0
12.0	4.00	3.50	2.30		4.00	4.00	2.65	1.55	4.00	4.00	2.65		4.00	3.95			4.00	3.70			12.0
13.0	4.00	3.35			4.00	4.00	2.60	1.50	4.00	3.90	2.60	1.50	4.00	3.80	2.60		3.95	3.55			13.0
14.0	4.00	3.20			4.00	3.85	2.55	1.50	4.00	3.75	2.55	1.50	4.00	3.65	2.55	1.50	3.85	3.45	2.60	1.50	14.0
16.0					3.65	3.60	2.45	1.45	3.35	3.50	2.45	1.45	2.95	3.40	2.45	1.45	2.85	3.20	2.50	1.45	16.0
18.0					2.75	3.20	2.35	1.40	2.50	3.00	2.35	1.40	2.15	2.65	2.40	1.40	2.05	2.55	2.40	1.40	18.0
20.0					2.05	2.45	2.25	1.40	1.85	2.25	2.30	1.40	1.50	1.95	2.30	1.40	1.40	1.85	2.20	1.40	20.0
22.0					1.50	1.85	2.10	1.35	1.30	1.65	1.90	1.35	0.95	1.35	1.65	1.35		1.30	1.60	1.35	22.0
24.0					1.05	1.35	1.55		0.80	1.15	1.35	1.35			1.10	1.20			1.05	1.15	24.0
26.0					0.65	0.90	1.05			0.70	0.90										26.0
28.0						0.50	0.65														28.0
30.0																					30.0
32.0																					32.0
34.0																					34.0
36.0																					36.0
38.0																					38.0
40.0																					40.0
42.0																					42.0
44.0																					44.0
46.0																					46.0
48.0																					48.0
50.0																					50.0
52.0																					52.0
54.0																					54.0
55.0																					55.0
56.0																					56.0
1	0	0	0	0	0	0	0	0	46	46	46	46	92	92	92	92	100	100	100	100	1
2	0	0	0	0	92	92	92	92	92	92	92	92	92	92	92	92	100	100	100	100	2
3	0	0	0	0	92	92	92	92	92	92	92	92	92	92	92	92	100	100	100	100	3
4	0	0	0	0	92	92	92	92	92	92	92	92	92	92	92	92	100	100	100	100	4
5	0	0	0	0	92	92	92	92	92	92	92	92	92	92	92	92	100	100	100	100	5
ID	1	1	1	1	9	9	9	9	10	10	10	10	11	11	11	11	22	22	22	22	ID
[DEG]	28～84	35～84	54～84	68～84	55～84	55～84	57～84	68～84	61～84	61～84	63～84	67～84	66～84	69～84	68～84	69～84	69～84	70～84	70～84	71～84	[DEG]
	1	1	1	1	1	1	1	1	1	1	1	1	1	1	1	1	1	1	1	1	
	5t	5t	5t	5t	5t	5t	5t	5t	5t	5t	5t	5t	5t	5t	5t	5t	5t	5t	5t	5t	

FAJ	13.1m	0.0 t	5.38m	360 °	JPN

m	10.2	10.2	10.2	10.2	38.2	38.2	38.2	38.2	41.7	41.7	41.7	41.7	45.2	45.2	45.2	45.2	48.0	48.0	48.0	48.0	m
°	5	25	45	60	5	25	45	60	5	25	45	60	5	25	45	60	5	25	45	60	°
2.0	2.80																				2.0
3.0	2.80																				3.0
4.0	2.80																				4.0
5.0	2.80																				5.0
6.0	2.80																				6.0
7.0	2.80	2.60																			7.0
8.0	2.80	2.45			2.80				2.80												8.0
9.0	2.80	2.30			2.80				2.80				2.80								9.0
10.0	2.65	2.20	1.75		2.80				2.80				2.80				2.65				10.0
11.0	2.50	2.10	1.65		2.80				2.80				2.80				2.65				11.0
12.0	2.35	2.00	1.55	0.90	2.80				2.80				2.75				2.60				12.0
13.0	2.25	1.95	1.50	0.85	2.80	2.20			2.80	2.20			2.70				2.55				13.0
14.0	2.10	1.85	1.45	0.85	2.80	2.15			2.75	2.15			2.65	2.15			2.55				14.0
16.0	1.95	1.75	1.35		2.70	2.05	1.55		2.65	2.05	1.55		2.60	2.05			2.45	2.05			16.0
18.0	1.80	1.65			2.55	2.00	1.50	0.80	2.55	2.00	1.50	0.80	2.50	2.00	1.50	0.80	2.40	1.95	1.50		18.0
20.0	1.70				2.45	1.90	1.40	0.80	2.20	1.90	1.45	0.80	1.85	1.90	1.45	0.80	1.80	1.90	1.45	0.80	20.0
22.0					1.90	1.85	1.35	0.75	1.65	1.85	1.35	0.75	1.35	1.85	1.40	0.75	1.25	1.85	1.40	0.75	22.0
24.0					1.40	1.80	1.30	0.75	1.20	1.70	1.35	0.75	0.90	1.40	1.35	0.75		1.35	1.35	0.75	24.0
26.0					1.00	1.45	1.25	0.75	0.80	1.25	1.30	0.75		1.00	1.30	0.75		0.90	1.30	0.75	26.0
28.0					0.70	1.05	1.25			0.85	1.15	0.75			0.95	0.70			0.90	0.70	28.0
30.0						0.70	0.95				0.80										30.0
32.0							0.60														32.0
34.0																					34.0
36.0																					36.0
38.0																					38.0
40.0																					40.0
42.0																					42.0
44.0																					44.0
46.0																					46.0
48.0																					48.0
50.0																					50.0
52.0																					52.0
54.0																					54.0
55.0																					55.0
56.0																					56.0
1	0	0	0	0	0	0	0	0	46	46	46	46	92	92	92	92	100	100	100	100	1
2	0	0	0	0	92	92	92	92	92	92	92	92	92	92	92	92	100	100	100	100	2
3	0	0	0	0	92	92	92	92	92	92	92	92	92	92	92	92	100	100	100	100	3
4	0	0	0	0	92	92	92	92	92	92	92	92	92	92	92	92	100	100	100	100	4
5	0	0	0	0	92	92	92	92	92	92	92	92	92	92	92	92	100	100	100	100	5
ID	1	1	1	1	9	9	9	9	10	10	10	10	11	11	11	11	22	22	22	22	ID
[DEG]	0～84	40～84	57～84	71～84	57～84	59～84	59～84	69～84	62～84	64～84	65～84	68～84	67～84	69～84	69～84	70～84	70～84	70～84	71～84	72～84	[DEG]
	1	1	1	1	1	1	1	1	1	1	1	1	1	1	1	1	1	1	1	1	
	5t	5t	5t	5t	5t	5t	5t	5t	5t	5t	5t	5t	5t	5t	5t	5t	5t	5t	5t	5t	

フルオートジブ

FAJ	17.7m	0.0 t	5.38m	360 °	JPN

m	10.2	10.2	10.2	10.2	38.2	38.2	38.2	38.2	41.7	41.7	41.7	41.7	45.2	45.2	45.2	45.2	48.0	48.0	48.0	48.0	m
°	5	25	45	60	5	25	45	60	5	25	45	60	5	25	45	60	5	25	45	60	°
2.0																					2.0
3.0	1.50																				3.0
4.0	1.50																				4.0
5.0	1.50																				5.0
6.0	1.50																				6.0
7.0	1.50																				7.0
8.0	1.50				1.50																8.0
9.0	1.50	1.25			1.50				1.50				1.45								9.0
10.0	1.45	1.15			1.50				1.50				1.45				1.35				10.0
11.0	1.35	1.10			1.50				1.45				1.40				1.35				11.0
12.0	1.25	1.05			1.45				1.45				1.40				1.35				12.0
13.0	1.20	1.00			1.45				1.40				1.35				1.30				13.0
14.0	1.15	0.95	0.85		1.40				1.40				1.35				1.30				14.0
16.0	1.00	0.90	0.80	0.55	1.35	1.00			1.30	1.00			1.30	1.00			1.25				16.0
18.0	0.95	0.85	0.75	0.50	1.30	0.95			1.25	0.95			1.25	0.95			1.20	0.95			18.0
20.0	0.85	0.80	0.75	0.50	1.20	0.90	0.75		1.20	0.90	0.75		1.20	0.90			1.15	0.90			20.0
22.0	0.80	0.75	0.70		1.15	0.90	0.75	0.50	1.15	0.90	0.75	0.50	1.15	0.90	0.75		1.15	0.90	0.75		22.0
24.0	0.75	0.75			1.10	0.85	0.70	0.45	1.10	0.85	0.70	0.45	1.10	0.85	0.70	0.45	1.10	0.85	0.70	0.45	24.0
26.0					1.05	0.85	0.70	0.45	1.05	0.85	0.70	0.45		0.85	0.70	0.45		0.85	0.70	0.45	26.0
28.0					1.00	0.80	0.70	0.45	0.80	0.80	0.70	0.45		0.80	0.70	0.45		0.80	0.70	0.45	28.0
30.0					0.70	0.80	0.70	0.45		0.80	0.70	0.45			0.70	0.45			0.70	0.45	30.0
32.0						0.75	0.70			0.65	0.70	0.40			0.70	0.40				0.40	32.0
34.0						0.55	0.70				0.70										34.0
36.0							0.55														36.0
38.0																					38.0
40.0																					40.0
42.0																					42.0
44.0																					44.0
46.0																					46.0
48.0																					48.0
50.0																					50.0
52.0																					52.0
54.0																					54.0
55.0																					55.0
56.0																					56.0
1	0	0	0	0	0	0	0	0	46	46	46	46	92	92	92	92	100	100	100	100	1
2	0	0	0	0	92	92	92	92	92	92	92	92	92	92	92	92	100	100	100	100	2
3	0	0	0	0	92	92	92	92	92	92	92	92	92	92	92	92	100	100	100	100	3
4	0	0	0	0	92	92	92	92	92	92	92	92	92	92	92	92	100	100	100	100	4
5	0	0	0	0	92	92	92	92	92	92	92	92	92	92	92	92	100	100	100	100	5
ID	1	1	1	1	9	9	9	9	10	10	10	10	11	11	11	11	22	22	22	22	ID
[DEG]	19～84	31～84	51～84	65～84	59～84	60～84	61～84	71～84	64～84	65～84	66～84	70～84	69～84	71～84	70～84	71～84	70～84	72～84	74～84	72～84	[DEG]
	1	1	1	1	1	1	1	1	1	1	1	1	1	1	1	1	1	1	1	1	
	5t	5t	5t	5t	5t	5t	5t	5t	5t	5t	5t	5t	5t	5t	5t	5t	5t	5t	5t	5t	

FAJ	8.4m	0.0 t	4.18m	360 °	JPN

m	10.2	10.2	10.2	10.2	38.2	38.2	38.2	38.2	41.7	41.7	41.7	41.7	45.2	45.2	45.2	45.2	48.0	48.0	48.0	48.0	m
°	5	25	45	60	5	25	45	60	5	25	45	60	5	25	45	60	5	25	45	60	°
2.0	4.00																				2.0
3.0	4.00																				3.0
4.0	4.00	4.00																			4.0
5.0	4.00	4.00																			5.0
6.0	4.00	4.00	3.00																		6.0
7.0	4.00	4.00	2.85		4.00				4.00												7.0
8.0	4.00	4.00	2.70	1.60	4.00				4.00				4.00				4.00				8.0
9.0	4.00	4.00	2.55	1.55	4.00				4.00				4.00				4.00				9.0
10.0	4.00	3.90	2.45	1.50	4.00	4.00			4.00	4.00			4.00				4.00				10.0
11.0	4.00	3.70	2.35		4.00	4.00			4.00	4.00			3.90	4.00			3.80				11.0
12.0	4.00	3.50	2.30		4.00	4.00	2.65	1.55	3.65	4.00	2.65		3.25	3.95			3.15	3.70			12.0
13.0	4.00	3.35			3.40	4.00	2.60	1.50	3.10	3.75	2.60	1.50	2.70	3.40	2.60		2.60	3.30			13.0
14.0	3.65	3.20			2.85	3.45	2.55	1.50	2.60	3.20	2.55	1.50	2.20	2.90	2.55	1.50	2.10	2.80	2.60	1.50	14.0
16.0					2.00	2.55	2.45	1.45	1.75	2.30	2.45	1.45	1.40	2.00	2.45	1.45		1.90	2.35	1.45	16.0
18.0					1.35	1.80	2.15	1.40	1.10	1.60	1.95	1.40		1.30	1.65	1.40			1.60	1.40	18.0
20.0					0.80	1.20	1.50	1.40		1.00	1.30	1.40				1.20					20.0
22.0						0.70	0.95	1.05				0.90									22.0
24.0																					24.0
26.0																					26.0
28.0																					28.0
30.0																					30.0
32.0																					32.0
34.0																					34.0
36.0																					36.0
38.0																					38.0
40.0																					40.0
42.0																					42.0
44.0																					44.0
46.0																					46.0
48.0																					48.0
50.0																					50.0
52.0																					52.0
54.0																					54.0
55.0																					55.0
56.0																					56.0
1	0	0	0	0	0	0	0	0	46	46	46	46	92	92	92	92	100	100	100	100	1
2	0	0	0	0	92	92	92	92	92	92	92	92	92	92	92	92	100	100	100	100	2
3	0	0	0	0	92	92	92	92	92	92	92	92	92	92	92	92	100	100	100	100	3
4	0	0	0	0	92	92	92	92	92	92	92	92	92	92	92	92	100	100	100	100	4
5	0	0	0	0	92	92	92	92	92	92	92	92	92	92	92	92	100	100	100	100	5
ID	1	1	1	1	9	9	9	9	10	10	10	10	11	11	11	11	22	22	22	22	ID
[DEG]	28～84	35～84	54～84	68～84	64～84	64～84	67～84	68～84	68～84	69～84	71～84	70～84	72～84	73～84	75～84	74～84	75～84	76～84	76～84	77～84	[DEG]
	1	1	1	1	1	1	1	1	1	1	1	1	1	1	1	1	1	1	1	1	
	5t	5t	5t	5t	5t	5t	5t	5t	5t	5t	5t	5t	5t	5t	5t	5t	5t	5t	5t	5t	

FAJ	13.1m	0.0 t	4.18m	360 °	JPN

m	10.2	10.2	10.2	10.2	38.2	38.2	38.2	38.2	41.7	41.7	41.7	41.7	45.2	45.2	45.2	45.2	48.0	48.0	48.0	48.0	m
°	5	25	45	60	5	25	45	60	5	25	45	60	5	25	45	60	5	25	45	60	°
2.0	2.80																				2.0
3.0	2.80																				3.0
4.0	2.80																				4.0
5.0	2.80																				5.0
6.0	2.80																				6.0
7.0	2.80	2.60																			7.0
8.0	2.80	2.45			2.80				2.80												8.0
9.0	2.80	2.30			2.80				2.80				2.80								9.0
10.0	2.65	2.20	1.75		2.80				2.80				2.80				2.65				10.0
11.0	2.50	2.10	1.65		2.80				2.80				2.80				2.65				11.0
12.0	2.35	2.00	1.55	0.90	2.80				2.80				2.75				2.60				12.0
13.0	2.25	1.95	1.50	0.85	2.80	2.20			2.80	2.20			2.70				2.55				13.0
14.0	2.10	1.85	1.45	0.85	2.80	2.15			2.75	2.15			2.60	2.15			2.50				14.0
16.0	1.95	1.75	1.35		2.40	2.05	1.55		2.15	2.05	1.55		1.80	2.05			1.70	2.05			16.0
18.0	1.80	1.65			1.75	2.00	1.50	0.80	1.50	2.00	1.50	0.80	1.20	1.90	1.50	0.80		1.85	1.50		18.0
20.0	1.70				1.20	1.80	1.40	0.80	1.00	1.60	1.45	0.80		1.30	1.45	0.80		1.25	1.45	0.80	20.0
22.0					0.75	1.30	1.35	0.75		1.10	1.35	0.75			1.30	0.75			1.25	0.75	22.0
24.0						0.85	1.20	0.75			1.05	0.75				0.75					24.0
26.0							0.80	0.75				0.75									26.0
28.0																					28.0
30.0																					30.0
32.0																					32.0
34.0																					34.0
36.0																					36.0
38.0																					38.0
40.0																					40.0
42.0																					42.0
44.0																					44.0
46.0																					46.0
48.0																					48.0
50.0																					50.0
52.0																					52.0
54.0																					54.0
55.0																					55.0
56.0																					56.0
1	0	0	0	0	0	0	0	0	46	46	46	46	92	92	92	92	100	100	100	100	1
2	0	0	0	0	92	92	92	92	92	92	92	92	92	92	92	92	100	100	100	100	2
3	0	0	0	0	92	92	92	92	92	92	92	92	92	92	92	92	100	100	100	100	3
4	0	0	0	0	92	92	92	92	92	92	92	92	92	92	92	92	100	100	100	100	4
5	0	0	0	0	92	92	92	92	92	92	92	92	92	92	92	92	100	100	100	100	5
ID	1	1	1	1	9	9	9	9	10	10	10	10	11	11	11	11	22	22	22	22	ID
[DEG]	0～84	40～84	57～84	71～84	65～84	67～84	68～84	69～84	69～84	71～84	72～84	71～84	73～84	75～84	76～84	75～84	75～84	76～84	77～84	78～84	[DEG]
	1	1	1	1	1	1	1	1	1	1	1	1	1	1	1	1	1	1	1	1	
	5t	5t	5t	5t	5t	5t	5t	5t	5t	5t	5t	5t	5t	5t	5t	5t	5t	5t	5t	5t	

FAJ	17.7m	0.0 t	4.18m	360 °	JPN

m	10.2	10.2	10.2	10.2	38.2	38.2	38.2	38.2	41.7	41.7	41.7	41.7	45.2	45.2	45.2	45.2	48.0	48.0	48.0	48.0	m
°	5	25	45	60	5	25	45	60	5	25	45	60	5	25	45	60	5	25	45	60	°
2.0																					2.0
3.0	1.50																				3.0
4.0	1.50																				4.0
5.0	1.50																				5.0
6.0	1.50																				6.0
7.0	1.50																				7.0
8.0	1.50				1.50																8.0
9.0	1.50	1.25			1.50				1.50				1.45								9.0
10.0	1.45	1.15			1.50				1.50				1.45				1.35				10.0
11.0	1.35	1.10			1.50				1.45				1.40				1.35				11.0
12.0	1.25	1.05			1.45				1.45				1.40				1.35				12.0
13.0	1.20	1.00			1.45				1.40				1.35				1.30				13.0
14.0	1.15	0.95	0.85		1.40				1.40				1.35				1.30				14.0
16.0	1.00	0.90	0.80	0.55	1.35	1.00			1.30	1.00			1.30	1.00			1.25				16.0
18.0	0.95	0.85	0.75	0.50	1.30	0.95			1.25	0.95			1.25	0.95			1.20	0.95			18.0
20.0	0.85	0.80	0.75	0.50	1.20	0.90	0.75		1.20	0.90	0.75			0.90				0.90			20.0
22.0	0.80	0.75	0.70		1.10	0.90	0.75	0.50	0.85	0.90	0.75	0.50		0.90	0.75			0.90	0.75		22.0
24.0	0.75	0.75			0.70	0.85	0.70	0.45		0.85	0.70	0.45			0.70	0.45			0.70	0.45	24.0
26.0						0.85	0.70	0.45		0.75	0.70	0.45			0.70	0.45			0.70	0.45	26.0
28.0						0.60	0.70	0.45			0.70	0.45				0.45					28.0
30.0							0.65	0.45				0.45									30.0
32.0																					32.0
34.0																					34.0
36.0																					36.0
38.0																					38.0
40.0																					40.0
42.0																					42.0
44.0																					44.0
46.0																					46.0
48.0																					48.0
50.0																					50.0
52.0																					52.0
54.0																					54.0
55.0																					55.0
56.0																					56.0
1	0	0	0	0	0	0	0	0	46	46	46	46	92	92	92	92	100	100	100	100	1
2	0	0	0	0	92	92	92	92	92	92	92	92	92	92	92	92	100	100	100	100	2
3	0	0	0	0	92	92	92	92	92	92	92	92	92	92	92	92	100	100	100	100	3
4	0	0	0	0	92	92	92	92	92	92	92	92	92	92	92	92	100	100	100	100	4
5	0	0	0	0	92	92	92	92	92	92	92	92	92	92	92	92	100	100	100	100	5
ID	1	1	1	1	9	9	9	9	10	10	10	10	11	11	11	11	22	22	22	22	ID
[DEG]	19～84	31～84	51～84	65～84	66～84	67～84	69～84	71～84	70～84	71～84	73～84	73～84	75～84	76～84	76～84	76～84	75～84	77～84	77～84	79～84	[DEG]
	1	1	1	1	1	1	1	1	1	1	1	1	1	1	1	1	1	1	1	1	
	5t	5t	5t	5t	5t	5t	5t	5t	5t	5t	5t	5t	5t	5t	5t	5t	5t	5t	5t	5t	

作業半径ー揚程図

作業半径ー揚程図

■10.2mブーム + ジブ

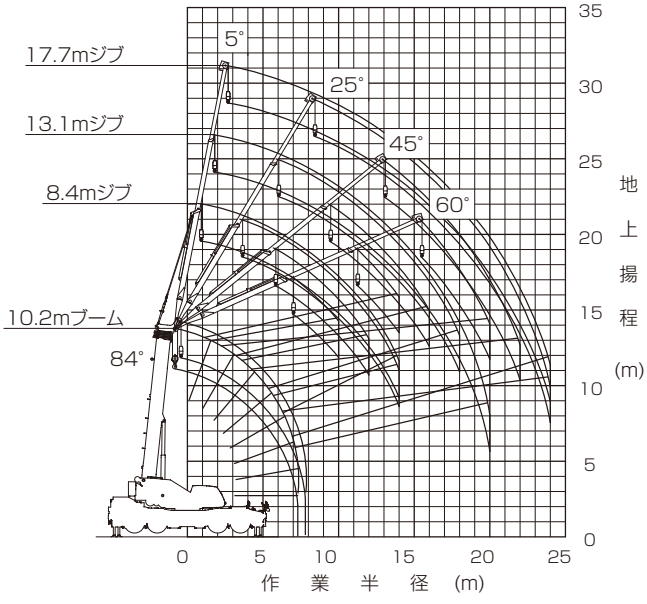

■38.2mブーム + ジブ

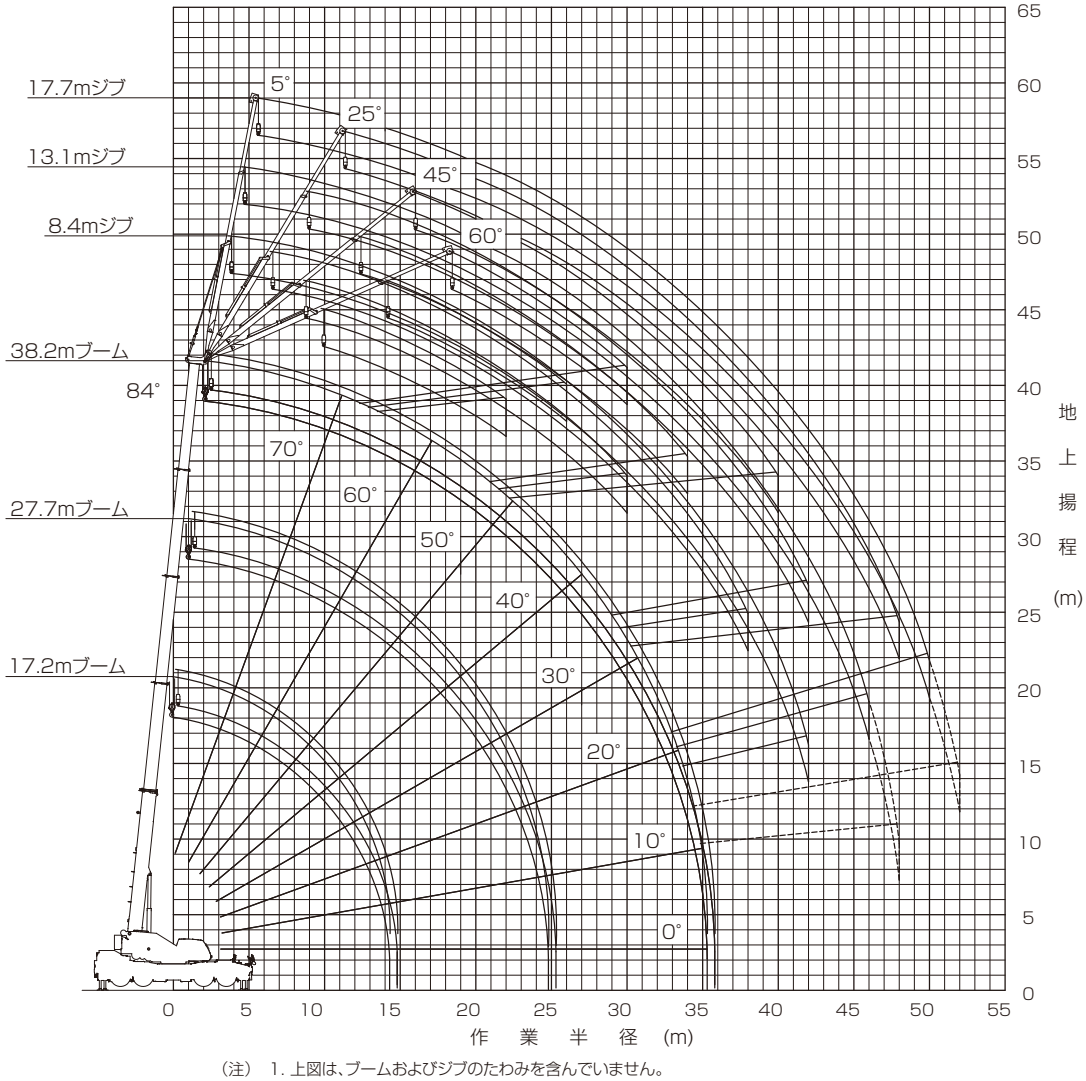

（注） 1. 上図は、ブームおよびジブのたわみを含んでいません。
2. 上図は、アウトリガ最大 (7.8m) 張出状態、カウンタウエイト装着状態での図です。
3. 上図破線の部分は、スマートチャート1性能の場合を示しています。

作業半径ー揚程図

■41.7mブーム＋ジブ

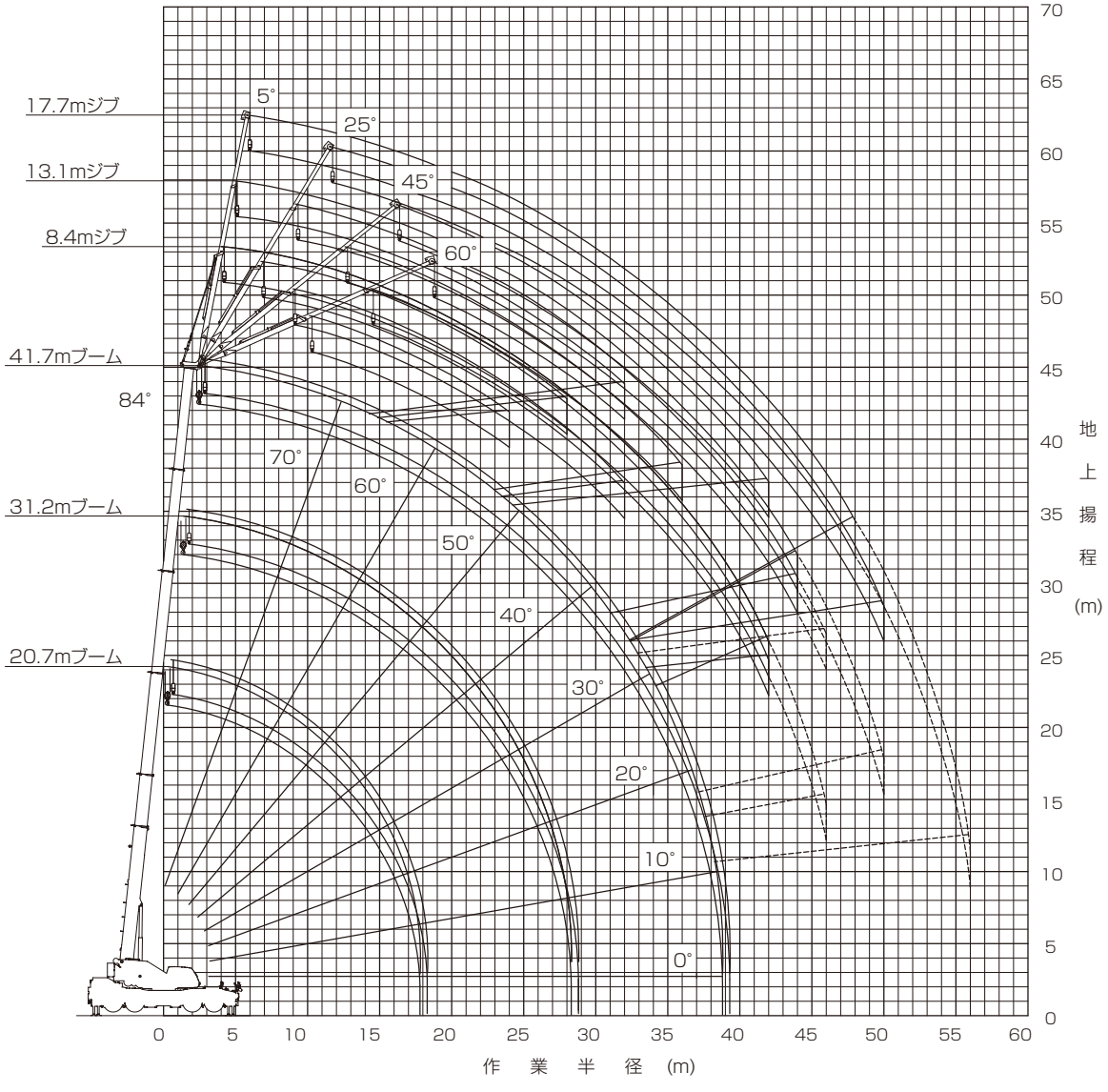

（注） 1. 上図は、ブームおよびジブのたわみを含んでいません。
2. 上図は、アウトリガ最大 (7.8m) 張出状態、カウンタウエイト装着状態での図です。
3. 上図破線の部分は、スマートチャート1性能の場合を示しています。

作業半径ー揚程図

作業半径ー揚程図

■45.2mブーム + ジブ

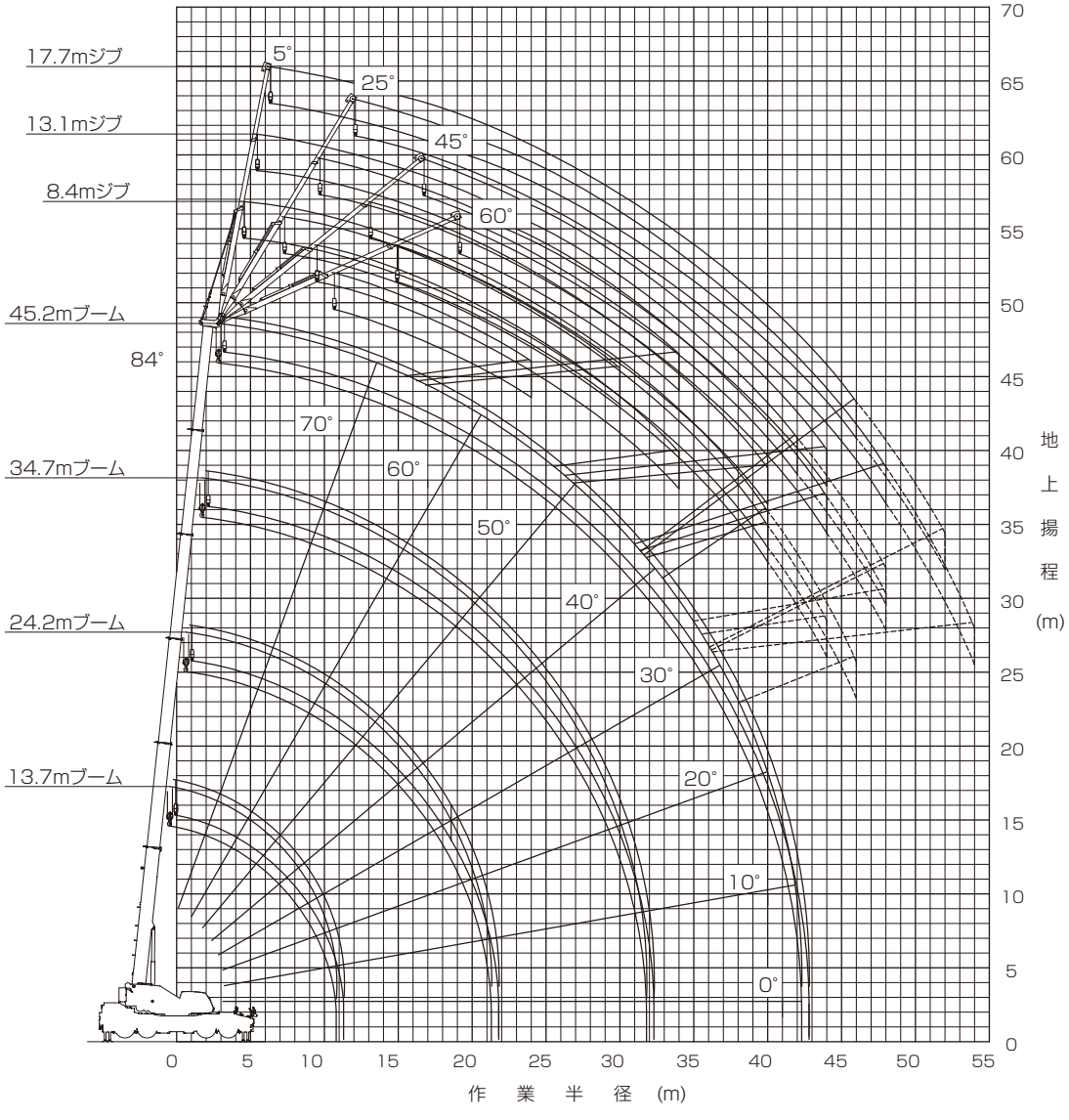

（注）1. 上図は、ブームおよびジブのたわみを含んでいません。
2. 上図は、アウトリガ最大 (7.8m) 張出状態、カウンタウエイト装着状態での図です。
3. 上図破線の部分は、スマートチャート1性能の場合を示しています。

作業半径ー揚程図

■48.0mブーム＋ジブ

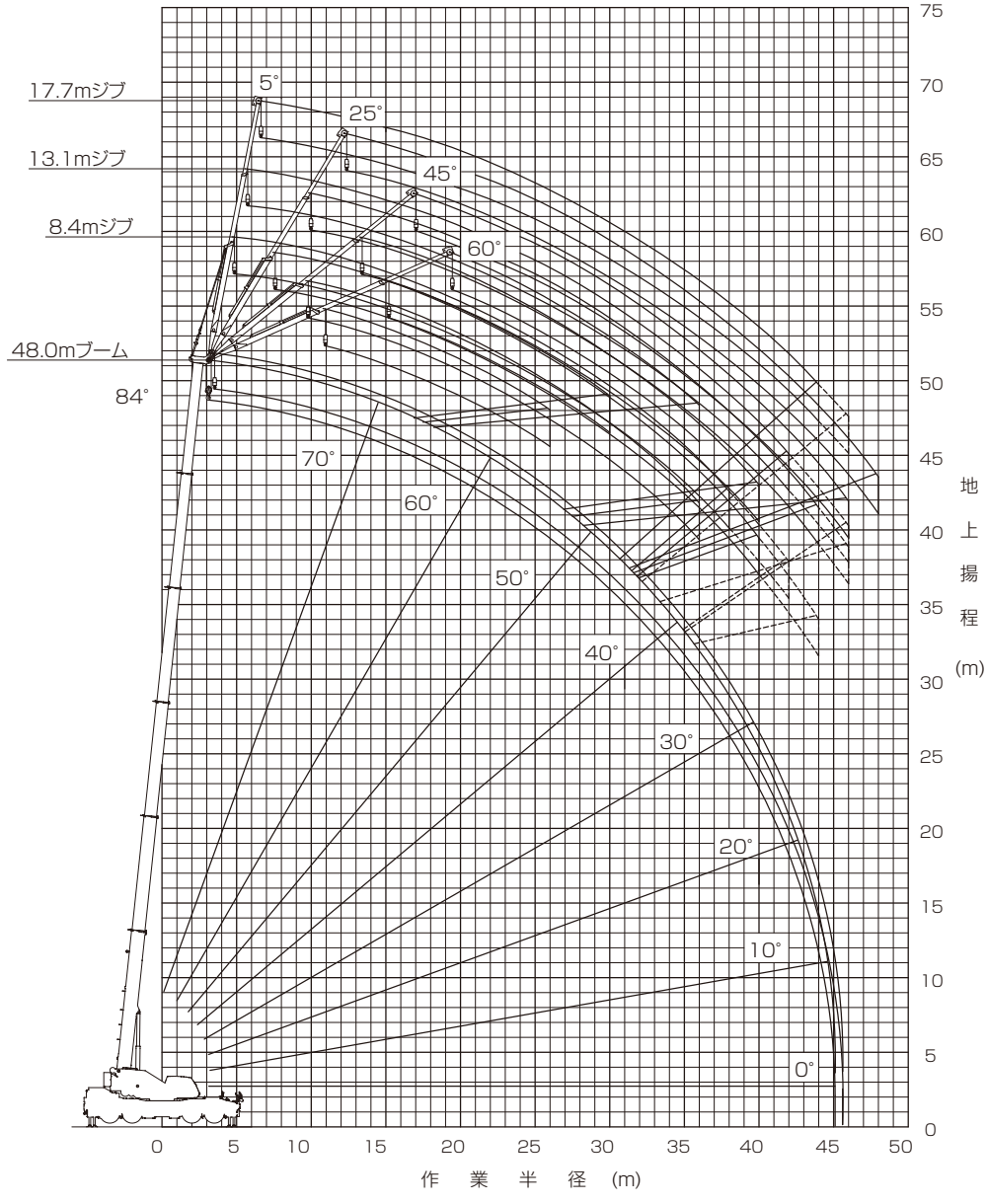

（注） 1. 上図は、ブームおよびジブのたわみを含んでいません。
2. 上図は、アウトリガ最大 (7.8m) 張出状態、カウンタウエイト装着状態での図です。
3. 上図破線の部分は、スマートチャート1性能の場合を示しています。

作業領域

■ 作業領域図の見方

【標準性能】

作業領域図の円の大きさは、アウトリガ張出幅で決まる性能に対応しています。
さらにカウンタウエイトの装着状態に応じて下表のように制限しています。

	C/W 質量 / 性能区分	適用性能（ブーム作業）		適用性能（ジブ作業）	
		4 t	0 t	4 t	0 t
円 1	7.8 m	○	○	○	○
円 2	7.6 m	○	○	○	○
円 3	7.2 m	○	○	○	○
円 4	（ 6.8 m ）	○	○	○	○
円 5	6.4 m	○	○	○	○
円 6	（ 6.0 m ）	○	○	○	○
円 7	5.38 m	○	○	○	○
円 8	（ 4.8 m ）	○	○	○	○
円 9	4.18 m	○	○	○	○
円 10	（ 3.5 m ）		○		
円 11	2.36 m		○		

－例－
図のアウトリガ張出幅でブーム作業を行う場合、作業領域別の性能および範囲は、次のようになります。

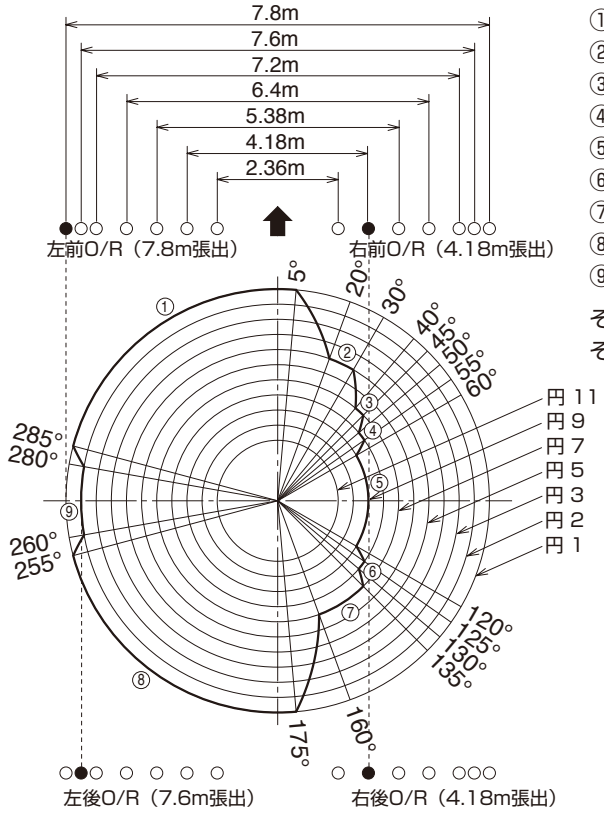

①の領域：最大張出（7.8m）性能
②の領域：中間張出（6.4m）性能
③の領域：中間張出（5.38m）性能
④の領域：アウトリガ張出幅（4.8m）で補間計算した性能
⑤の領域：中間張出（4.18m）性能
⑥の領域：アウトリガ張出幅（4.8m）で補間計算した性能
⑦の領域：中間張出（5.38m）性能
⑧の領域：最大張出（7.8m）性能
⑨の領域：中間張出（7.6m）性能

それぞれの性能領域を結ぶ切換領域は5°とし、
それぞれの性能で比例して増減しています。

作業領域

■ 作業領域図

【標準性能】

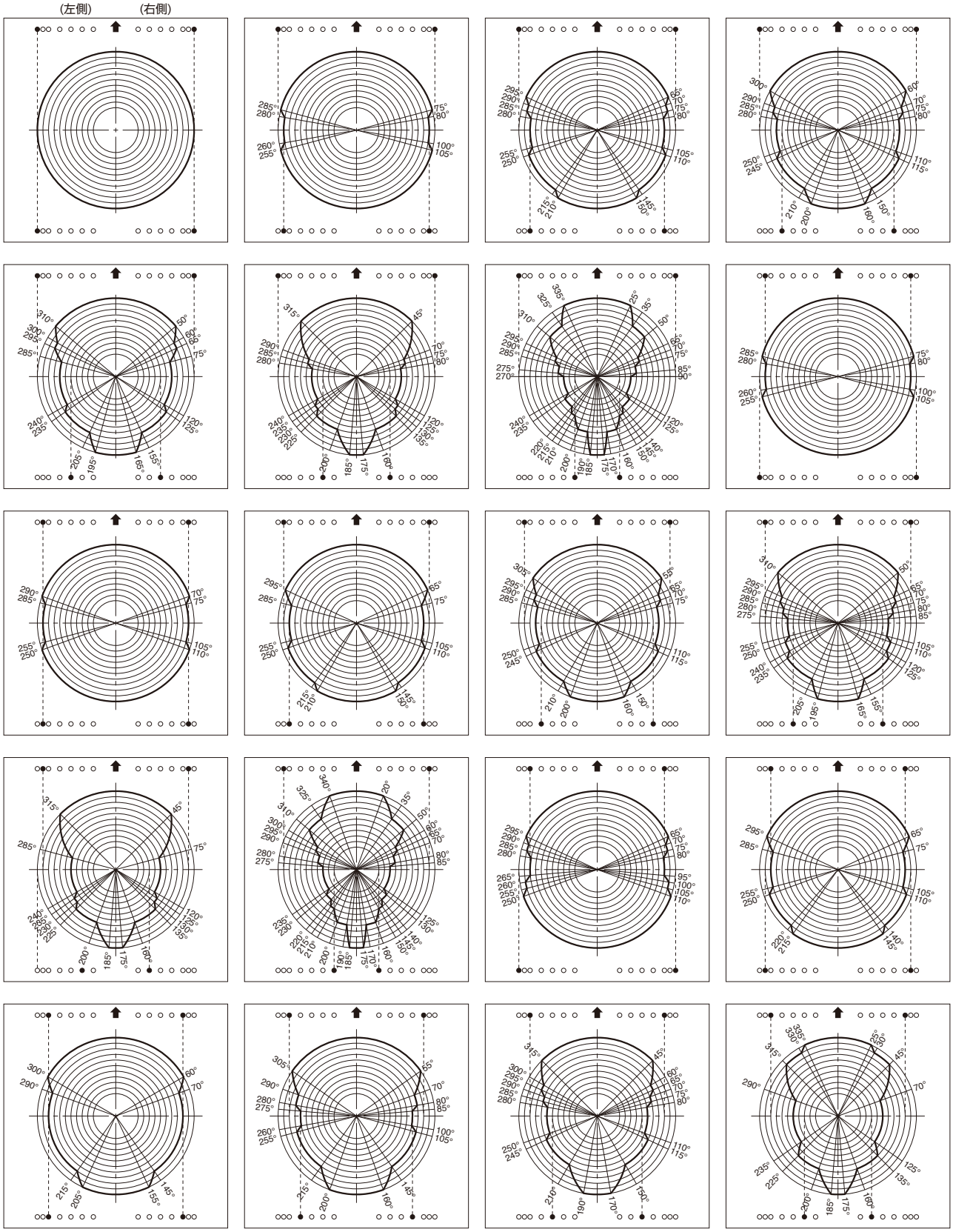

作業領域

【標準性能】

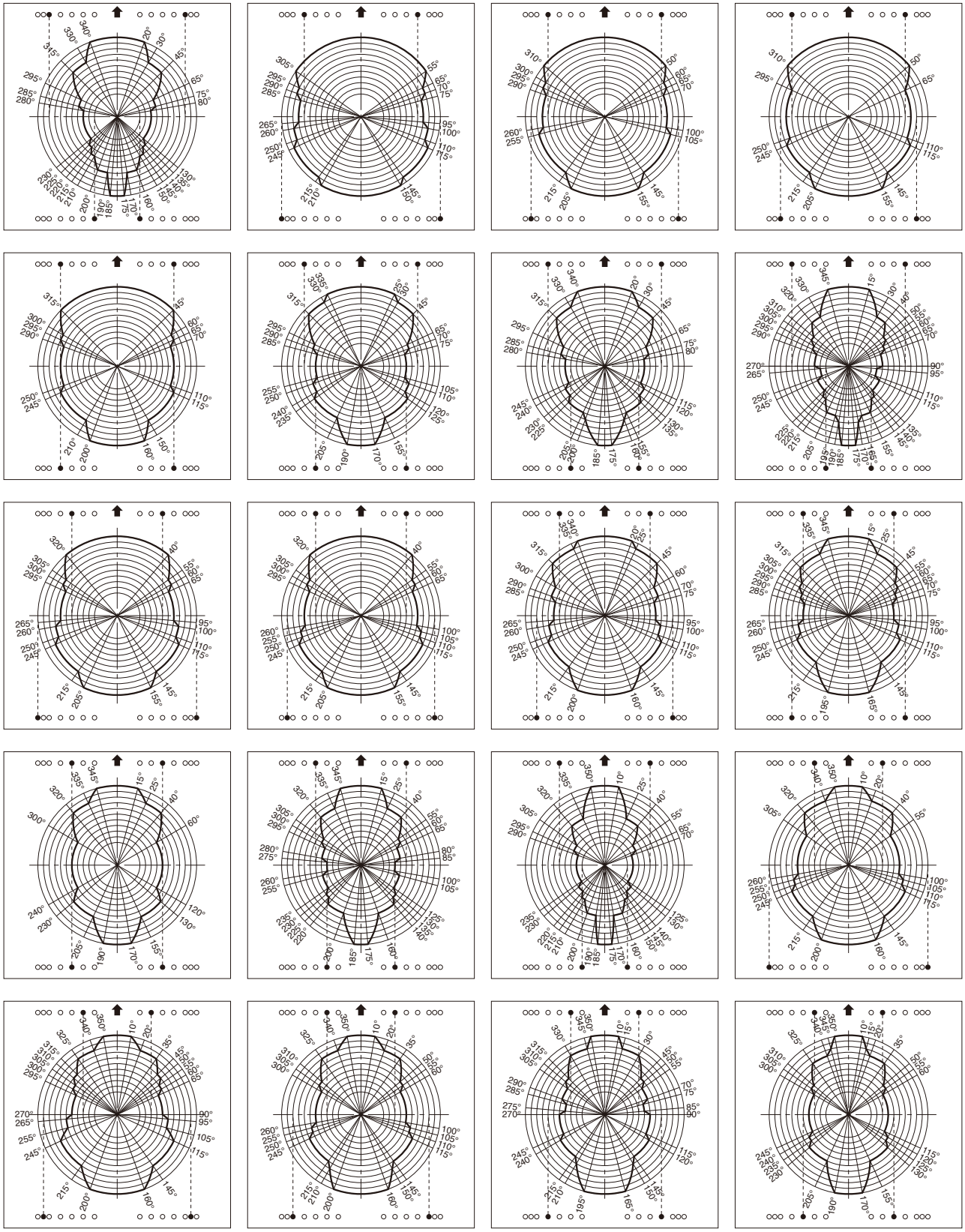

作業領域

【標準性能】

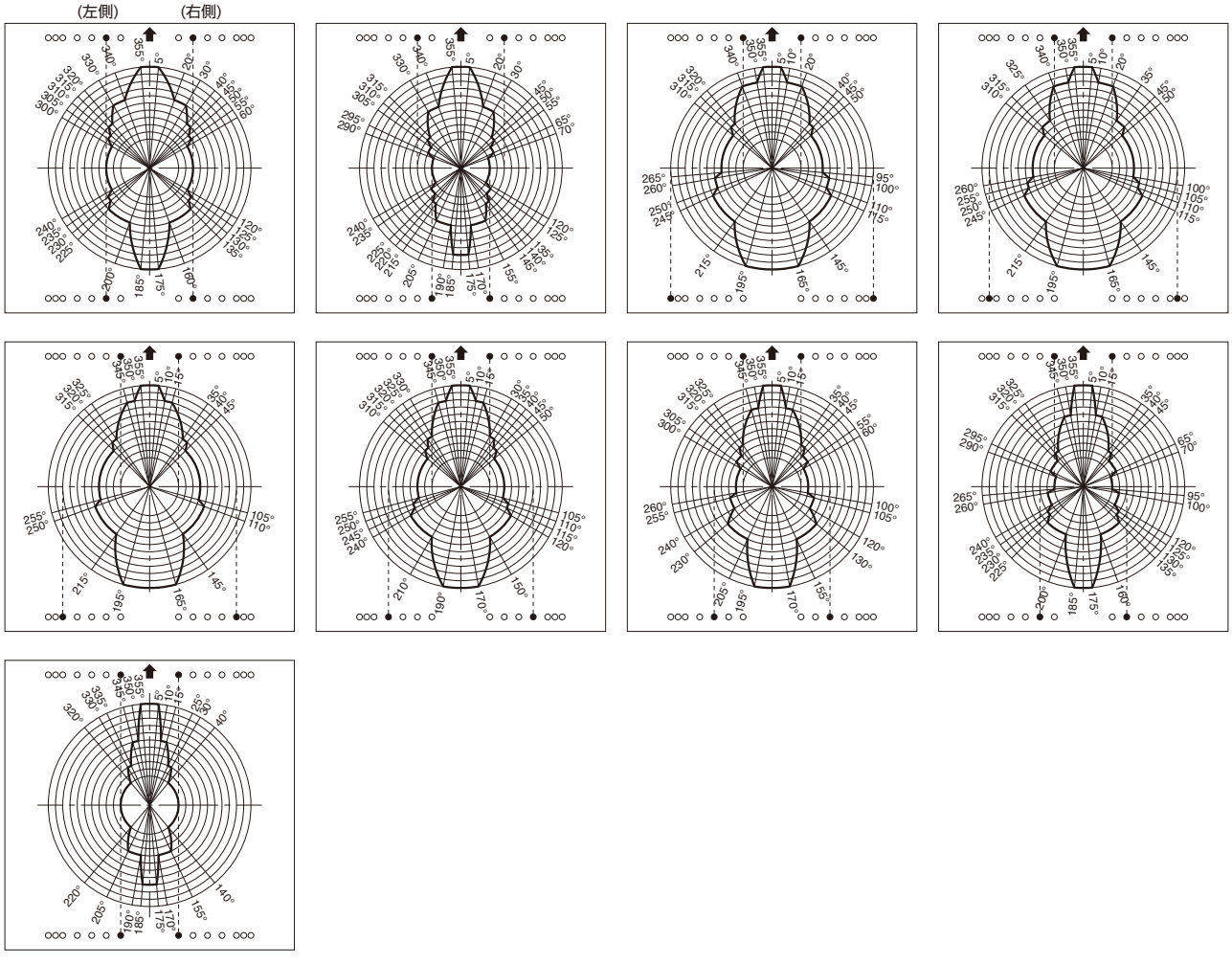

作業領域

■ 作業領域図の見方

【スマートチャート性能】

作業領域図の円の大きさは、アウトリガ張出幅で決まる性能に対応しています。
さらにカウンタウエイトの装着状態に応じて下表のように制限しています。

	C/W 質量 / 性能区分	適用性能（ブーム作業）		適用性能（ジブ作業）	
		4 t	0 t	4 t	0 t
領域①	スマートチャート1	○	○	○	○
領域②	スマートチャート2	○	○	○	○
円 1	7.8 m	○	○	○	○
円 2	7.6 m	○	○	○	○
円 3	7.2 m	○	○	○	○
円 4	（ 6.8 m ）	○	○	○	○
円 5	6.4 m	○	○	○	○
円 6	（ 6.0 m ）	○	○	○	○
円 7	5.38 m	○	○	○	○
円 8	（ 4.8 m ）	○	○	○	○
円 9	4.18 m	○	○	○	○
円 10	（ 3.5 m ）		○		
円 11	2.36 m		○		

－例－
図のアウトリガ張出幅でブーム作業を行う場合、作業領域別の性能および範囲は、次のようになります。

スマートチャート性能は、前方の安定度で決まるスマートチャート1性能と後方の安定度で決まるスマートチャート2性能から成り立っています。また、各性能の変化部分は比例補間されます。

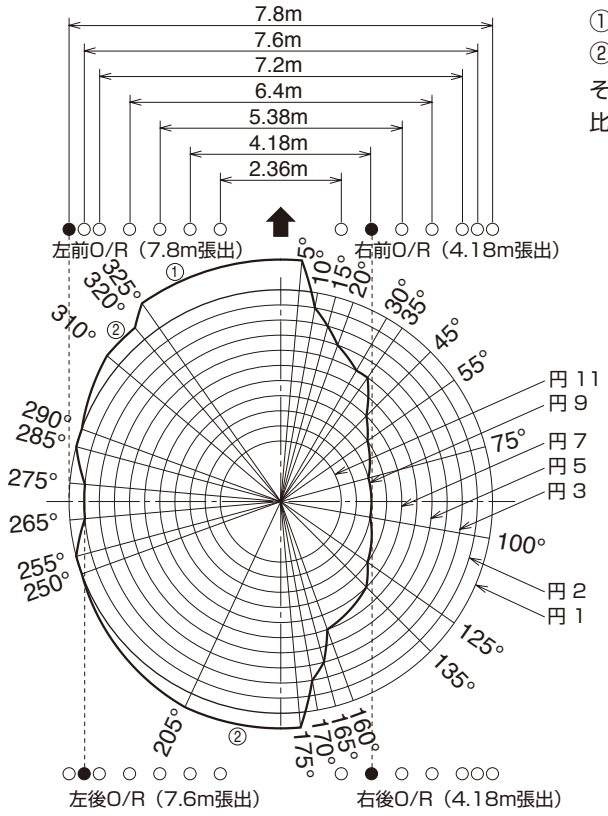

①の領域：スマートチャート1性能
②の領域：スマートチャート2性能
それぞれの性能領域を結ぶ切換領域はそれぞれの性能で比例して増減しています。

作業領域

■ 作業領域図

【スマートチャート性能】

(左側)　(右側)

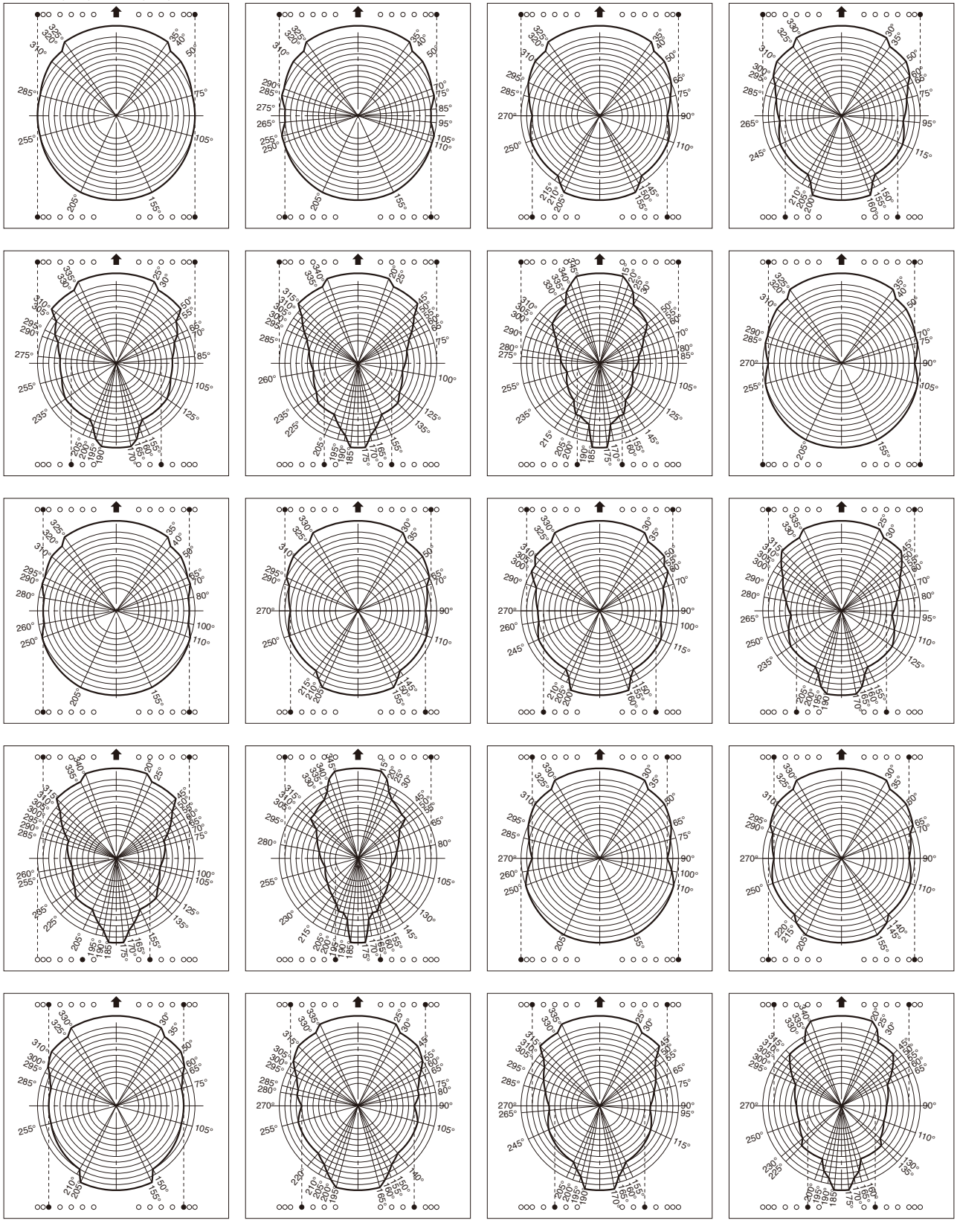

作業領域

SMART CHART

【スマートチャート性能】

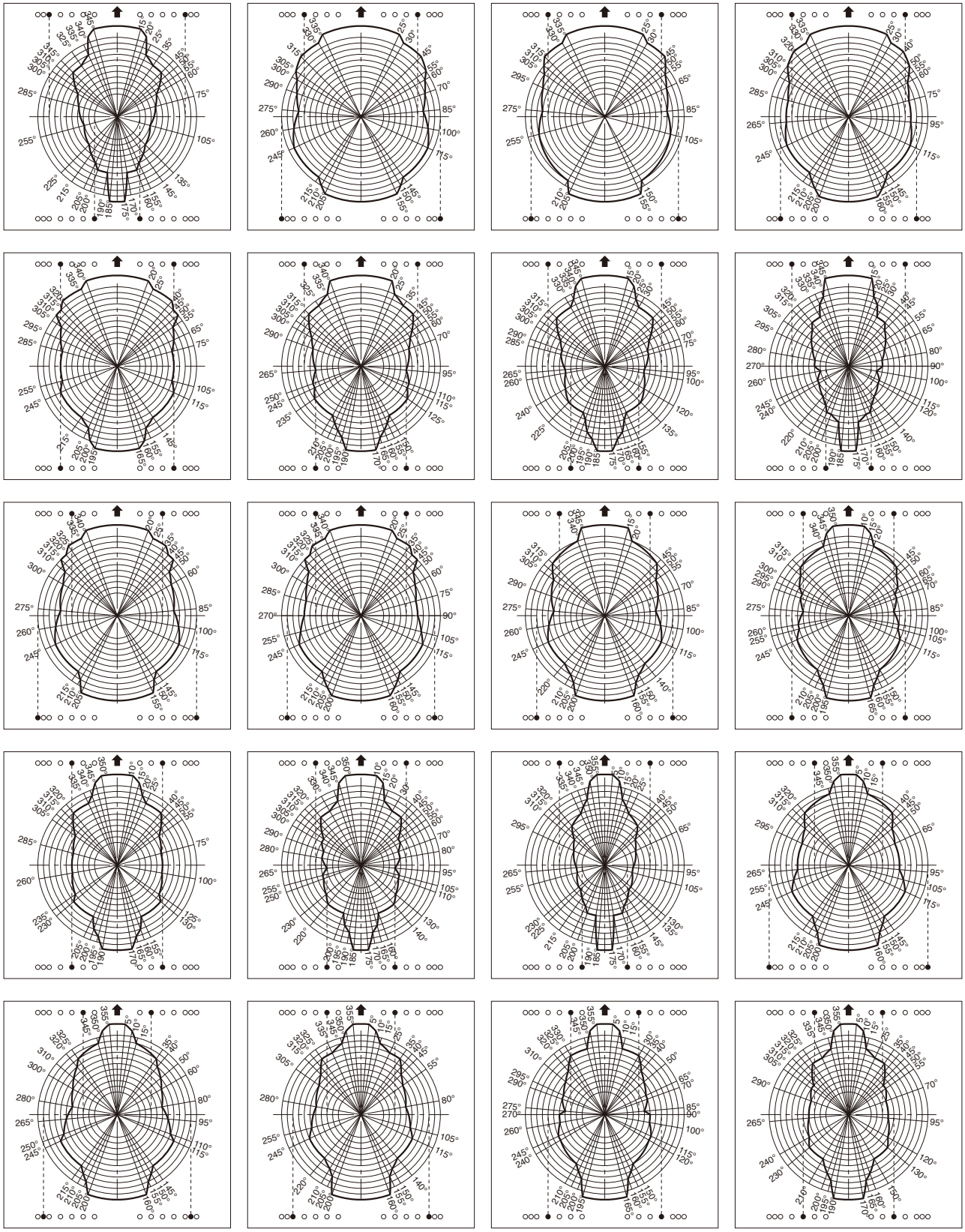

作業領域

【スマートチャート性能】

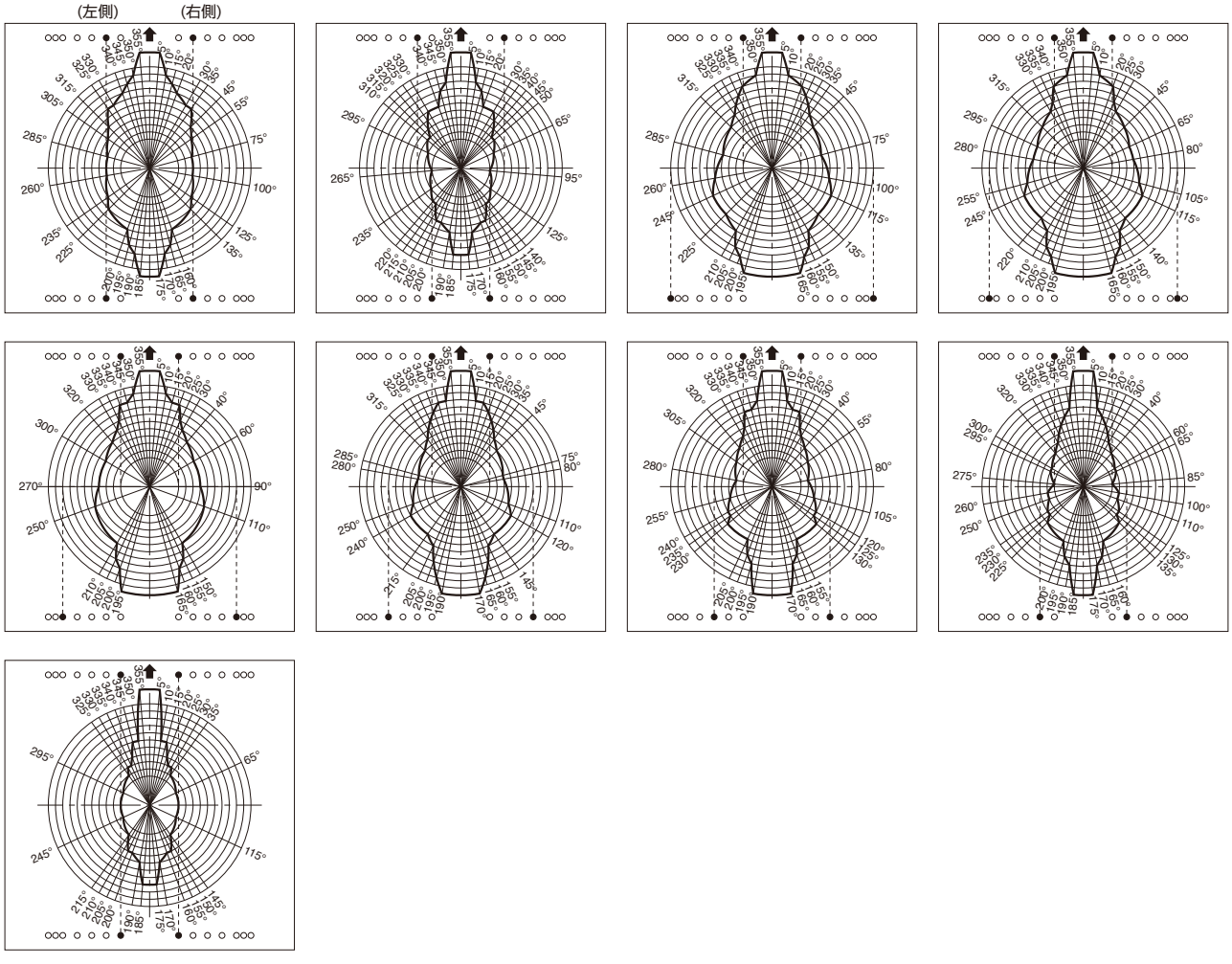

MEMO

MEMO

TADANO

●製品は、改良などのためこの仕様と相違する場合もありますので、ご了承ください。

GR-1000N-1-00101　ブーム＋フルオートジブ(FAJ)仕様
2007-01-01.5